
COMBINADO
CA
Enjoy

TECNOLOGIA, PRODUZIONE, INNOVAZIONE MA SOPRATTUTTO PERSONE.

TECHNOLOGY, PRODUCTION, INNOVATION... PEOPLE BEFORE.


CA

Enjoy

Una gamma completa di componenti per ogni tipo di cancello e portone industriale che è il frutto di oltre quarant'anni di esperienza e di impianti produttivi moderni ed integrati, in cui tutto è orientato ad offrire sempre la risposta più precisa, professionale ed affidabile anche alla richiesta più particolare. Combiarialdo è tutto questo, e molto di più.

A comprehensive range of components for any type of gate or industrial door, which is the result of over fourthy years' experience and cutting edge, integrated production plant, where everything is underpinned towards always offering the most precise, professional and reliable answer even to the most special requirements. Combiarialdo is all this, and much more.



È la storia di un'idea imprenditoriale che ha saputo trasformare le potenzialità del sapere artigianale delle origini in moderna realtà multinazionale, dove avanguardia tecnologica ed attenzione al cliente fondano un successo che vive in migliaia di complessi industriali che ogni giorno in tutto il mondo aprono i loro battenti con Combiarialdo.

The story of an enterprise concept that has been able to transform the potential of its origins in skilled workmanship into a modern multinational reality, where cutting edge technology and care for the customer have founded a success that lives in thousands of industrial complexes throughout the world, day in day out, open their doors with Combiarialdo.

PRESENTI NEL MONDO

ITALY • GERMANY • FRANCE • SPAIN • UNITED KINGDOM • PORTUGAL • GREECE • CROATIA • POLAND • BELARUSS • LOVAKIA • USA • LEBANON • RUSSIA • ALGERIA • AUSTRIA • ISRAEL • PANAMA • BELGIUM • SOUTH AFRICA • ESTONIA • KAZAKISTAN • UKRAINE • MOLDAVIA • TUNISIA • MAROCCO • SUDAN

Credere nelle persone, nel valore di una stretta di mano. Rispettare e conoscere il mercato. Fare squadra con i nostri partners. La nostra mission... un salto nel futuro.

Believe in people, the value of a handshake. Respect and know the market. Team work with our partners. Our mission... a dive into the future.



COMBI ARIALDO ha introdotto per la propria organizzazione il sistema di gestione per la qualità conforme alla norma UNI EN ISO 9001. A garanzia della conformità dei propri prodotti, sottopone ogni fase del ciclo di lavorazione ad attività di "autocontrollo" da parte degli operatori, con registrazione periodica dei controlli effettuati. La bontà dei materiali utilizzati per i nostri prodotti è garantita da una accurata selezione dei fornitori e da un costante monitoraggio delle forniture. COMBI ARIALDO è inoltre in grado di soddisfare specifici requisiti del settore automotive, come ad esempio la procedura "PPAP" (Producion Part Approval Process) e la fornitura della relativa documentazione.

COMBI ARIALDO has introduced in its organisation a Quality Management System according to UNI EN ISO 9001. To guarantee the conformity of its products, every stage of the processing cycle undergoes "self-control" activity by the operators, periodically recording the controls performed. The high standards of the materials used in our products is guaranteed by an in-depth selection of suppliers and by constantly monitoring the supplies. COMBI ARIALDO is moreover capable of satisfying specific requirements of the automotive sector, as for instance the "PPAP" procedure (i.e. Production Part Approval Process) and supply of the relevant documentation.

Un percorso che combina tradizione e sviluppo tecnologico, alla ricerca di un prodotto semplice ed innovativo, in grado di soddisfare le molteplici esigenze del mercato.
Un successo che viene assicurato da un continuo scambio di esperienze e da una costante collaborazione con i nostri partners.

A long itinerary of combining tradition and technological development in search of simple and innovative products, capable of satisfying the multi-facetted market demands.
A success that is ensured by a continuous exchange of experience and constant collaboration with our partners.



Sommario
Summary



Cerniere
Hinges
pag 8



Sistema Autoportante
Cantilever Gates System
pag 52



Sistema Telescopico
Telescopic Gate System
pag 72



Sistema 4000 Extrò
Extrò System 4000
pag 78



Accessori Cancelli Scorrevoli
Siliding Gates Accessories

pag 84



Accessori portoni sospesi
Hanging Doors Accessories

pag 142



Accessori Cancelli Battenti
Swing Gates Accessories

pag 168



Sistemi di Chiusura
Block System

pag 210



Accessori Hardware
Hardware Accessories

pag 236

LIGHTNESS

LEGGEREZZA

Cerniere
Hinges



Art. 100

Cerniera 2 ali perno e rondella sfilabile
Hinge to be welded with 2 wings and extractable pin
петля разборная 2 части под сварку





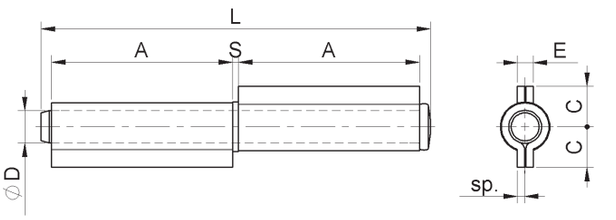

Cod.	CodTek	mm.	Pz./Pcs	A	C	sp	ØD	E	L	S
100.60	ACE010001GRZB	60	48	27	8,5	2	Ø6	4,5	61	2
100.80	ACE010002GRZB	80	48	36	10	2	Ø8	4,5	80	2
100.100	ACE010003GRZB	100	24	46	11,5	2	Ø9	4,5	100	2
100.120	ACE010004GRZB	120	24	56	12	2,3	Ø10	5	121	2
100.140	ACE010005GRZB	140	24	66	13	2,5	Ø11	5,5	142	2
100P.140	ACE010006GRZB	140P	12	66	15	2,7	Ø12	6	142	2,2
100P.170	ACE010007GRZB	170P	12	81	15	2,7	Ø12	6	171	2,2
100P.200	ACE010008GRZB	200P	12	96	17	3	Ø14	6,5	202	2,3

Art. 100Z

Cerniera 2 ali perno e rondella sfilabile zincata
Galvanized Hinge to be welded with 2 wings and extractable pin

петля разборная 2 части под сварку





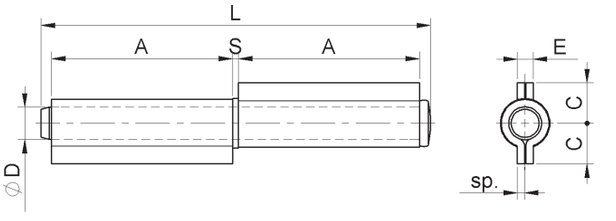

Cod.	CodTek	mm.	Pz/Pcs	A	C	sp	ØD	E	L	S
100Z.60	ACE010001ZB	60	48	27	8,5	2	Ø6	4,5	61	2
100Z.80	ACE010002ZB	80	48	36	10	2	Ø8	4,5	80	2
100Z.100	ACE010003ZB	100	24	46	11,5	2	Ø9	4,5	100	2
100Z.120	ACE010004ZB	120	24	56	12	2,3	Ø10	5	121	2
100Z.140	ACE010005ZB	140	24	66	13	2,5	Ø11	5,5	142	2
100PZ.140	ACE010006ZB	140P	12	66	15	2,7	Ø12	6	142	2,2
100PZ.170	ACE010007ZB	170P	12	81	15	2,7	Ø12	6	171	2,2
100PZ.200	ACE010008ZB	200P	12	96	17	3	Ø14	6,5	202	2,3

Art. 101IX

Cerniera inox 2 ali perno e rondella sfilabile
Stainless steel hinge to be welded with 2 wings and extractable pin
петля разборная 2 части под сварку, нержавеющая сталь

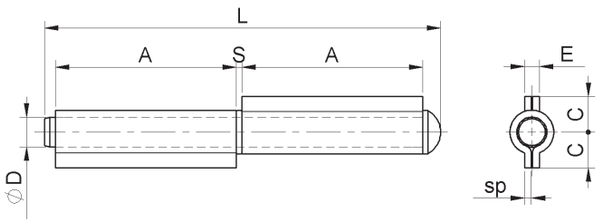

INOX
SALDARE
OTTONE



Cod.	CodTek	mm.	Pz/Pcs	A	C	sp	ØD	E	L	S
101IX.80	ACE010101IX	80	48	36	10	2	Ø8	4,5	83	2
101IX.100	ACE010102IX	100	24	46	11,5	2	Ø9	4,5	102	2
101IX.120	ACE010103IX	120	24	56	12	2,3	Ø10	5	124	2
101IX.140	ACE010104IX	140	24	66	13	2,5	Ø11	5,5	144	2
101PIX.170	ACE010105IX	170	12	81	14,5	2,7	Ø12	6	174	2
101PIX.200	ACE010106IX	200	12	96	17	3	Ø14	6,5	205	2

Art. 105

Cerniera 3 ali perno e rondelle sfilabili
Hinge to be welded with 3 wings and extractable pin
петля разборная 3 части под сварку

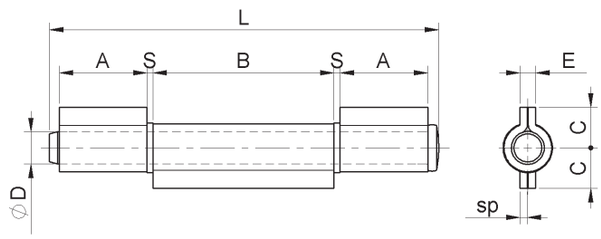

SALDARE
ACCIAIO
ACCIAIO



Cod.	CodTek	mm.	Pz/Pcs	A	B	C	sp	ØD	E	L	S
105.80	ACE010501GRZB	80	48	17	36	10	2	Ø8	4,5	80	2
105.100	ACE010502GRZB	100	24	22	46	11,5	2	Ø9	4,5	100	2
105.120	ACE010503GRZB	120	24	27	56	12	2,3	Ø10	5	121	2
105.140	ACE010504GRZB	140	24	32	66	13	2,5	Ø11	5,5	142	2
105P.140	ACE010505GRZB	140P	12	32	66	15	2,7	Ø12	6	142	2,2
105P.170	ACE010506GRZB	170P	12	39	81	15	2,7	Ø12	6	171	2,2
105P.200	ACE010507GRZB	200P	12	47	96	17	3	Ø14	6,5	202	2,3

Art. 105Z

Cerniera 3 ali zincate perno e rondelle sfilabil
Galvanized Hinge to be welded with 3 zinc wings and extractable pin
петля разборная 3 части под сварку





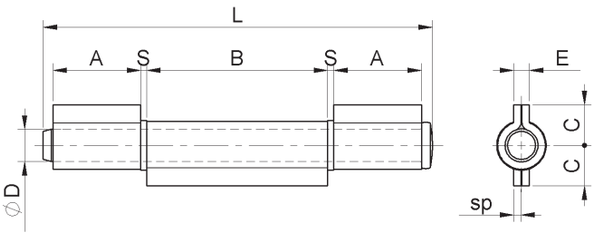

Cod.	CodTek	mm.	Pz/Pcs	A	B	C	sp	ØD	E	L	S
105Z.80	ACE010501ZB	80	48	17	36	10	2	Ø8	4,5	80	2
105Z.100	ACE010502ZB	100	24	22	46	11,5	2	Ø9	4,5	100	2
105Z.120	ACE010503ZB	120	24	27	56	12	2,3	Ø10	5	121	2
105Z.140	ACE010504ZB	140	24	32	66	13	2,5	Ø11	5,5	142	2
105PZ.140	ACE010505ZB	140P	12	32	66	15	2,7	Ø12	6	142	2,2
105PZ.170	ACE010506ZB	170P	12	39	81	15	2,7	Ø12	6	171	2,2
105PZ.200	ACE010507ZB	200P	12	47	96	17	3	Ø14	6,5	202	2,3

Art. 106IX

Cerniera inox 3 ali perno e rondelle sfilabili
Stainless steel hinge to be welded with 3 wings and extractable pin
петля разборная 3 части под сварку
нержавеющая сталь





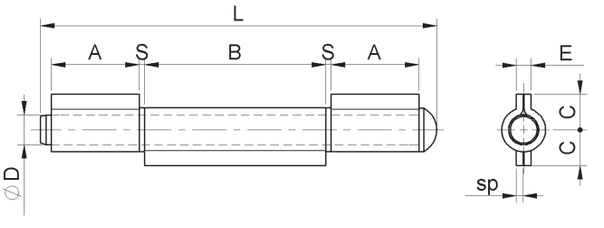

Cod.	CodTek	mm.	Pz/Pcs	A	B	C	sp	ØD	E	L	S
106IX.80	ACE010601IX	80	48	17	36	10	2	Ø8	4,5	83	2
106IX.100	ACE010602IX	100	24	22	46	11,5	2	Ø9	4,5	102	2
106IX.120	ACE010603IX	120	24	27	56	12	2,3	Ø10	5	124	2
106IX.140	ACE010604IX	140	24	32	66	13	2,5	Ø11	5,5	144	2
106PIX.170	ACE010605IX	170	12	39	81	14,5	2,7	Ø12	6	174	2
106PIX.200	ACE010606IX	200	12	47	96	17	3	Ø14	6,5	205	2

Art. 110OT

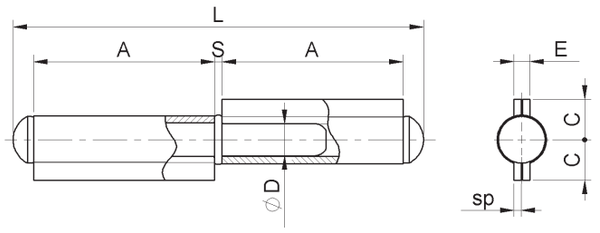



Cerniera a tappo 2 ali, perno con rondella fissa ottone
Plug hinge to be welded with 2 wings and fixed brass pin
петля неразборная 2 части под сварку с латунной устанавливанной шайбой



Cod.	CodTek	mm.	Pz/Pcs	A	C	sp	ØD	E	L	S
110OT.140	ACE010801GR	140	12	66	13	2,5	Ø11	5,5	149	2,7
110OTP.140	ACE010802GR	140P	12	66	15	2,7	Ø12	6	150	2,7
110OTP.170	ACE010803GR	170P	12	81	15	2,7	Ø12	6	180	2,7

Art. 110

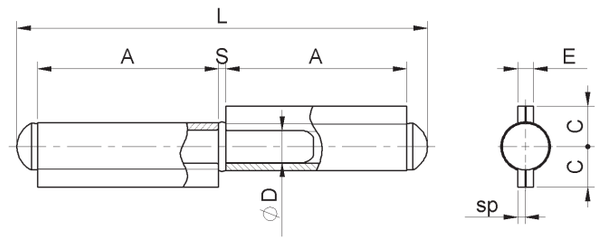



Cerniera a tappo 2 ali perno con rondella fissa
Plug hinge to be welded with 2 wings and fixed pin
петля неразборная 2 части под сварку устанавливанная шайба



Cod.	CodTek	mm.	Pz/Pcs	A	C	sp	ØD	E	L	S
110.60	ACE011001GRZB	60	48	27	8,5	2	Ø6	4,2	64	1,6
110.80	ACE011002GRZB	80	48	36	10	2	Ø8	4,2	84	2
110.100	ACE011003GRZB	100	24	46	11,5	2	Ø9	4,2	105	2,3
110.120	ACE011004GRZB	120	24	56	12	2,3	Ø10	4,8	126	2,4
110.140	ACE011005GRZB	140	24	66	13	2,5	Ø11	5,4	149	2,7
110P.140	ACE011006GRZB	140P	12	66	15	2,7	Ø12	5,8	150	2,7
110P.170	ACE011007GRZB	170P	12	81	15	2,7	Ø12	5,8	180	2,7
110P.200	ACE011008GRZB	200P	12	96	17	3	Ø14	6,4	211	3,5

Art. 110Z

Cerniera a tappo 2 ali perno con rondella fissa zincata
Plug galvanized hinge to be welded with 2 wings and fixed pin
петля неразборная 2 части под сварку устанавливанная шайба





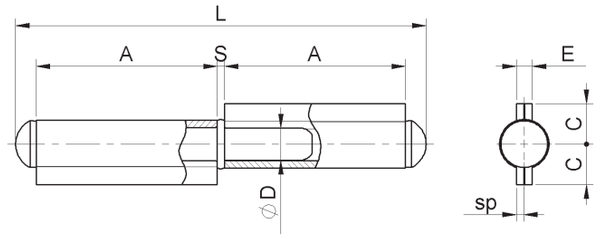

Cod.	CodTek	mm.	Pz/Pcs	A	C	sp	ØD	E	L	S
110Z.60	ACE011001ZB	60	48	27	8,5	2	Ø6	4,2	64	1,6
110Z.80	ACE011002ZB	80	48	36	10	2	Ø8	4,2	84	2
110Z.100	ACE011003ZB	100	24	46	11,5	2	Ø9	4,2	105	2,3
110Z.120	ACE011004ZB	120	24	56	12	2,3	Ø10	4,8	126	2,4
110Z.140	ACE011005ZB	140	24	66	13	2,5	Ø11	5,4	149	2,7
110PZ.140	ACE011006ZB	140P	12	66	15	2,7	Ø12	5,8	150	2,7
110PZ.170	ACE011007ZB	170P	12	81	15	2,7	Ø12	5,8	180	2,7
110PZ.200	ACE011008ZB	200P	12	96	17	3	Ø14	6,4	211	3,5

Art. 109IX

Cerniera a tappo inox 2 ali perno con rondella fissa
Stainless steel plug hinge to be welded with 2 wings and fixed pin
петля неразборная 2 части под сварку нержавеющая сталь





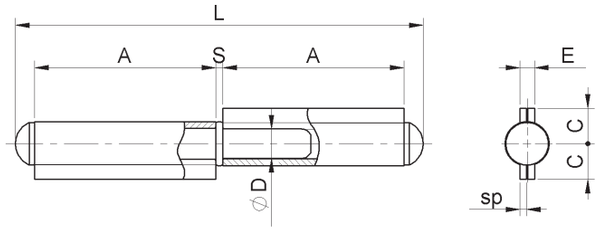

Cod.	CodTek	mm.	Pz/Pcs	A	C	sp	ØD	E	L	S
109IX.80	ACE010901IX	80	48	36	10	2	Ø8	4,5	84	2
109IX.100	ACE010902IX	100	24	46	11,5	2	Ø9	4,5	105	2,3
109IX.120	ACE010903IX	120	24	56	12	2,3	Ø10	5	126	2,4
109IX.140	ACE010904IX	140	24	66	13	2,5	Ø11	5,5	149	2,7
109PIX.170	ACE010905IX	170	12	81	14,5	2,7	Ø12	6	180	2,7
109PIX.200	ACE010906IX	200	12	96	17	3	Ø14	6,5	212	3,5

Art. 110SFL

Cerniera a tappo 2 ali sfilabile perno con rondella fissa
Plug hinge to be welded with 2 wings and extractable fixed pin
петля разборная 2 части под сварку с вынимаемый штифтом устанавливанной шайбой

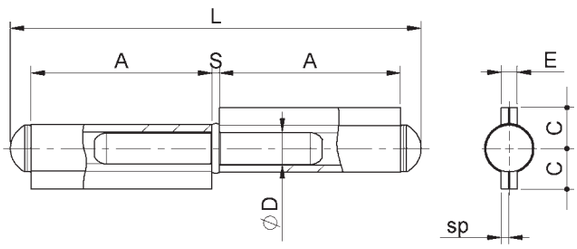





Cod.	CodTek	mm.	Pz/Pcs	A	C	sp	ØD	E	L	S
110PSFL.140	ACE011006GRSFL	140	12	66	15	2,7	Ø12	5,8	150	2,7
110PSFL.170	ACE011007GRSFL	170	12	81	15	2,7	Ø12	5,8	180	2,7

Art. 237

Pernio Pala
Pernio Pala
Pernio Pala

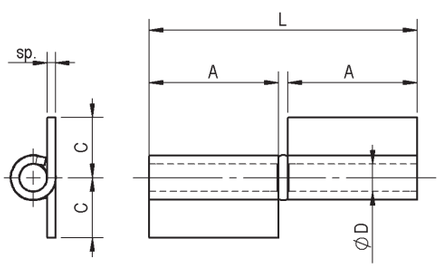





cod.	CodTek	mm.	pz/pcs	A	C	ØD	L	sp.
237.14x80x3	BCE000601GR	Ø14x80	30	39	20	Ø8	81	2,7
237.16x100x3	BCE000602GR	Ø16x100	30	47	22	Ø10	98	3
237.18x110x4	BCE000604GR	Ø18x110	30	50	22	Ø10	104	4
237.20x120x4	BCE000603GR	Ø20x120	24	58	32,5	Ø12	120	4
237.25x140x5	BCE000605GR	Ø25x140	16	65	27	Ø14	135	5

Art. 238

Fisce "ARI" 3 ali perno sfilabile con cuscinetti
"ARI" right/left flag hinge with extractable pin with bearing
петля специальная

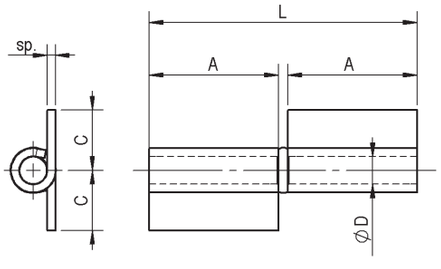





cod.	CodTek	mm.	pz/pcs
238.DX	ACE023801GR	UNICA	8
238.SX	ACE023802GR	UNICA	8

Art. 240

Fisce 2 ali medie perno fisso e rondella ottone
Right/left flag hinge with medium wing
петля с шланцами



SALDARE
ACCIAIO
OTTONE

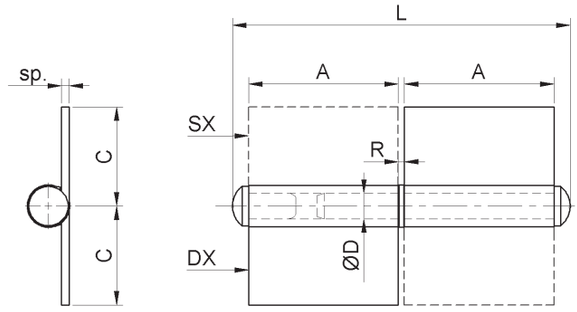

cod.	CodTek	mm.	pz/pcs	A	C	R	sp	ØD	L
240DX.60	ACE024001GRZB	60	20	30	28	2	2,5	Ø8	73
240SX.60	ACE024002GRZB	60	20	30	28	2	2,5	Ø8	73
240DX.80	ACE024003GRZB	80	20	39	28	2	2,7	Ø8	91
240SX.80	ACE024004GRZB	80	20	39	28	2	2,7	Ø8	91
240DX.100	ACE024005GRZB	100	20	50	40	2,5	3	Ø10	116
240SX.100	ACE024006GRZB	100	20	50	40	2,5	3	Ø10	116
240DX.120	ACE024007GRZB	120	20	60	40	2,5	3	Ø10	136
240SX.120	ACE024008GRZB	120	20	60	40	2,5	3	Ø10	136
240DX.140	ACE024009GRZB	140	16	70	45	3	3,5	Ø12	158
240SX.140	ACE024010GRZB	140	16	70	45	3	3,5	Ø12	158
240DX.160	ACE024011GRZB	160	16	80	45	3	3,5	Ø12	178
240SX.160	ACE024012GRZB	160	16	80	45	3	3,5	Ø12	178

Art. 240Z

Fisce 2 ali medie perno fisso e rondella ottone Zincate
Right/left flag hinge galvanized with medium wing
петля с шланцами



SALDARE
ACCIAIO
OTTONE

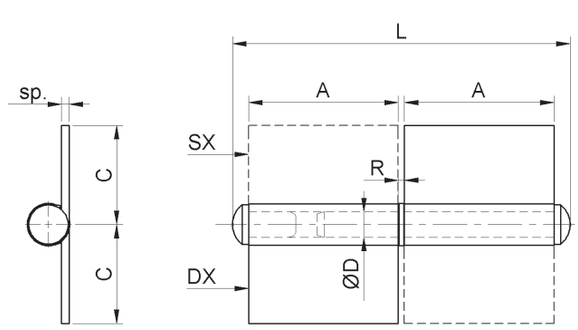

cod.	CodTek	mm.	pz/pcs	A	C	R	sp	ØD	L
240Z.DX.60	-	60	20	30	28	2	2,5	Ø8	73
240Z.SX.60	-	60	20	30	28	2	2,5	Ø8	73
240Z.DX.80	-	80	20	39	28	2	2,7	Ø8	91
240Z.SX.80	-	80	20	39	28	2	2,7	Ø8	91
240Z.DX.100	-	100	20	50	40	2,5	3	Ø10	116
240Z.SX.100	-	100	20	50	40	2,5	3	Ø10	116
240Z.DX.120	-	120	20	60	40	2,5	3	Ø10	136
240Z.SX.120	-	120	20	60	40	2,5	3	Ø10	136
240Z.DX.140	-	140	16	70	45	3	3,5	Ø12	158
240Z.SX.140	-	140	16	70	45	3	3,5	Ø12	158
240Z.DX.160	-	160	16	80	45	3	3,5	Ø12	178
240Z.SX.160	-	160	16	80	45	3	3,5	Ø12	178

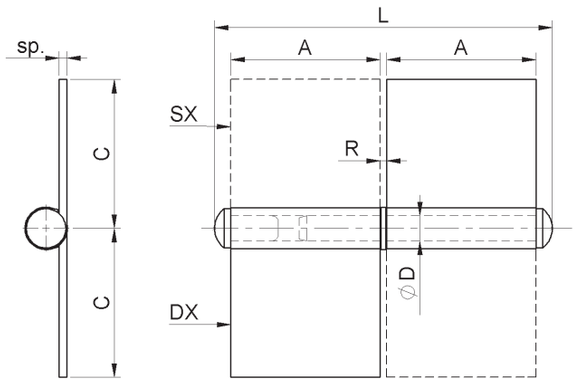

Art. 245

Fisce 2 ali lunghe perno fisso e rondella ottone
Right/left flag hinge with long wing
петля с широкими шланцами





cod.	CodTek	mm.	pz/pcs	A	C	R	sp	ØD	L
245DX.60	ACE024501GRZB	60	12	30	58	2	2,5	Ø8	73
245SX.60	ACE024502GRZB	60	12	30	58	2	2,5	Ø8	73
245DX.80	ACE024503GRZB	80	12	39	58	2	2,7	Ø8	91
245SX.80	ACE024504GRZB	80	12	39	58	2	2,7	Ø8	91
245DX.100	ACE024505GRZB	100	12	50	60	2,5	3	Ø10	116
245SX.100	ACE024506GRZB	100	12	50	60	2,5	3	Ø10	116
245DX.120	ACE024507GRZB	120	12	60	60	2,5	3	Ø10	136
245SX.120	ACE024508GRZB	120	12	60	60	2,5	3	Ø10	136
245DX.140	ACE024509GRZB	140	10	70	75	3	3,5	Ø12	158
245SX.140	ACE024510GRZB	140	10	70	75	3	3,5	Ø12	158
245DX.160	ACE024511GRZB	160	10	80	75	3	3,5	Ø12	178
245SX.160	ACE024512GRZB	160	10	80	75	3	3,5	Ø12	178

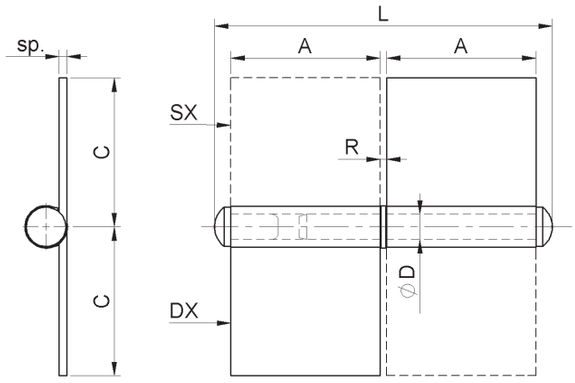

Art. 245Z

Fisce 2 ali lunghe perno fisso e rondella ottone
Zincate
Right/left flag hinge galvanized with long wing
петля с широкими шланцами



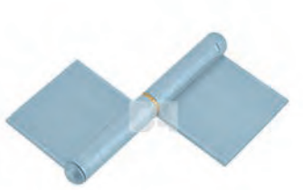

cod.	CodTek	mm.	pz/pcs	A	C	R	sp	ØD	L
245Z.DX.60	-	60	12	30	58	2	2,5	Ø8	73
245Z.SX.60	-	60	12	30	58	2	2,5	Ø8	73
245Z.DX.80	-	80	12	39	58	2	2,7	Ø8	91
245Z.SX.80	-	80	12	39	58	2	2,7	Ø8	91
245Z.DX.100	-	100	12	50	60	2,5	3	Ø10	116
245Z.SX.100	-	100	12	50	60	2,5	3	Ø10	116
245Z.DX.120	-	120	12	60	60	2,5	3	Ø10	136
245Z.SX.120	-	120	12	60	60	2,5	3	Ø10	136
245Z.DX.140	-	140	10	70	75	3	3,5	Ø12	158
245Z.SX.140	-	140	10	70	75	3	3,5	Ø12	158
245Z.DX.160	-	160	10	80	75	3	3,5	Ø12	178
245Z.SX.160	-	160	10	80	75	3	3,5	Ø12	178

Art. 246

Fisce 2 ali per box
Right/left flag box hinge
петля с разными шланцами





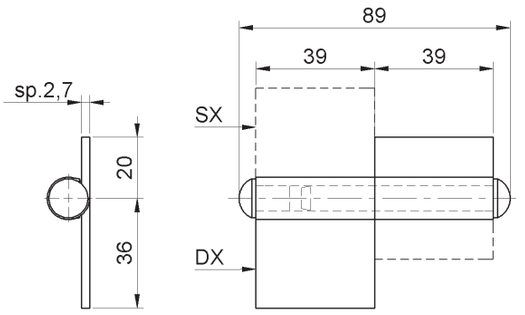

cod.	CodTek	mm.	pz/pcs
246DX	ACE024601GR	UNICA	-
246SX	ACE024602GR	UNICA	-

Art. 249

Fisce 2 ali lunghe con perno e rondella sfilabile
Flag hinge with 2 long wings with extractable pin with washer
петля разборная 2 части с шланцами





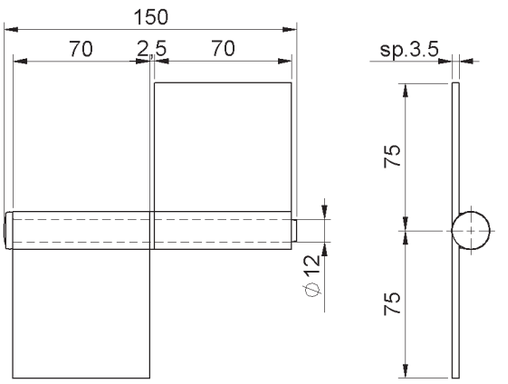

cod.	CodTek	mm.	pz/pcs
249.140	ACE024901GR	140	10

Art. 250

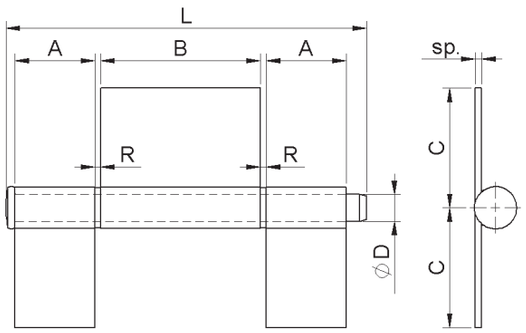



Fisce 3 ali lunghe con perno sfilabile e rondella
Flag hinge with 3 long wings with extractable pin with washer
петля разборная 3 части с шланцами
Disponibile versione zincata su richiesta



cod.	CodTek	mm.	pz/pcs	A	B	C	R	sp	ØD	L
250.110	ACE025001GR	110	10	30	50	50	2	2,5	Ø10	129
250.140	ACE025002GR	140	10	35	70	52	2,2	3	Ø12	158
250.170	ACE025003GR	170	10	45	80	55	2,5	3,5	Ø12	189
250.200	ACE025004GR	200	10	50	100	57	3	4	Ø14	221

Art. 251

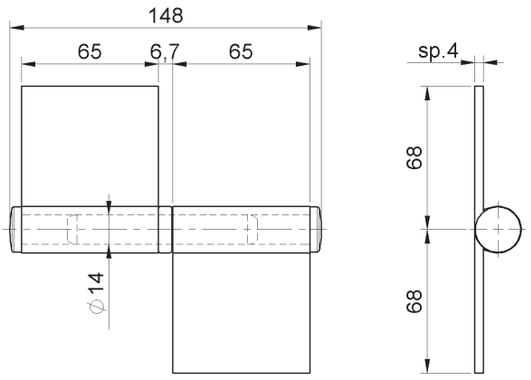



Fisce 2 ali lunghe in lamiera ambidestra con cuscinetto
Right/left hinge 2 wings with bearing
петля с шланцами с подшипником
Disponibile versione zincata su richiesta



cod.	CodTek	mm.	pz/pcs
251.150	ACE025101GR	150	10

Art. 253

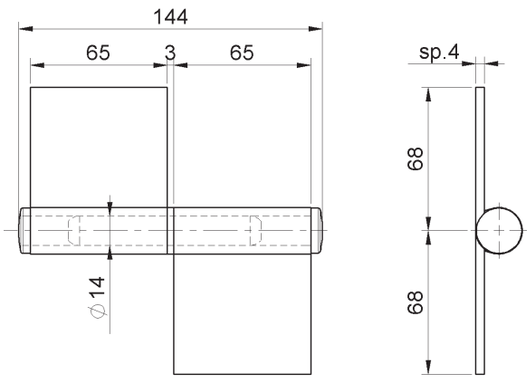



Cerniera 2 ali lunghe in lamiera ambidestra con rondella ottone
Right/left hinge 2 wings with brass washer
петля с двумя крыльями
левая/правая с латунной шайбой
Disponibile versione zincata su richiesta



cod.	CodTek	mm.	pz/pcs
253.150	ACE025302GR	150	10

Art. 254

Cerniera con costa stampata perno acciaio con cuscinetto
Steel drop shaped hinge with steel pin and bearing
петля-капля с подшипником





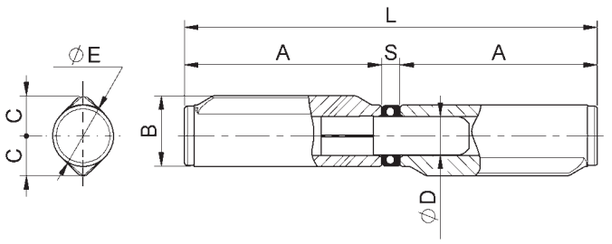

cod.	CodTek	mm.	pz/pcs	A	B	C	ØD	ØE	L	S
254.16x18x120	ACE025405GR	Ø16x18x120	24	58	18,5	10,5	Ø9	Ø16	121,5	5,7
254.16x18x140	-	Ø16x18x140	24	68	18,5	10,5	Ø9	Ø16	141,5	5,7
254.18x20x140	ACE025401GRZB	Ø18x20x140	20	68	21	12	Ø10	Ø18	142	6
254.20x25x140	ACE025402GRZB	Ø20x25x140	18	68	24	14	Ø12	Ø20	142,5	6,5
254.22x25x150	ACE025403GRZB	Ø22x25x150	18	72	25,6	14,5	Ø14	Ø22	150,5	6,7

Art. 1254

Cerniera a goccia stampata perno acciaio con cuscinetto
Steel drop shaped hinge with steel pin and bearing
петля-капля с подшипником





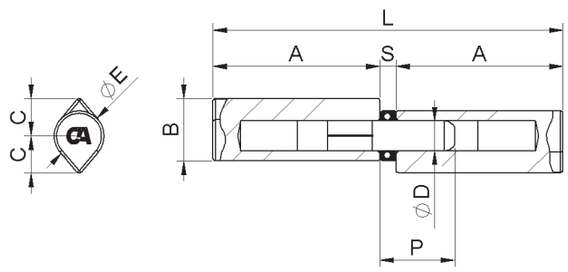

cod.	CodTek	mm.	pz/pcs	A	B	C	ØD	ØE	L	S	P
1254.20x25x100	ACE125404GR	Ø20x25x100	12	46	25	15	Ø12	Ø20	98,5	6,5	35
1254.20x25x140	ACE125402GR	Ø20x25x140	18	67	25	15	Ø12	Ø20	140,5	6,5	35
1254.20x25x150	ACE125401GR	Ø20x25x150	18	71	25	15	Ø12	Ø20	148,5	6,5	35
1254.22x27x150	ACE125403GR	Ø22x27x150	18	70	27	16	Ø14	Ø22	146,7	6,7	38

Art. 254Z

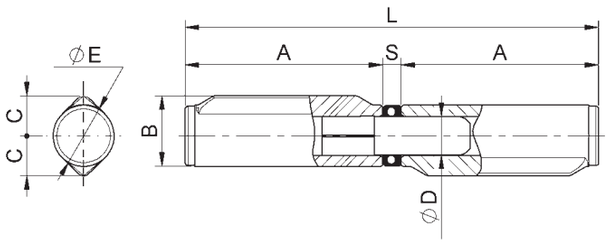



Cerniera con costa stampata perno acciaio con cuscinetto Zincata
Steel drop shaped galvanized hinge with steel pin and bearing
петля-капля с подшипником



cod.	CodTek	mm.	pz/pcs	A	B	C	ØD	ØE	L	S
254Z.16x18x120	-	Ø16x18x120	24	58	18,5	10,5	Ø9	Ø16	121,5	5,7
254Z.16x18x140	-	Ø16x18x140	24	68	18,5	10,5	Ø9	Ø16	141,5	5,7
254Z.18x20x140	-	Ø18x20x140	20	68	21	12	Ø10	Ø18	142	6
254Z.20x25x140	-	Ø20x25x140	18	68	24	14	Ø12	Ø20	142,5	6,5
254Z.22x25x150	-	Ø22x25x150	18	72	25,6	14,5	Ø14	Ø22	150,5	6,7

Art. 1254Z

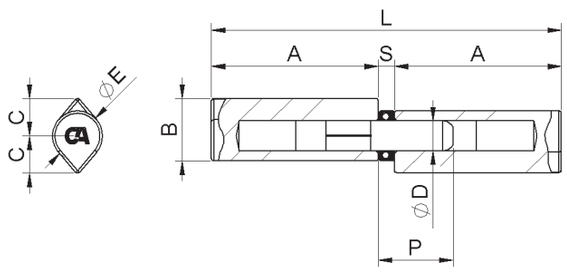



Cerniera a goccia stampata perno acciaio con cuscinetto Zincate
Steel drop shaped galvanized hinge with steel pin and bearing
петля-капля с подшипником



cod.	CodTek	mm.	pz/pcs	A	B	C	ØD	ØE	L	S	P
1254Z.20x25x100	-	Ø20x25x100	12	46	25	15	Ø12	Ø20	98,5	6,5	35
1254Z.20x25x140	-	Ø20x25x140	18	67	25	15	Ø12	Ø20	140,5	6,5	35
1254Z.20x25x150	-	Ø20x25x150	18	71	25	15	Ø12	Ø20	148,5	6,5	35
1254Z.22x27x150	-	Ø22x27x150	18	70	27	16	Ø14	Ø22	146,7	6,7	38

Art. 255

Cerniera con costa stampata perno acciaio con rondella fissa (*) - con rondella ottone
[PS:DescrizioneL2:Steel drop shaped hinge with steel pin with fixed washer [(*)with brass washer]]
петля-капля с латунной шайбой





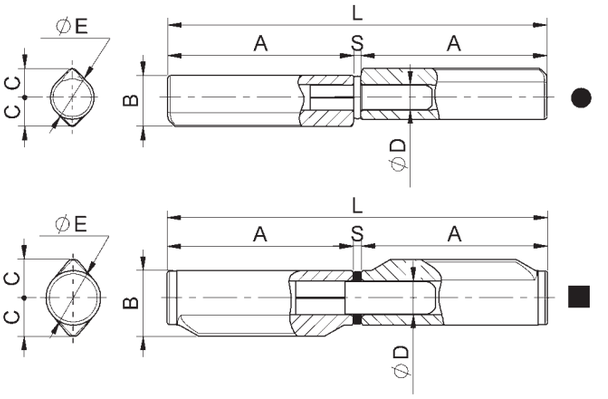

cod.	CodTek	mm.	pz/pcs	A	B	C	ØD	ØE	L	S	Tipo
255.10x12x40	ACE025501GR	Ø10x12x40	48	20	11,5	6,5	Ø6	Ø10	42	2	●
255.10x12x60	ACE025502GR	Ø10x12x60	48	28	11,5	6,5	Ø6	Ø10	58	2	●
255.12x14x80	ACE025503GR	Ø12x14x80	48	38	13,8	8	Ø7	Ø12	78	2	●
255.14x16x100	ACE025504GR	Ø14x16x100	24	48	16,2	9	Ø8	Ø14	98	2,3	●
255.16x18x120	ACE025505GR	Ø16x18x120	24	58	18,5	10,5	Ø9	Ø16	118,5	2,5	●
255.16x18x140	ACE025506GR	Ø16x18x140	24	68	18,5	10,5	Ø9	Ø16	138,5	2,5	●
255.18x20x140	ACE025507GR	Ø18x20x140	20	68	21	12	Ø10	Ø18	139	3	■
255.20x25x140	ACE025508GR	Ø20x25x140	18	68	24	14	Ø12	Ø20	139	3	■ (*)
255.22x25x150	ACE025509GR	Ø22x25x150	18	72	25,6	14,5	Ø14	Ø22	147	3	■ (*)

Art. 255Z

Cerniera con costa stampata perno acciaio con rondella fissa (*) - con rondella ottone Zincata
[PS:DescrizioneL2:Steel drop shaped galvanized hinge with steel pin with fixed washer [(*)with brass washer]]
петля-капля с латунной шайбой





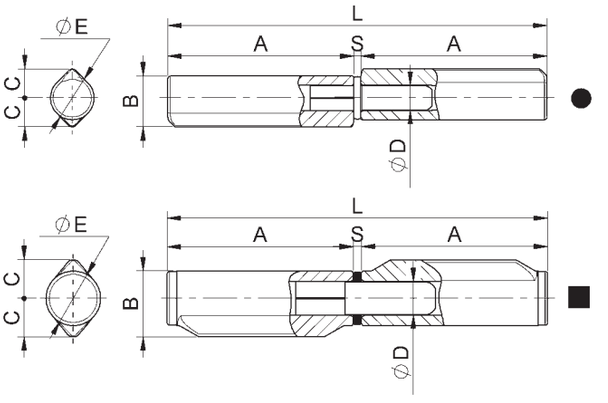

cod.	CodTek	mm.	pz/pcs	A	B	C	ØD	ØE	L	S	Tipo
255Z.10x12x40	-	Ø10x12x40	48	20	11,5	6,5	Ø6	Ø10	42	2	●
255Z.10x12x60	-	Ø10x12x60	48	28	11,5	6,5	Ø6	Ø10	58	2	●
255Z.12x14x80	-	Ø12x14x80	48	38	13,8	8	Ø7	Ø12	78	2	●
255Z.14x16x100	-	Ø14x16x100	24	48	16,2	9	Ø8	Ø14	98	2,3	●
255Z.16x18x120	-	Ø16x18x120	24	58	18,5	10,5	Ø9	Ø16	118,5	2,5	●
255Z.16x18x140	-	Ø16x18x140	24	68	18,5	10,5	Ø9	Ø16	138,5	2,5	●
255Z.18x20x140	-	Ø18x20x140	20	68	21	12	Ø10	Ø18	139	3	■
255Z.20x25x140	-	Ø20x25x140	18	68	24	14	Ø12	Ø20	139	3	■ (*)
255Z.22x25x150	-	Ø22x25x150	18	72	25,6	14,5	Ø14	Ø22	147	3	■ (*)

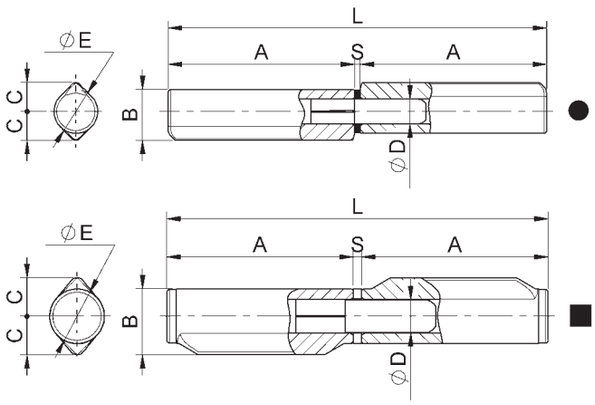





Art. 256

Cerniera con costa stampata perno con rondella ottone
Steel drop shaped hinge with brass pin with brass washer
петля-капля латунный стержень с латунной шайбой



cod.	CodTek	mm.	pz/pcs	A	B	C	ØD	ØE	L	S	Tipo
256.10x12x40	ACE025601GR	Ø10x12x40	48	20	11,5	6,5	Ø6	Ø10	42	2	●
256.10x12x60	ACE025602GR	Ø10x12x60	48	28	11,5	6,5	Ø6	Ø10	58	2	●
256.12x14x80	ACE025603GR	Ø12x14x80	48	38	13,8	8	Ø7	Ø12	78	2	●
256.14x16x100	ACE025604GR	Ø14x16x100	24	48	16,2	9	Ø8	Ø14	98	2	●
256.16x18x120	ACE025605GR	Ø16x18x120	24	58	18,5	10,5	Ø9	Ø16	118	2	●
256.16x18x140	ACE025606GR	Ø16x18x140	24	68	18,5	10,5	Ø9	Ø16	138	2	●
256.18x20x140	ACE025607GR	Ø18x20x140	20	68	21	12	Ø10	Ø18	138,5	2,5	■
256.20x25x140	ACE025608GR	Ø20x25x140	18	68	24	14	Ø12	Ø20	139	3	■
256.22x25x150	ACE025609GR	Ø22x25x150	18	72	25,6	14,5	Ø14	Ø22	147	3	■

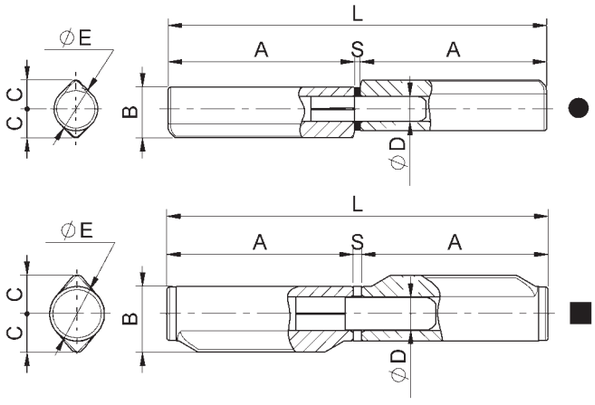





Art. 256Z

Cerniera con costa stampata perno con rondella ottone Zincata
Steel drop shaped galvanized hinge with brass pin with brass washer
петля-капля латунный стержень с латунной шайбой



cod.	CodTek	mm.	pz/pcs	A	B	C	ØD	ØE	L	S	Tipo
256Z.10x12x40	-	Ø10x12x40	48	20	11,5	6,5	Ø6	Ø10	42	2	●
256Z.10x12x60	-	Ø10x12x60	48	28	11,5	6,5	Ø6	Ø10	58	2	●
256Z.12x14x80	-	Ø12x14x80	48	38	13,8	8	Ø7	Ø12	78	2	●
256Z.14x16x100	-	Ø14x16x100	24	48	16,2	9	Ø8	Ø14	98	2	●
256Z.16x18x120	-	Ø16x18x120	24	58	18,5	10,5	Ø9	Ø16	118	2	●
256Z.16x18x140	-	Ø16x18x140	24	68	18,5	10,5	Ø9	Ø16	138	2	●
256Z.18x20x140	-	Ø18x20x140	20	68	21	12	Ø10	Ø18	138,5	2,5	■
256Z.20x25x140	-	Ø20x25x140	18	68	24	14	Ø12	Ø20	139	3	■
256Z.22x25x150	-	Ø22x25x150	18	72	25,6	14,5	Ø14	Ø22	147	3	■

Art. 257

Cerniera con costa stampata perno ottone con cuscinetto
Steel drop shaped hinge with brass pin with bearing
петля-капля латунный стержень с подшипником





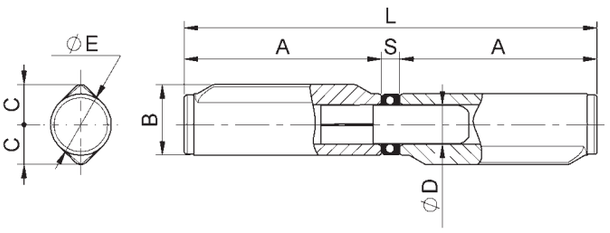

cod.	CodTek	mm.	pz/pcs	A	B	C	ØD	ØE	L	S
257.16x18x120	ACE025707GR	Ø16x18x120	24	58	18,5	10,5	Ø9	Ø16	121,5	5,7
257.16x18x140	ACE025708GR	Ø16x18x140	24	68	18,5	10,5	Ø9	Ø16	141,5	5,7
257.18x20x140	ACE025701GR	Ø18x20x140	20	68	21	12	Ø10	Ø18	142	6
257.20x25x140	ACE025702GR	Ø20x25x140	18	68	24	14	Ø12	Ø20	142,5	6,5
257.22x25x150	ACE025703GR	Ø22x25x150	18	72	25,6	14,5	Ø14	Ø22	150,5	6,7

Art. 1257

Cerniera a goccia stampata perno ottone con cuscinetto
Steel drop shaped hinge with brass pin and bearing
петля-капля латунный стержень с подшипником





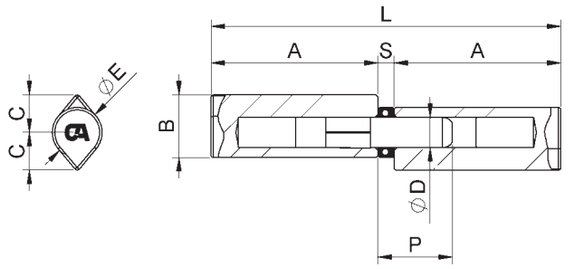

cod.	CodTek	mm.	pz/pcs	A	B	C	ØD	ØE	L	S	P
1257.20x25x100	ACE125704GR	Ø20x25x100	12	46	25	15	Ø12	Ø20	98,5	6,5	30
1257.20x25x140	ACE125702GR	Ø20x25x140	18	67	25	15	Ø12	Ø20	140,5	6,5	30
1257.20x25x150	ACE125701GR	Ø20x25x150	18	71	25	15	Ø12	Ø20	148,5	6,5	30
1257.22x27x150	ACE125703GR	Ø22x27x150	18	70	27	16	Ø14	Ø22	146,7	6,7	32

Art. 257Z

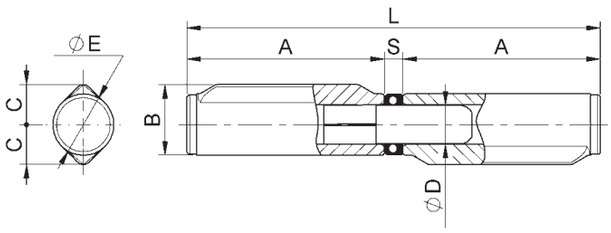



Cerniera con costa stampata perno ottone con cuscinetto zincata
Steel drop shaped galvanized hinge with brass pin with bearing
петля-капля латунный стержень с подшипником



cod.	CodTek	mm.	pz/pcs	A	B	C	ØD	ØE	L	S
257Z.16x18x120	ACE025707ZB	Ø16x18x120	24	58	18,5	10,5	Ø9	Ø16	121,5	5,7
257Z.16x18x140	-	Ø16x18x140	24	68	18,5	10,5	Ø9	Ø16	141,5	5,7
257Z.18x20x140	ACE025701ZBZB	Ø18x20x140	20	68	21	12	Ø10	Ø18	142	6
257Z.20x25x140	ACE025702ZB	Ø20x25x140	18	68	24	14	Ø12	Ø20	142,5	6,5
257Z.22x25x150	ACE025703ZBZB	Ø22x25x150	18	72	25,6	14,5	Ø14	Ø22	150,5	6,7

Art. 1257Z

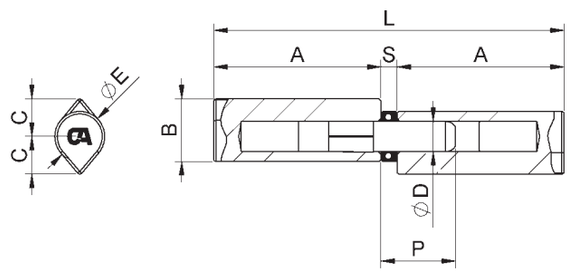



Cerniera a goccia stampata perno ottone con cuscinetto zincata
Steel drop shaped galvanized hinge with brass pin and bearing
петля-капля латунный стержень с подшипником



cod.	CodTek	mm.	pz/pcs	A	B	C	ØD	ØE	L	S	P
1257Z.20x25x100	ACE125704ZB	Ø20x25x100	12	46	25	15	Ø12	Ø20	98,5	6,5	30
1257Z.20x25x140	-	Ø20x25x140	18	67	25	15	Ø12	Ø20	140,5	6,5	30
1257Z.20x25x150	ACE125701ZBZB	Ø20x25x150	18	71	25	15	Ø12	Ø20	148,5	6,5	30
1257Z.22x27x150	ACE125703ZBZB	Ø22x27x150	18	70	27	16	Ø14	Ø22	146,7	6,7	32

Art. 257SFL

Cerniera con costa stampata sfilabile perno ottone con cuscinetto
Steel drop shaped hinge with extractable brass pin with bearing
петля-капля съёмный латунный стержень с подшипником





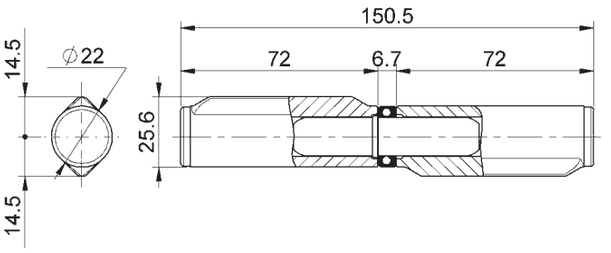

cod.	CodTek	mm.	pz/pcs
257SFL.22x25x150	ACE025704GR	Ø22x25x150	18

Art. 1257SFL

Cerniera a goccia stampata sfilabile perno ottone con cuscinetto
Steel drop shaped hinge with extractable brass pin with bearing
петля-капля с съёмным латунным стержнем и подшипником





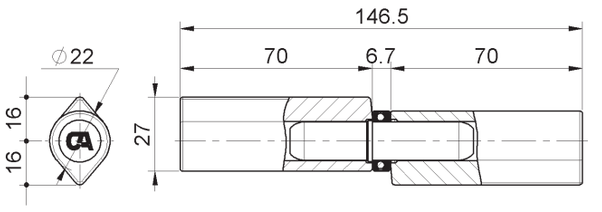

cod.	CodTek	mm.	pz/pcs
1257SFL.22x27x150	ACE125705GR	Ø22x27x150	18

Art. 257TP

tappo di protezione
Plug hinge
штырь противосъёмный





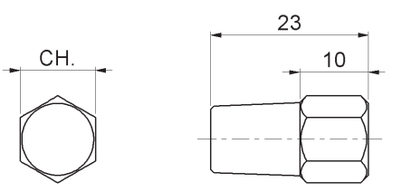

cod.	CodTek	Ø	pz/pcs	CH	x cerniera
257TP.10	ACE0257TP01GR	10	50	11	Ø18x140
257TP.12	ACE0257TP02GR	12	50	13	Ø20x140
257TP.14	ACE0257TP03GR	14	50	15	Ø22x150

Art. 258R

Cerniera con costa stampata perno acciaio regolabile con cuscinetto
Adjustable steel drop shaped hinge with steel pin with bearing
петля-капля с подшипником регулируемая

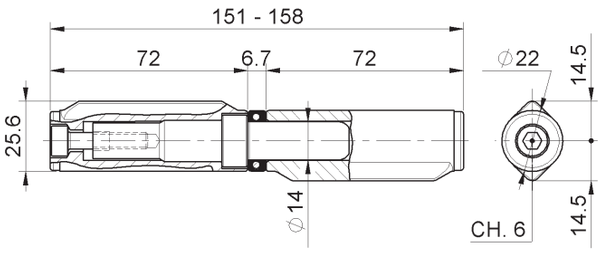





cod.	CodTek	mm.	pz/pcs
258R.22x25x150	ACE025801GRZB	Ø22x25x150	18

Art. 1258R

Cerniera a goccia stampata perno acciaio regolabile con cuscinetto
Adjustable steel drop shaped hinge with steel pin and bearing
петля-капля с подшипником регулируемая

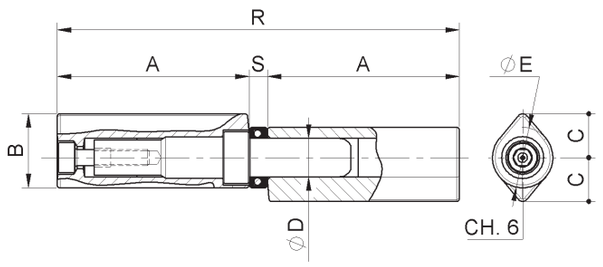





cod.	CodTek	mm.	pz/pcs	A	B	C	ØD	ØE	R	S
1258R.22x27x150	ACE125803GR	Ø22x27x150	18	70	27	16	Ø14	Ø22	147 - 154	6,7

Art. 258RZ

Cerniera con costa stampata perno acciaio regolabile con cuscinetto zincata
Adjustable steel drop shaped galvanized hinge with steel pin with bearing
петля-капля с подшипником регулируемая





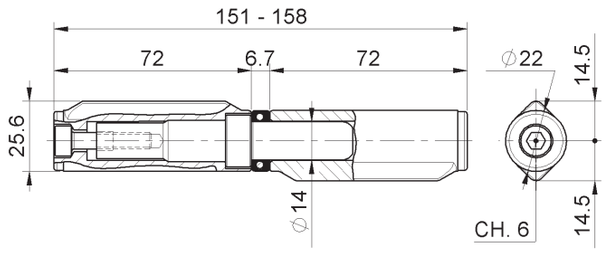

cod.	CodTek	mm.	pz/pcs
258RZ.22x25x150	-	Ø22x25x150	18

Art. 1258RZ

Cerniera a goccia stampata perno acciaio regolabile con cuscinetto zincato
Adjustable steel drop shaped galvanized hinge with steel pin and bearing
петля-капля с подшипником регулируемая





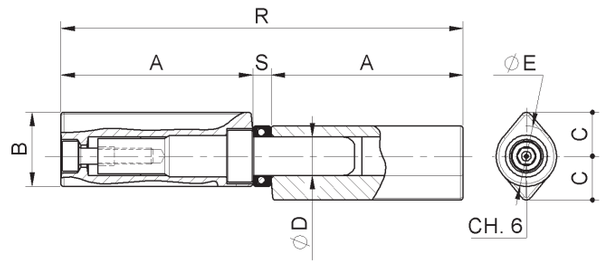

cod.	CodTek	mm.	pz/pcs	A	B	C	ØD	ØE	R	S
1258RZ.22x27x150	-	Ø22x27x150	18	70	27	16	Ø14	Ø22	147 - 154	6,7

Art. 1222

Cerniera a molla chiudi-porta
Self-closing door hinge
Петля - доводчик
Универсальная петля-капля с функцией автоматического закрывания

Disponibile versione zincata su richiesta





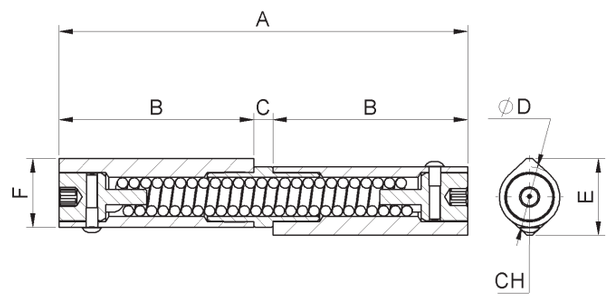

cod.	CodTek	mm.	pz/pcs	A	B	C	ØD	E	F	CH
1222.DX	ACE122202GR	Ø22x25x150	18	149	71	7	22	28	25	6
1222.SX	ACE122201GR	Ø22x25x150	18	149	71	7	22	28	25	6

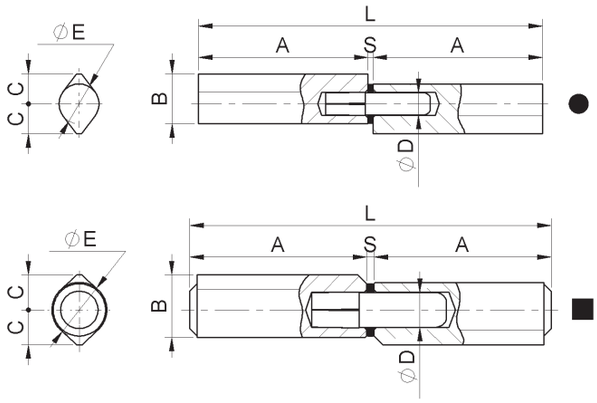



Art. 259

Cerniera a goccia tornita perno acciaio con rondella ottone
Steel drop turned hinge with steel pin with brass washer
петля-капля с латунной шайбой



cod.	CodTek	mm.	pz/pcs	A	B	C	ØD	ØE	L	S	Tipo
259.16x20x120	ACE025901GR	Ø16x20x120	24	58	20	12	Ø9	Ø16	118	2	●
259.16x20x140	ACE025902GR	Ø16x20x140	24	68	20	12	Ø9	Ø16	138	2	●
259.20x25x100	ACE025903GR	Ø20x25x100	12	46	25	15	Ø12	Ø20	95	3	●
259.20x25x150	ACE025904GR	Ø20x25x150	18	71	25	15	Ø12	Ø20	145	3	●
259.22x25x150	ACE025905GR	Ø22x25x150	18	71	25	14	Ø14	Ø22	145	3	■
259.23x28x150	-	Ø23x28x150	14	71	28,5	17	Ø14	Ø23	145	3	■
259.23x28x200	ACE025906GR	Ø23x28x200	12	96	28,5	17	Ø14	Ø23	195	3	■

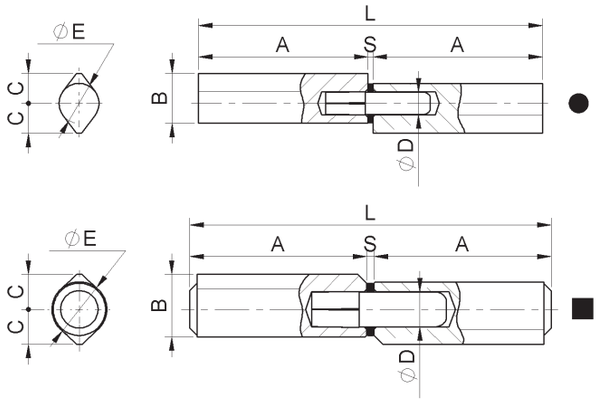



Art. 259Z

Cerniera a goccia tornita perno acciaio con rondella ottone zincata
Steel drop turned hinge galvanized with steel pin with brass washer
петля-капля с латунной шайбой



cod.	CodTek	mm.	pz/pcs	A	B	C	ØD	ØE	L	S	Tipo
259Z.16x20x120	-	Ø16x20x120	24	58	20	12	Ø9	Ø16	118	2	●
259Z.16x20x140	-	Ø16x20x140	24	68	20	12	Ø9	Ø16	138	2	●
259Z.20x25x100	-	Ø20x25x100	12	46	25	15	Ø12	Ø20	95	3	●
259Z.20x25x150	-	Ø20x25x150	18	71	25	15	Ø12	Ø20	145	3	●
259Z.22x25x150	-	Ø22x25x150	18	71	25	14	Ø14	Ø22	145	3	■
259Z.23x28x150	-	Ø23x28x150	14	71	28,5	17	Ø14	Ø23	145	3	■
259Z.23x28x200	-	Ø23x28x200	12	96	28,5	17	Ø14	Ø23	195	3	■

Art. 1150

Cerniera a goccia tornita perno acciaio con rondella ottone
Steel drop turned hinge with steel pin with brass washer
петля-капля с латунной шайбой





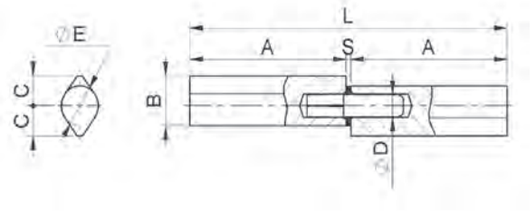

cod.	CodTek	mm.	pz/pcs	A	B	C	ØD	ØE	L	S
1150.16x20x100	ACE115001GR	Ø16x20x100	20	48	20	12	Ø9	Ø16	100	3
1150.16x20x120	ACE115002GR	Ø16x20x120	24	58	20	12	Ø9	Ø16	120	3
1150.20x25x140	ACE115003GR	Ø20x25x140	18	68	25	15	Ø12	Ø20	140	4,5
1150.20x25x160	ACE115004GR	Ø20x25x160	12	78	25	15	Ø12	Ø20	160	4,5
1150.23x28x180	ACE115005GR	Ø23x28x180	12	88	28	17	Ø14	Ø23	180	5
1150.23x28x200	ACE115006GR	Ø23x28x200	12	98	28	17	Ø14	Ø23	200	5

Art. 260

Cerniera a goccia tornita perno e rondella ottone
Steel drop turned hinge with brass pin and washer
петля-капля латунный стержень с латунной шайбой





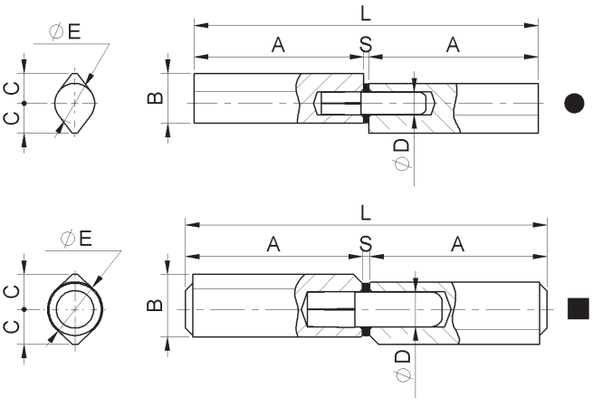

cod.	CodTek	mm.	pz/pcs	A	B	C	ØD	ØE	L	S	Tipo
260.16x20x120	ACE026001GR	Ø16x20x120	24	58	20	12	Ø9	Ø16	118	2	●
260.16x20x140	ACE026002GR	Ø16x20x140	24	68	20	12	Ø9	Ø16	138	2	●
260.20x25x100	ACE026003GR	Ø20x25x100	12	46	25	15	Ø12	Ø20	95	3	●
260.20x25x150	ACE026004GR	Ø20x25x150	18	71	25	15	Ø12	Ø20	145	3	●
260.22x25x150	ACE026005GR	Ø22x25x150	18	71	25	14	Ø14	Ø22	145	3	■
260.23x28x150	-	Ø23x28x150	14	71	28,5	17	Ø14	Ø23	145	3	■
260.23x28x200	-	Ø23x28x200	12	96	28,5	17	Ø14	Ø23	195	3	■

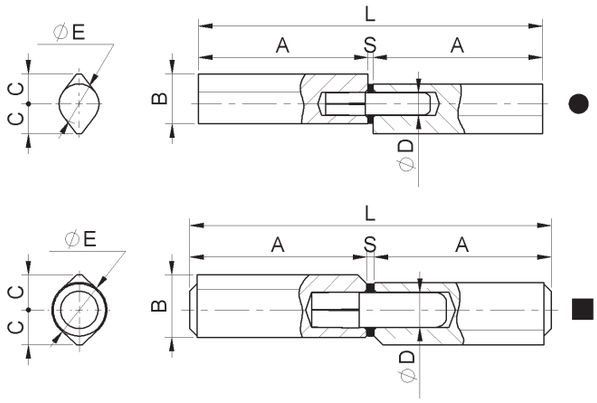



Art. 260Z

Cerniera a goccia tornita perno e rondella ottone Zincata
Steel drop turned hinge galvanized with brass pin and washer
петля-капля латунный стержень с латунной шайбой



cod.	CodTek	mm.	pz/pcs	A	B	C	ØD	ØE	L	S	Tipo
260Z.16x20x120	-	Ø16x20x120	24	58	20	12	Ø9	Ø16	118	2	●
260Z.16x20x140	-	Ø16x20x140	24	68	20	12	Ø9	Ø16	138	2	●
260Z.20x25x100	-	Ø20x25x100	12	46	25	15	Ø12	Ø20	95	3	●
260Z.20x25x150	-	Ø20x25x150	18	71	25	15	Ø12	Ø20	145	3	●
260Z.22x25x150	-	Ø22x25x150	18	71	25	14	Ø14	Ø22	145	3	■
260Z.23x28x150	-	Ø23x28x150	14	71	28,5	17	Ø14	Ø23	145	3	■
260Z.23x28x200	-	Ø23x28x200	12	96	28,5	17	Ø14	Ø23	195	3	■

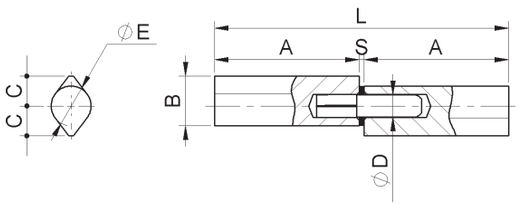



Art. 260IX

Cerniera a goccia tornita Inox perno ottone e rondella ottone
Stainless Steel drop turned hinge with brass pin and washer
петля-капля латунный стержень с латунной шайбой



cod.	CodTek	mm.	pz/pcs	A	B	C	ØD	ØE	L	S
260IX.16x20x120	ACE026001IX	Ø16x20x120	18	58	20	12	Ø9	Ø16	118	2
260IX.20x25x150	ACE026004IX	Ø20x25x150	18	71	25	15	Ø12	Ø20	145	3

Art. 1152

Cerniera a goccia tornita perno acciaio con cuscinetto
Steel drop turned hinge with steel pin with bearing
петля-капля с подшипником





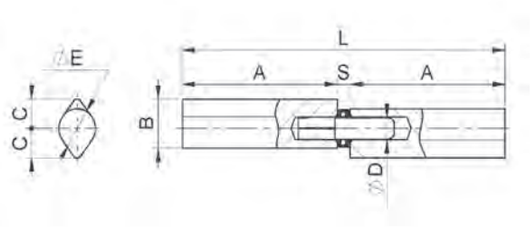

cod.	CodTek	mm.	pz/pcs	A	B	C	ØD	ØE	L	S
1152.16x20x100	ACE115201GR	Ø16x20x100	20	48	20	12	Ø9	Ø16	102	5,6
1152.16x20x120	ACE115202GR	Ø16x20x120	24	58	20	12	Ø9	Ø16	122	5,6
1152.20x25x140	ACE115203GR	Ø20x25x140	18	68	25	15	Ø12	Ø20	142	6,5
1152.20x25x160	ACE115204GR	Ø20x25x160	12	78	25	15	Ø12	Ø20	162	6,5
1152.23x28x180	ACE115205GR	Ø23x28x180	12	88	28	17	Ø14	Ø23	182	6,7
1152.23x28x200	ACE115206GR	Ø23x28x200	12	98	28	17	Ø14	Ø23	202	6,7

Art. 261

Cerniera a goccia tornita perno ottone con cuscinetto
Steel drop turned hinge with brass pin with bearing
петля-капля латунный стержень с подшипником





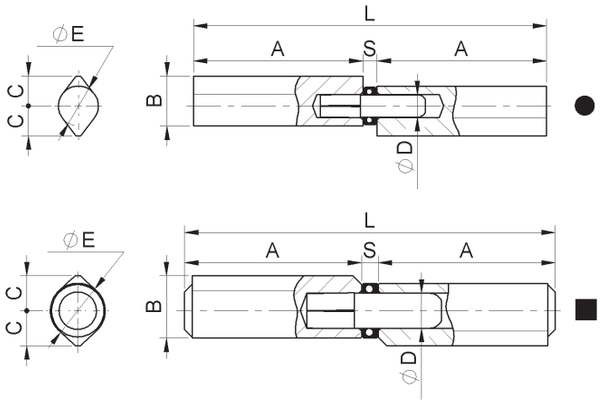

cod.	CodTek	mm.	pz/pcs	A	B	C	ØD	ØE	L	S	Tipo
261.16x20x120	ACE026101GR	Ø16x20x120	24	58	20	12	Ø9	Ø16	121,5	5,6	●
261.16x20x140	ACE026102GR	Ø16x20x140	24	68	20	12	Ø9	Ø16	141,5	5,6	●
261.20x25x100	ACE026103GR	Ø20x25x100	12	46	25	15	Ø12	Ø20	98,5	6,5	●
261.20x25x150	ACE026104GR	Ø20x25x150	18	71	25	15	Ø12	Ø20	148,5	6,5	●
261.22x25x150	ACE026105GR	Ø22x25x150	18	71	25	14	Ø14	Ø22	148,5	6,7	■
261.23x28x150	-	Ø23x28x150	14	71	28,5	17	Ø14	Ø23	148,5	6,7	■
261.23x28x200	-	Ø23x28x200	12	96	28,5	17	Ø14	Ø23	198,5	6,7	■

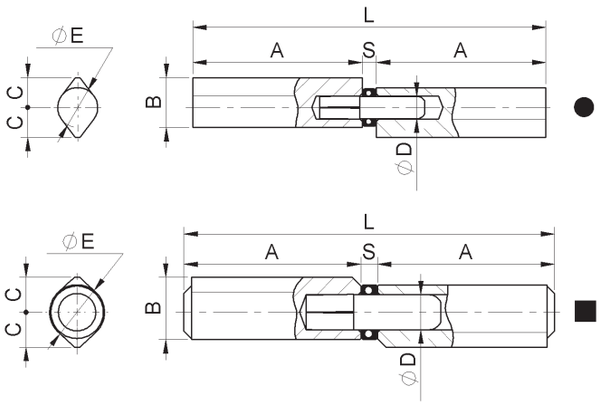

Art. 261Z

Cerniera a goccia tornita perno ottone con cuscinetto zincata
Steel drop turned galvanized hinge with brass pin with bearing
петля-капля латунный стержень с подшипником





cod.	CodTek	mm.	pz/pcs	A	B	C	ØD	ØE	L	S	Tipo
261Z.16x20x120	ACE026101ZB	Ø16x20x120	24	58	20	12	Ø9	Ø16	121,5	5,6	●
261Z.16x20x140	-	Ø16x20x140	24	68	20	12	Ø9	Ø16	141,5	5,6	●
261Z.20x25x100	-	Ø20x25x100	12	46	25	15	Ø12	Ø20	98,5	6,5	●
261Z.20x25x150	ACE026104ZBZB	Ø20x25x150	18	71	25	15	Ø12	Ø20	148,5	6,5	●
261Z.22x25x150	ACE026105ZBZB	Ø22x25x150	18	71	25	14	Ø14	Ø22	148,5	6,7	■
261Z.23x28x150	ACE026113ZB	Ø23x28x150	14	71	28,5	17	Ø14	Ø23	148,5	6,7	■
261Z.23x28x200	ACE026114ZB	Ø23x28x200	12	96	28,5	17	Ø14	Ø23	198,5	6,7	■

Art. 261IX

Cerniera a goccia tornita Inox perno ottone con cuscinetto
Stainless Steel drop turned hinge with brass pin with bearing
петля-капля латунный стержень с подшипником

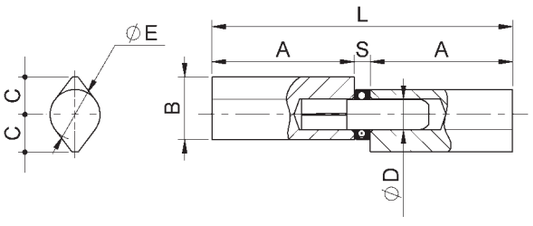





cod.	CodTek	mm.	pz/pcs	A	B	C	ØD	ØE	L	S
261IX.20x25x150	ACE026104IX	Ø20x25x150	18	71	25	15	Ø12	Ø20	148,5	6,5

Art. 261SFL

Cerniera a goccia tornita sfilabile perno ottone con cuscinetto
Steel drop turned hinge with extractable brass pin with bearing
петля-капля съёмный латунный стержень с подшипником





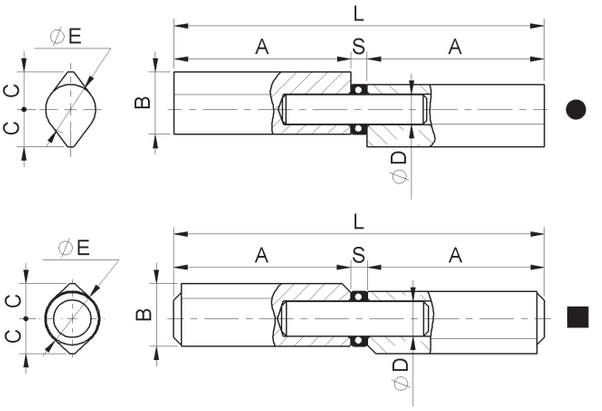

cod.	CodTek	mm.	pz/pcs	A	B	C	ØD	ØE	L	S	Tipo
261SFL.20x25x100	ACE026111GR	Ø20x25x100	12	46	25	15	Ø12	Ø20	98,5	6,5	●
261SFL.20x25x150	ACE026106GR	Ø20x25x150	18	71	25	15	Ø12	Ø20	148,5	6,5	●
261SFL.22x25x150	ACE026107GR	Ø22x25x150	18	71	25	14	Ø14	Ø22	148,5	6,7	■
261SFL.23x28x150	ACE026109GR	Ø23x28x150	14	71	28,5	17	Ø14	Ø23	148,5	6,7	■
261SFL.23x28x200	ACE026110GR	Ø23x28x200	12	96	28,5	17	Ø14	Ø23	198,5	6,7	■

Art. 262

Cerniera a goccia tornita perno acciaio con cuscinetto
Steel drop turned hinge with steel pin with bearing
петля-капля с подшипником





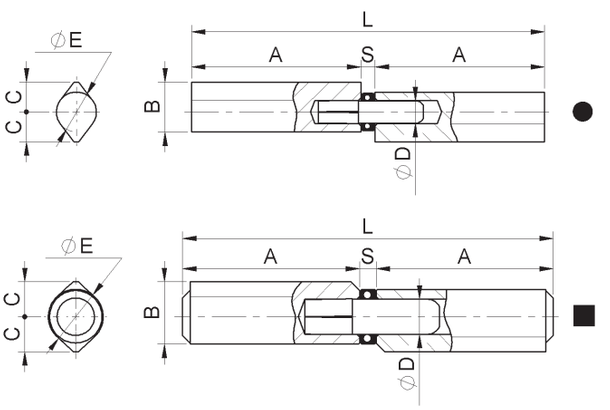

cod.	CodTek	mm.	pz/pcs	A	B	C	ØD	ØE	L	S	Tipo
262.16x20x120	ACE026201GR	Ø16x20x120	24	58	20	12	Ø9	Ø16	121,5	5,6	●
262.16x20x140	ACE026202GR	Ø16x20x140	24	68	20	12	Ø9	Ø16	141,5	5,6	●
262.20x25x100	ACE026203GR	Ø20x25x100	12	46	25	15	Ø12	Ø20	98,5	6,5	●
262.20x25x150	ACE026204GRZB	Ø20x25x150	18	71	25	15	Ø12	Ø20	148,5	6,5	●
262.22x25x150	ACE026205GR	Ø22x25x150	18	71	25	14	Ø14	Ø22	148,5	6,7	■
262.23x28x150	ACE026212GR	Ø23x28x150	14	71	28,5	17	Ø14	Ø23	148,5	6,7	■
262.23x28x200	ACE026213GR	Ø23x28x200	12	96	28,5	17	Ø14	Ø23	198,5	6,7	■

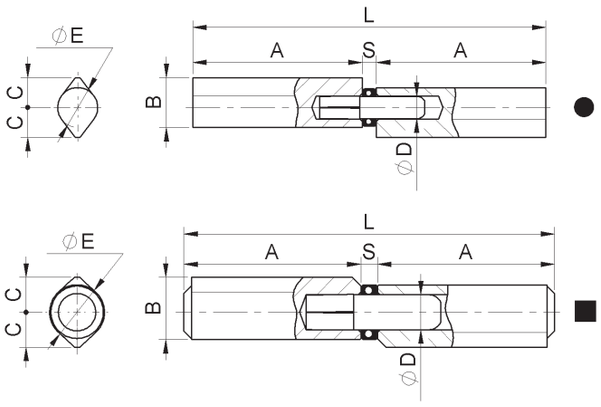



Art. 262Z

Cerniera a goccia tornita perno acciaio con cuscinetto zincata
Steel drop turned hinge galvanized with steel pin with bearing
петля-капля с подшипником



cod.	CodTek	mm.	pz/pcs	A	B	C	ØD	ØE	L	S	Tipo
262Z.16x20x120	-	Ø16x20x120	24	58	20	12	Ø9	Ø16	121,5	5,6	●
262Z.16x20x140	-	Ø16x20x140	24	68	20	12	Ø9	Ø16	141,5	5,6	●
262Z.20x25x100	-	Ø20x25x100	12	46	25	15	Ø12	Ø20	98,5	6,5	●
262Z.20x25x150	-	Ø20x25x150	18	71	25	15	Ø12	Ø20	148,5	6,5	●
262Z.22x25x150	-	Ø22x25x150	18	71	25	14	Ø14	Ø22	148,5	6,7	■
262Z.23x28x150	-	Ø23x28x150	14	71	28,5	17	Ø14	Ø23	148,5	6,7	■
262Z.23x28x200	-	Ø23x28x200	12	96	28,5	17	Ø14	Ø23	198,5	6,7	■

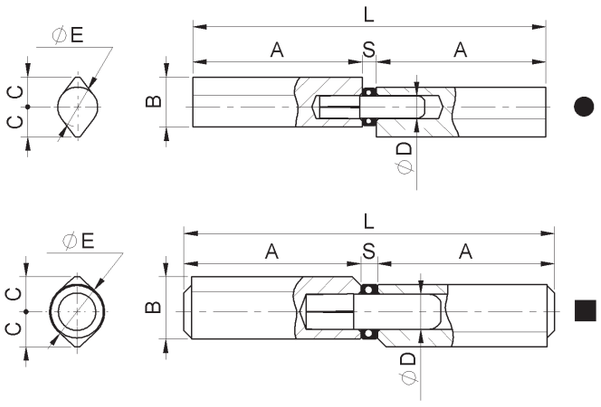



Art. 262SFL

Cerniera a goccia tornita sfilabile perno acciaio con cuscinetto
Steel drop turned hinge with extractable steel pin with bearing
петля-капля с подшипником



cod.	CodTek	mm.	pz/pcs	A	B	C	ØD	ØE	L	S	Tipo
262SFL.20X25X100	ACE026207GR	Ø20x25x100	12	46	25	15	Ø12	Ø20	98,5	6,5	●
262SFL.20X25X150	ACE026208GR	Ø20x25x150	18	71	25	15	Ø12	Ø20	148,5	6,5	●
262SFL.22X25X150	ACE026209GR	Ø22x25x150	18	71	25	14	Ø14	Ø22	148,5	6,7	■
262SFL.23X28X150	ACE026211GR	Ø23x28x150	14	71	28,5	17	Ø14	Ø23	148,5	6,7	■

Art. 263R

Cerniera a goccia tornita perno acciaio regolabile
Adjustable steel drop turned hinge with steel pin
петля-капля с шариком регулируемая



SALDARE
REGOLABILE
ACCIAIO

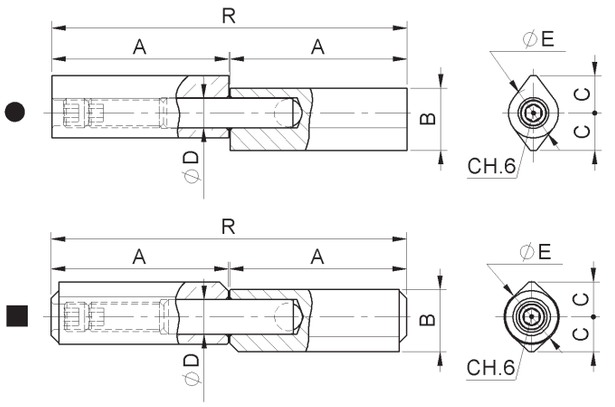

cod.	CodTek	mm.	pz/pcs	A	B	C	ØD	ØE	R	Tipo
263R.20x25x150	ACE026301GRZB	Ø20x25x150	18	71	25	15	Ø12	Ø20	142-148	●
263R.22x25x150	ACE026302GR	Ø22x25x150	18	71	25	14	Ø14	Ø22	142-148	■

Art. 263RZ

Cerniera a goccia tornita perno acciaio regolabile zincata
Adjustable steel drop turned galvanized hinge with steel pin
петля-капля с шариком регулируемая



SALDARE
REGOLABILE
ACCIAIO

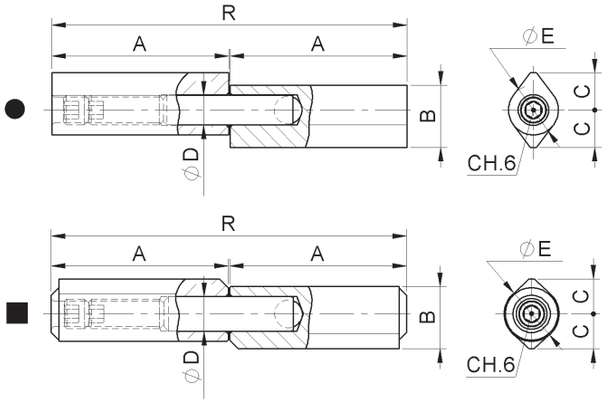

cod.	CodTek	mm.	pz/pcs	A	B	C	ØD	ØE	R	Tipo
263RZ.20x25x150	-	Ø20x25x150	18	71	25	15	Ø12	Ø20	142-148	●
263RZ.22x25x150	-	Ø22x25x150	18	71	25	14	Ø14	Ø22	142-148	■

Art. 263RIX

Cerniera a goccia tornita Inox perno acciaio regolabile
Stainless steel adjustable steel drop turned hinge with steel pin
петля-капля с шариком регулируемая



INOX
SALDARE
OTTONE

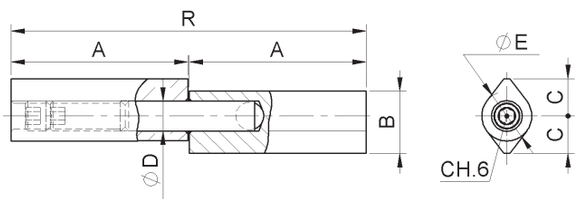

cod.	CodTek	mm.	pz/pcs	A	B	C	ØD	ØE	R
263RIX.20x25x150	ACE026301IX	Ø20x25x150	18	71	25	15	Ø12	Ø20	142-148

Art. 263RR

Cerniera a goccia tornita perno acciaio regolabile c/finta rondella
Adjustable steel drop turned hinge with steel pin w/hidden washer
петля-капля регулируемая с потайным шариком и стальным стержнем

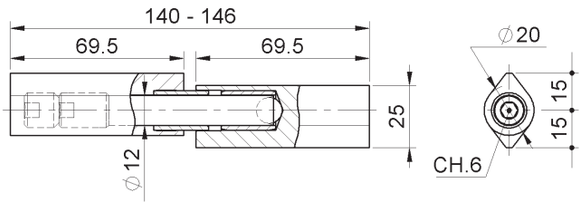

SALDARE
REGOLABILE
ACCIAIO



cod.	CodTek	mm.	pz/pcs
263RR.20x25x140	BCE026303GR	Ø20x25x140	18

Art. 263RRZ

Cerniera a goccia tornita perno acciaio regolabile c/finta rondella zincata
Adjustable steel drop turned galvanized hinge with steel pin w/hidden washer
петля-капля регулируемая с потайным шариком и стальным стержнем

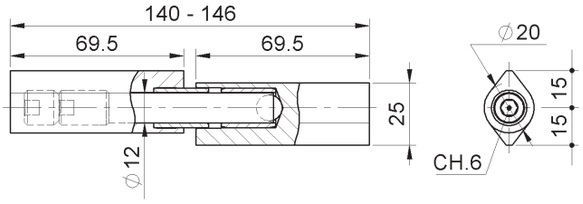

SALDARE
REGOLABILE
ACCIAIO



cod.	CodTek	mm.	pz/pcs
263RRZ.20x25x140	-	Ø20x25x140	18

Art. 1200

Cerniera tornita 2 ali lunghe perno acciaio e rondella ottone sfilabile
Steel doors galvanized hinge with steel pin with brass washer
петля для бронированных дверей с латунной шайбой
Disponibile versione zincata su richiesta





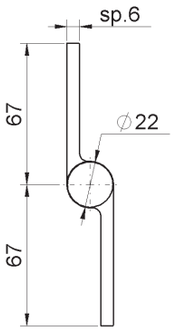

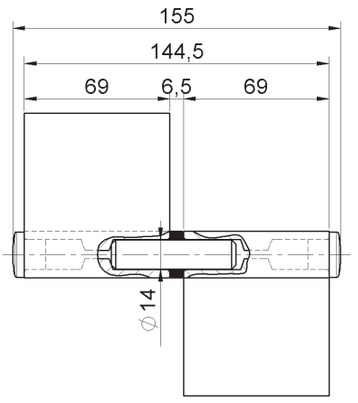

cod.	CodTek	mm.	pz/pcs
1200.145	ACE120001GR	145	10

Art. 1202

Cerniera tornita 2 ali lunghe con perno acciaio e cuscinetto sfilabile
Steel doors hinge with steel pin with bearing
петля для бронированных дверей с подшипником
Disponibile versione zincata su richiesta





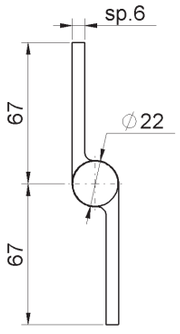

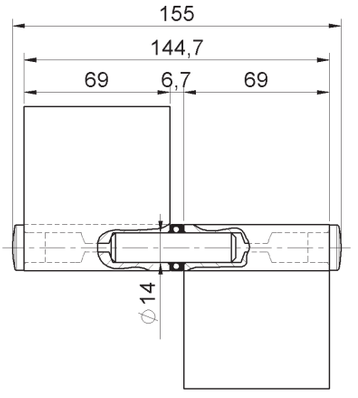

cod.	CodTek	mm.	pz/pcs
1202.145	ACE120201GR	145	10

Art. 1204

Cerniera tornita 2 ali lunghe con perno e rondella ottone sfilabile
Steel doors hinge with brass pin with brass washer
петля для бронированных дверей латунный стержень с латунной шайбой
Disponibile versione zincata su richiesta





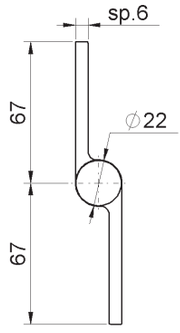

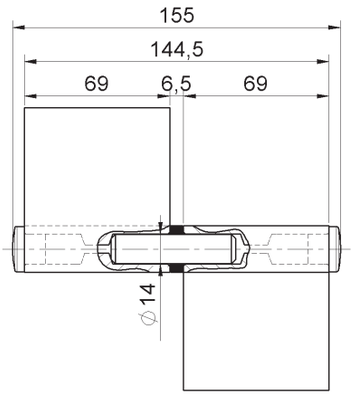

cod.	CodTek	mm.	pz/pcs
1204.145	ACE120401GR	145	10

Art. 1206

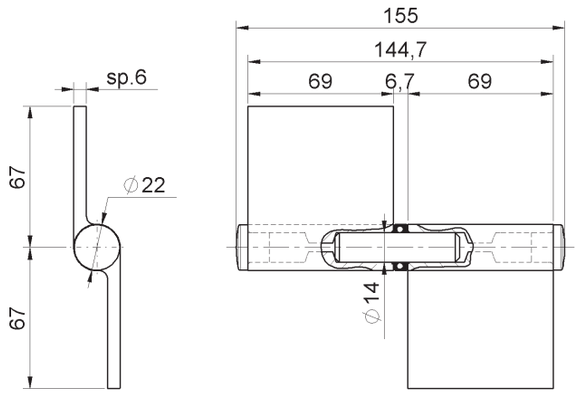



Cerniera tornita 2 ali lunghe con perno ottone e cuscinetto sfilabile
Steel doors hinge with brass pin with bearing
петля для бронированных дверей латунный стержень с подшипником

Disponibile versione zincata su richiesta



cod.	CodTek	mm.	pz/pcs
1206.145	ACE120601GR	145	10

Art. 1208R

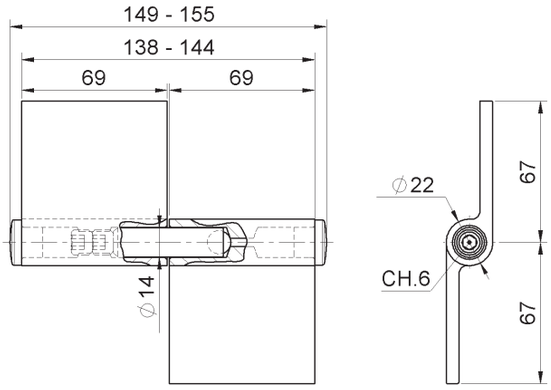



Cerniera tornita 2 ali lunghe con perno acciaio regolabile
Adjustable steel doors hinge with steel pin
петля для бронированных дверей регулируемая с шариком

Disponibile versione zincata su richiesta



cod.	CodTek	mm.	pz/pcs
1208R.145	ACE120801GR	145	10

Art. 1210

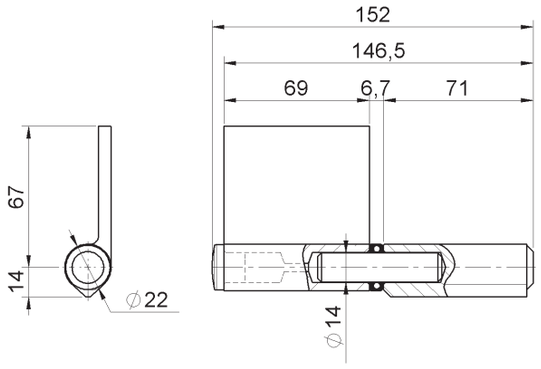



Cerniera tornita 1 ala lunga+1 ala a goccia perno ottone e cuscinetto
Steel doors hinge with long and short wing, with brass pin with bearing
петля для бронированных дверей латунный стержень с подшипником

Disponibile versione zincata su richiesta



cod.	CodTek	mm.	pz/pcs
1210.145	ACE121001GR	145	10

Art. 1212R

Cerniera tornita 1 ala lunga+1 ala a goccia perno acciaio regolabile con cuscinetto
Adjustable steel doors hinge with steel pin
петля для бронированных дверей регулируемая с шариком

Disponibile versione zincata su richiesta



SALDARE
REGOLABILE
ACCIAIO

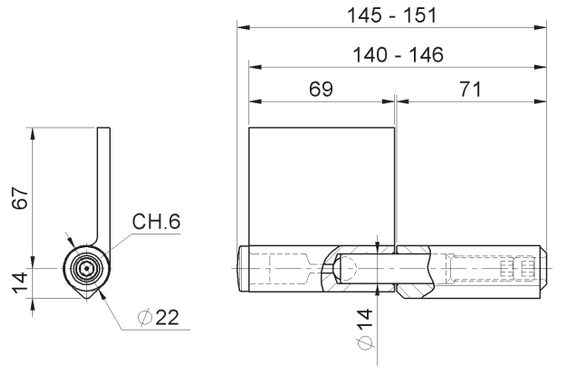

cod.	CodTek	mm.	pz/pcs
1212R.145	ACE121201GR	145	10

Art. 1214

Cerniera tornita 1 ala lunga+ 1 ala a T perno regolabile per porte blindate
Adjustable steel doors hinge right/left
петля для бронированных дверей регулируемая с шариком

Disponibile versione zincata su richiesta



SALDARE
REGOLABILE
FISSARE
ACCIAIO

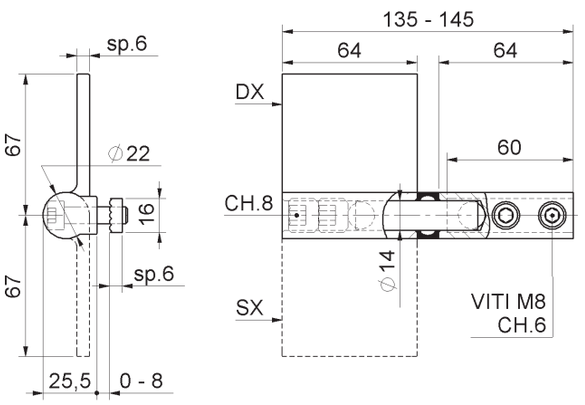

cod.	CodTek	mm.	pz/pcs
1214.DX	ACE121401GR	UNICA	10
1214.SX	ACE121402GR	UNICA	10

Art. 111

Cuscinetto reggispinta zincato
Ball bearing white- zinc
подшипник для петели

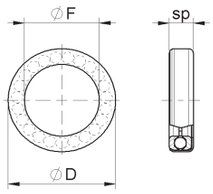

CUSCINETTO



Cod.	CodTek	Ø	Pz/Pcs	ØF	ØD	sp	Portata
111.9	ACE011101ZB	9	100	Ø9	Ø15	5,6	3000 N
111.10	ACE011102ZB	10	100	Ø10	Ø17,5	6	4500 N
111.11	ACE011103ZB	11	100	Ø11	Ø19	6,5	5000 N
111.12	ACE011104ZB	12	100	Ø12	Ø20	6,5	8500 N
111.12,5	ACE011105ZB	12,5	100	Ø12,5	Ø20	7	3000 N
111.13	ACE011106ZB	13	100	Ø13	Ø21	6,5	6000 N
111.14	ACE011107ZB	14	100	Ø14	Ø22	6,7	9000 N
111.20	ACE011108ZB	20	100	Ø20	Ø29	6,5	10000 N

Tutti i cuscinetti sono stati testati con prove di carico assiale per una durata di 200000 cicli (600 cicli/min), lubrificati ogni 25000 cicli con grasso Liplex EP1. Per una maggior durata, si consiglia di caricare il cuscinetto al 75% della sua portata. Si consiglia di ingrassare periodicamente il cuscinetto.
All the bearings have undergone axial load resistance tests for a duty of 200000 cycles (600 cycles/min), lubricated every 25000 cycles with Liplex EP1 grease. For greater duties, it is recommended to reduce the load on the bearing to 75% of its capacity. Periodi cal greasing of the bearing is recommended.

Art. 112

Cuscinetto reggispinta zincato nero
Ball bearing black- zinc
подшипник для петель чёрный

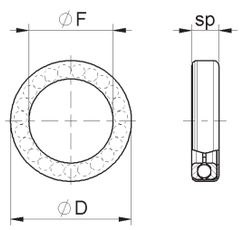

CUSCINETTO



Cod.	CodTek	Ø	Pz/Pcs	ØF	ØD	sp	portata
112.10	ACE011202ZN	10	100	Ø10	Ø17,5	6	4500 N
112.12	ACE011204ZN	12	100	Ø12	Ø20	6,5	8500 N
112.14	ACE011207ZN	14	100	Ø14	Ø22	6,7	9000 N

Tutti i cuscinetti sono stati testati con prove di carico assiale per una durata di 200000 cicli (600 cicli/min), lubrificati ogni 25000 cicli con grasso Liplex EP1. Per una maggior durata, si consiglia di caricare il cuscinetto al 75% della sua portata. Si consiglia di ingrassare periodicamente il cuscinetto.
All the bearings have undergone axial load resistance tests for a duty of 200000 cycles (600 cycles/min), lubricated every 25000 cycles with Liplex EP1 grease. For greater duties, it is recommended to reduce the load on the bearing to 75% of its capacity. Periodi cal greasing of the bearing is recommended.

Art. 114IX

Cuscinetto reggispinta inox
Stainless steel ball bearing
подшипник, нержавеющая сталь

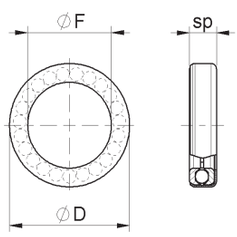

INOX

CUSCINETTO



Cod.	CodTek	Ø	Pz/Pcs	Portata	ØF	ØD	sp
114IX.10	ACE011401IX	10	100	4000 N	Ø10	Ø17,5	6
114IX.12	ACE011402IX	12	100	5500 N	Ø12	Ø20	6,5
114IX.14	ACE011403IX	14	100	6500 N	Ø14	Ø22	6,7

Tutti i cuscinetti sono stati testati con prove di carico assiale per una durata di 200000 cicli (600 cicli/min), lubrificati ogni 25000 cicli con grasso Liplex EP1. Per una maggior durata, si consiglia di caricare il cuscinetto al 75% della sua portata. Si consiglia di ingrassare periodicamente il cuscinetto.
All the bearings have undergone axial load resistance tests for a duty of 200000 cycles (600 cycles/min), lubricated every 25000 cycles with Liplex EP1 grease. For greater duties, it is recommended to reduce the load on the bearing to 75% of its capacity. Periodi cal greasing of the bearing is recommended.

Art. 113OT

Rondella ottone
Brass washer
шайба для петель латунная



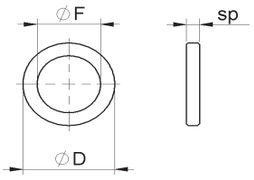



Cod.	CodTek	Ø	Pz/Pcs	ØF	ØD	sp
113OT.6x10x2	ACE011301	6x10x2	300	Ø6	Ø10	2
113OT.7x12x2	ACE011302	7x12x2	300	Ø7	Ø12	2
113OT.8x12x2	ACE011303	8x12x2	300	Ø8	Ø12	2
113OT.8x14x2	ACE011304	8x14x2	300	Ø8	Ø14	2
113OT.9x13x2	ACE011305	9x13x2	300	Ø9	Ø13	2
113OT.9x15x3	ACE011317	9x15x3	300	Ø9	Ø15	3
113OT.9x16x2	ACE011306	9x16x2	300	Ø9	Ø16	2
113OT.10x14x2	ACE011307	10x14x2	200	Ø10	Ø14	2
113OT.10x17x2,5	ACE011308	10x17x2,5	200	Ø10	Ø17	2,5
113OT.11x16x2	ACE011309	11x16x2	200	Ø11	Ø16	2
113OT.12x17x2	ACE011325	12x17x2	200	Ø12	Ø17	2
113OT.12x20x3	ACE011310	12x20x3	200	Ø12	Ø20	3
113OT.12x19x4,5	ACE011318	12x19x4,5	100	Ø12	Ø19	4,5
113OT.12x19x6,5	ACE011316	12x19x6,5	100	Ø12	Ø19	6,5
113OT.14x20x2	ACE011326	14x20x2	200	Ø14	Ø20	2
113OT.14x21x1	ACE011311	14x21x1	200	Ø14	Ø21	1
113OT.14x21x2	ACE011312	14x21x2	200	Ø14	Ø21	2
113OT.14x21x3	ACE011313	14x21x3	100	Ø14	Ø21	3
113OT.14x21x6,5	ACE011314	14x21x6,5	100	Ø14	Ø21	6,5
113OT.16x23x3	ACE011320	16x23x3	100	Ø16	Ø23	3
113OT.20x28x6	ACE011315	20x28x6	100	Ø20	Ø28	6
113OT.24x32x5	ACE011324	24x32x5	100	Ø24	Ø32	5

Art. 113ZB

Rondella zincata
Galvanized washer
шайба оцинкованная



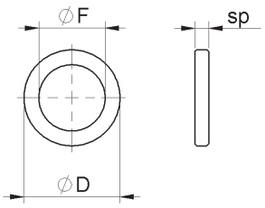



Cod.	CodTek	Ø	Pz/Pcs	ØF	ØD	sp
113ZB.6x10x2	ACE011301ZB	6x10x2	300	Ø6	Ø10	2
113ZB.8x12x2	ACE011303ZB	8x12x2	300	Ø8	Ø12	2
113ZB.9x13x2	ACE011305ZB	9x13x2	300	Ø9	Ø13	2
113ZB.10x14x2	ACE011307ZB	10x14x2	200	Ø10	Ø14	2
113ZB.11x16x2	ACE011309ZB	11x16x2	200	Ø11	Ø16	2
113ZB.12x17x2,2	ACE011325ZB	12x17x2,2	200	Ø12	Ø17	2,2
113ZB.14x20x2,3	ACE011326ZB	14x20x2,3	200	Ø14	Ø20	2,3

Art. 730

Antistrappo con perno filettato
Safety-pin for security armoured doors
шип противосъёмный, для стальных дверей

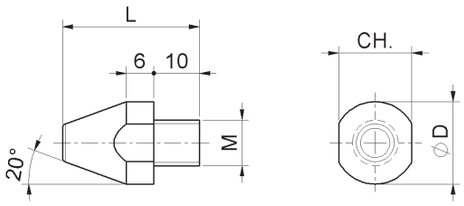

FISSARE



cod.	CodTek	mm.	pz/pcs	ØD	L	CH
730.8	AAC073002ZB	M8	300	Ø16	28	14
730.10	AAC073001ZB	M10	300	Ø18	30	16

Art. 731Z

Antistrappo per vite testa svasata zincato
Safety-pin for security armoured doors
galvanised
шип противосъёмный, для стальных дверей

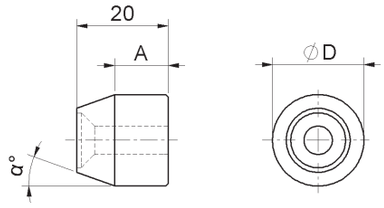

FISSARE



cod.	CodTek	Ø	pz/pcs	A	α°	ØD
731Z.16	AAC073102ZB	16	300	13	10°	Ø16
731Z.20	AAC073101ZB	20	300	12	20°	Ø20

Art. 115

Cerniera per cancelli 2 ali aperte con rondella ottone
Large hinge with 2 open wings with brass washer
петля разборная 2 части под сварку с латунной шайбой





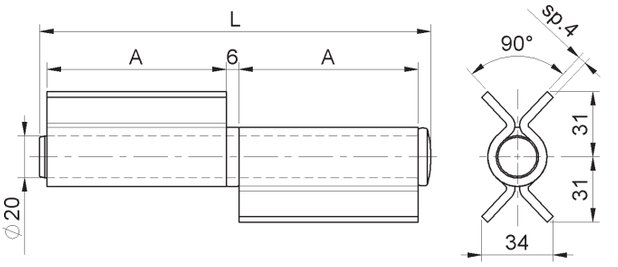

Cod.	CodTek	mm.	Pz/Pcs	A	L
115.90	ACE011501GRZB	90	8	40	94
115.180	ACE011502GRZB	180	4	85	185

Art. 120

Cerniera per cancelli 2 ali aperte con cuscinetto
Large hinge with 2 open wings with bearing
петля разборная 2 части под сварку с подшипником





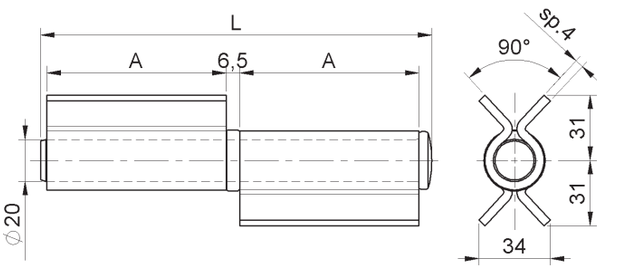

Cod.	CodTek	mm.	Pz/Pcs	A	L
120.90	ACE012001GRZB	90	8	40	94
120.180	ACE012002GRZB	180	4	85	185

Art. 125

Cerniera per cancelli 3 ali aperte con rondelle ottone
Large hinge with 3 open wings with brass washer
петля разборная 3 части под сварку с латунной шайбой





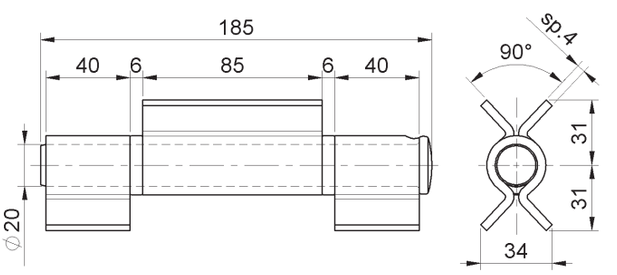

cod.	CodTek	mm.	pz/pcs
125.180	ACE012501GRZB	180	4

Art. 130

Cerniera per cancelli 3 ali aperte con cuscinetto
Large hinge with 3 open wings with bearing
петля разборная 3 части под сварку с подшипником

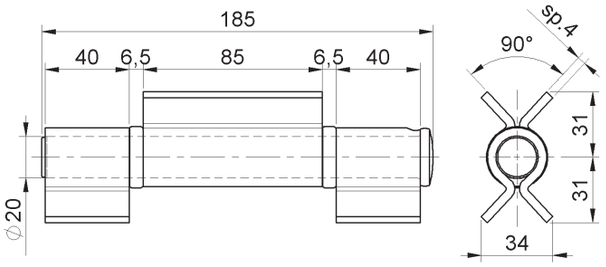





cod.	CodTek	mm.	pz/pcs
130.180	ACE013001GRZB	180	4

Art. 135

Cerniera per cancelli 4 ali aperte con rondelle ottone
Large hinge with 4 open wings with brass washer
петля разборная 4 части под сварку с латунной шайбой

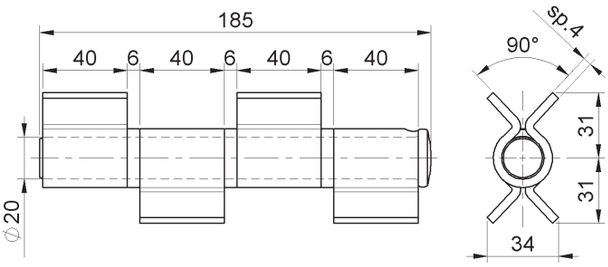





cod.	CodTek	mm.	pz/pcs
135.180	ACE013501GRZB	180	4

Art. 140

Cerniera per cancelli 4 ali aperte con cuscinetti
Large hinge with 4 open wings with bearing
петля разборная 4 части под сварку с подшипником

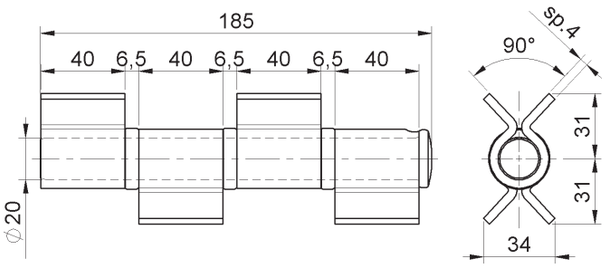





cod.	CodTek	mm.	pz/pcs
140.180	ACE014001GRZB	180	4

Art. 145

Cerniera per cancelli 2 ali chiuse con rondella ottone
Large hinge with 2 closed wings with brass washer
петля разборная 2 части под сварку с латунной шайбой





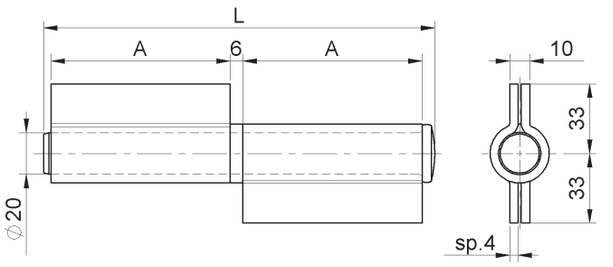

cod.	CodTek	mm.	pz/pcs	A	L
145.90	ACE014501GRZB	90	12	40	94
145.180	ACE014502GRZB	180	6	85	185

Art. 150

Cerniera per cancelli 2 ali chiuse con cuscinetto
Large hinge with 2 closed wings with bearing
петля разборная 2 части под сварку с подшипником





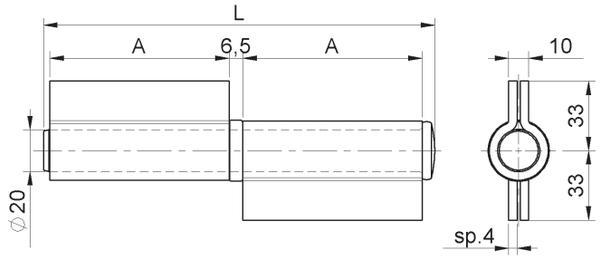

cod.	CodTek	mm.	pz/pcs	A	L
150.90	ACE015001GRZB	90	12	40	94
150.180	ACE015002GRZB	180	6	85	185

Art. 155

Cerniera per cancelli 3 ali chiuse con rondelle ottone
Large hinge with 3 closed wings with brass washer
петля разборная 3 части под сварку с латунной шайбой





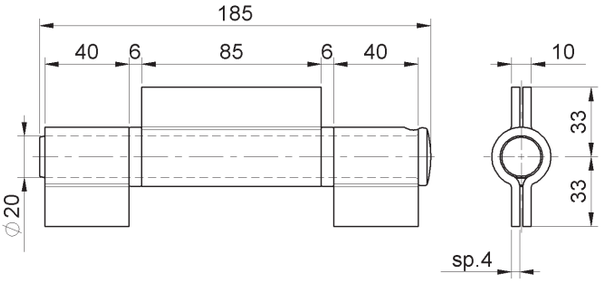

cod.	CodTek	mm.	pz/pcs
155.180	ACE015501GRZB	180	6

Art. 160

Cerniera per cancelli 3 ali chiuse con cuscinetti
Large hinge with 3 closed wings with bearing
петля разборная 3 части под сварку с подшипником

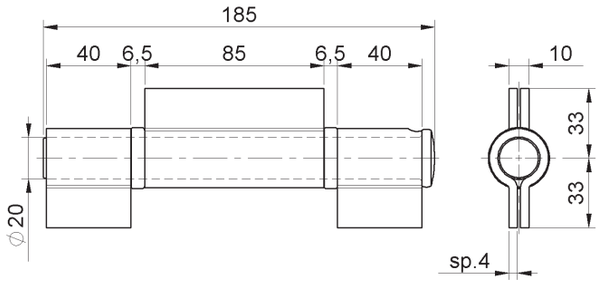





cod.	CodTek	mm.	pz/pcs
160.180	ACE016001GRZB	180	6

Art. 165

Cerniera per cancelli 4 ali chiuse con rondelle ottone
Large hinge with 4 closed wings with brass washer
петля разборная 4 части под сварку с латунной шайбой

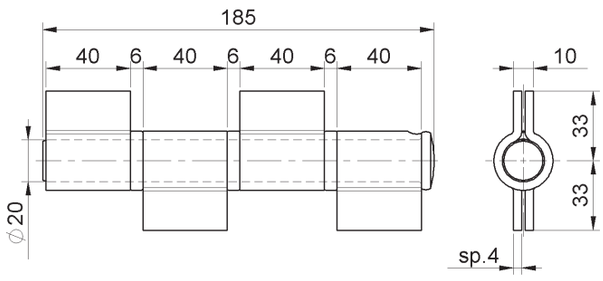





cod.	CodTek	mm.	pz/pcs
165.180	ACE016501GRZB	180	6

Art. 170

Cerniera per cancelli 4 ali chiuse con perno e cuscinetti
Large hinge with 4 closed wings with bearing
петля разборная 4 части под сварку с подшипником

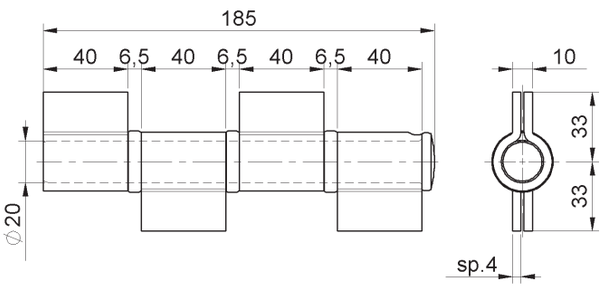





cod.	CodTek	mm.	pz/pcs
170.180	ACE017001GRZB	180	6

Art. 175

Cerniera per cancelli 2 ali corte con rondella ottone
Large hinge with 2 short wings with brass washer
петля разборная 2 части под сварку с латунной шайбой





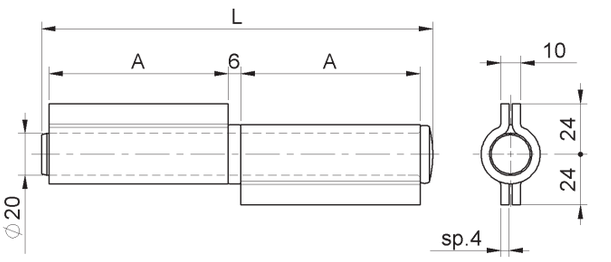

cod.	CodTek	mm.	pz/pcs	A	L
175.90	ACE017501GRZB	90	12	40	94
175.180	ACE017502GRZB	180	6	85	185

Art. 180

Cerniera per cancelli 2 ali corte con cuscinetto
Large hinge with 2 short wings with bearing
петля разборная 2 части под сварку с подшипником





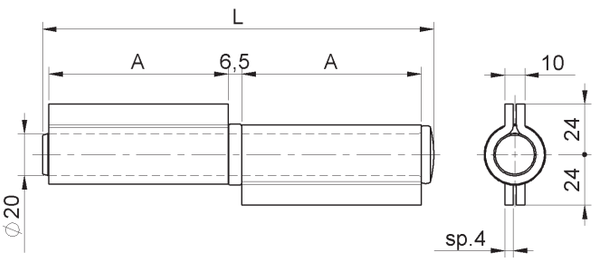

cod.	CodTek	mm.	pz/pcs	A	L
180.90	ACE018001GRZB	90	12	40	94
180.180	ACE018002GRZB	180	6	85	185

Art. 185

Cerniera per cancelli 3 ali corte con rondelle ottone
Large hinge with 3 short wings with brass washer
петля разборная 3 части под сварку с латунной шайбой





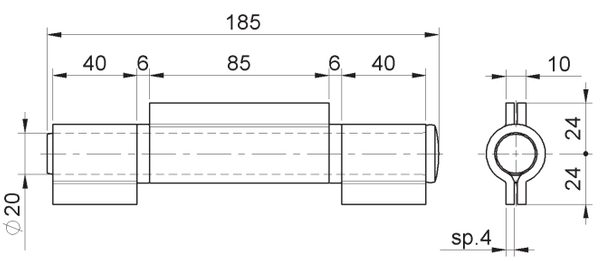

cod.	CodTek	mm.	pz/pcs
185.180	ACE018501GRZB	180	6

Art. 190

Cerniera per cancelli 3 ali corte con cuscinetti
Large hinge with 3 short wings with bearing
петля разборная 3 части под сварку с подшипником

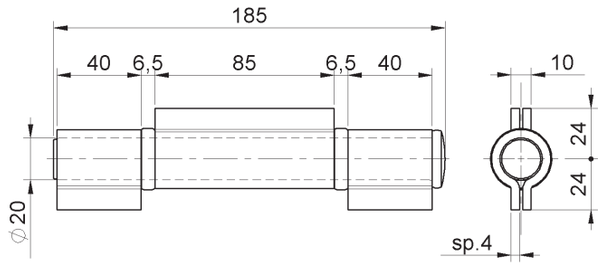





cod.	CodTek	mm.	pz/pcs
190.180	ACE019001GRZB	180	6

Art. 195

Cerniera per cancelli 4 ali corte con rondelle ottone
Large hinge with 4 short wings with brass washer
петля разборная 4 части под сварку с латунной шайбой

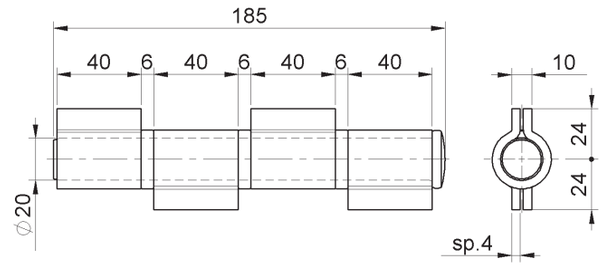





cod.	CodTek	mm.	pz/pcs
195.180	ACE019501GRZB	180	6

Art. 200

Cerniera per cancelli 4 ali corte con cuscinetti
Large hinge with 4 short wings with bearing
петля разборная 4 части под сварку с подшипником

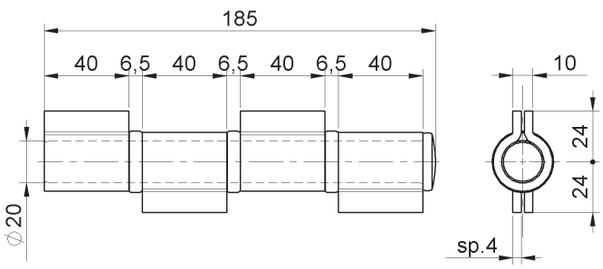





cod.	CodTek	mm.	pz/pcs
200.180	ACE020001GRZB	180	6

Art. 201

Cerniera gigante 2 ali con rondella ottone
Large hinge with 2 wings with extractable ø 24 pin
петля разборная 2 части под сварку с шайбой





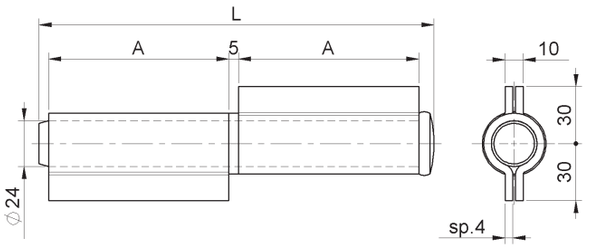

cod.	CodTek	mm.	pz/pcs	A	L
201.200	ACE020101GR	200	6	95	208
201.300	ACE020102GR	300	2	145	308

Art. 202

Cerniera gigante 3 ali con rondelle ottone
Large hinge with 3 wings with extractable ø 24 pin
петля разборная 3 части под сварку с шайбой





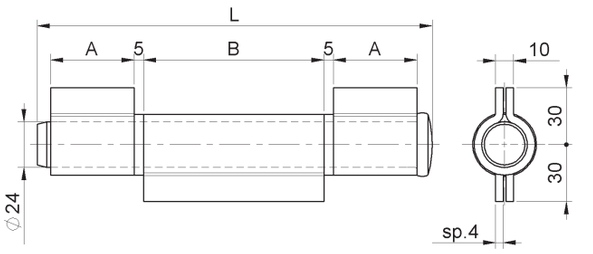

cod.	CodTek	mm.	pz/pcs	A	B	L
202.200	ACE020201GR	200	6	44	95	208
202.300	ACE020202GR	300	2	69	145	308

Art. 203

Cerniera gigante 4 ali con rondelle ottone
Large hinge with 4 wings with extractable ø 24 pin
петля разборная 4 части под сварку с латунной шайбой





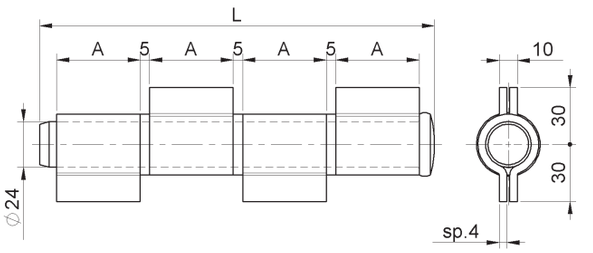

cod.	CodTek	mm.	pz/pcs	A	L
203.200	ACE020301GR	200	6	44	208
203.300	ACE020302GR	300	2	69	308

LEGENDA SIMBOLI
Symbol description



COMPONENTE DA SALDARE_*COMPONENTS REQUIRING WELDING*

• Realizzare una saldatura di dimensioni adatte a supportare le forze in gioco e con materiale d'apporto idoneo.
• Rinforzare adeguatamente le zone d'attacco all'anta e/o alla struttura / telaio.
• *The weld must be adequately sized to support the applied forces and with suitable electrode material.*
• *Adequately strengthen the areas anchoring the door and/or structure / frame.*



PERNO ACCIAIO_*STEEL PIN*

• Lubrificare prima dell'installazione. Usare grasso che supporti le condizioni ambientali, evitare grassi che tendono ad essiccarsi rapidamente.
• *Lubricate before installation. Use grease suited to the ambient conditions, avoid grease that tends to dry rapidly.*



RONDELLA ACCIAIO_*STEEL WASHER*

• Lubrificare prima dell'installazione. Usare grasso che supporti le condizioni ambientali, evitare grassi che tendono ad essiccarsi rapidamente.
• *Lubricate before installation. Use grease suited to the ambient conditions, avoid grease that tends to dry rapidly.*



RONDELLA OTTONE_*BRASS WASHER*

• Lubrificare prima dell'installazione. Usare grasso che supporti le condizioni ambientali, evitare grassi che tendono ad essiccarsi rapidamente.
• *Lubricate before installation. Use grease suited to the ambient conditions, avoid grease that tends to dry rapidly.*



PERNO IN ACCIAIO CON RONDELLA FISSA_*PIN WITH FIXED STEEL WASHER*

• Lubrificare prima dell'installazione. Usare grasso che supporti le condizioni ambientali, evitare grassi che tendono ad essiccarsi rapidamente.
• *Lubricate before installation. Use grease suited to the ambient conditions, avoid grease that tends to dry rapidly.*



CUSCINETTO REGGISPINTA_*THRUST BEARING*

• Carico assiale max. e manutenzione.
• Lubrificare prima dell'installazione.Usare grasso che supporti le condizioni ambientali, evitare grassi che tendono ad essiccarsi rapidamente.
• *For max axial load and maintenance.*
• *Lubricate before installation. Use grease suited to the ambient conditions, avoid grease that tends to dry rapidly.*



PERNO OTTONE_*BRASS PIN*

• Lubrificare prima dell'installazione. Usare grasso che supporti le condizioni ambientali, evitare grassi che tendono ad essiccarsi rapidamente.
• *Lubricate before installation. Use grease suited to the ambient conditions, avoid grease that tends to dry rapidly.*



COMPONENTE REGOLABILE_*ADJUSTABLE COMPONENT*

• Regolazione effettuabile ad accessorio montato.
• *The accessory can be adjusted after installation.*



COMPONENTE DA FISSARE_*COMPONENTS REQUIRING SCREW MOUNTING*

• Fissare con tasselli / bulloni di dimensioni adatte a supportare le forze in gioco.
• Rinforzare adeguatamente le zone d'attacco all'anta e/o alla struttura / telaio.
• *Mount with adequately sized expansion bolts capable of sustaining the applied forces.*
• *Adequately strengthen the areas anchoring the door and/or structure / frame.*

BALANCE

EQUILIBRIO

Sistema Autoportante
Cantilever Gates System



Art. 395

Carrello di guida 5 ruote
5 Wheels cantilever gate carriage
тележка с 5 роликами



FISSARE
REGOLABILE
CUSCINETTO

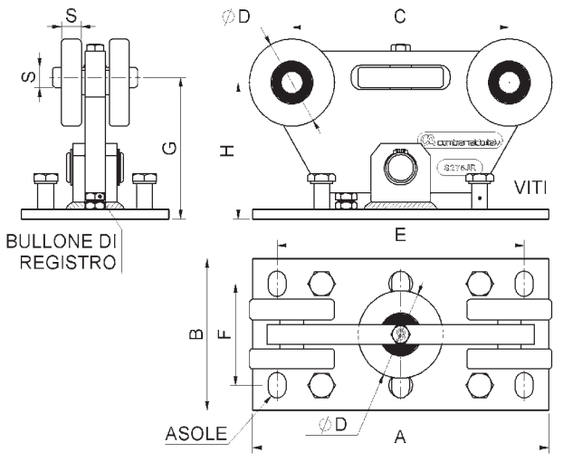

cod.	CodTek	mm.	pz/ pcs	A	B	C	ØD	E	F	G	H	S	asole	viti	bullone	binario
395.P	ARU039501ZB	PICCOLO	1	180	150	135	Ø59	125	100	100	100	15	n.4 18x25	-	M8	art.399.P-sp3
395.M	ARU039502ZB	MEDIO	1	300	150	220	Ø86	250	100	140	135	20	n.6 18x25	M16x35	M12	art.399.M
395.G	ARU039503ZB	GRANDE	1	500	200	380	Ø126	440	150	202	197	30	n.6 22x30	M16x35	M12	art.399.G

Art. 395IX

Carrello di guida 5 ruote inox
stainless steel 5 Wheels cantilever gate carriage
тележка с 5 роликами ,нержавеющая сталь



INOX
SALDARE
REGOLABILE

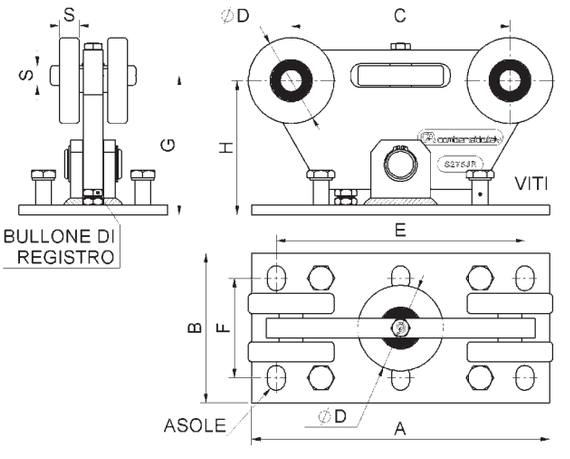

cod.	CodTek	mm.	pz/ pcs	A	B	C	ØD	E	F	G	H	S	bullone	viti	asole	binario
395IX.P	ARU039501IX	PICCOLO	1	180	150	135	Ø59	125	100	100	100	15	M8	-	n.4 18x25	art.399IX.P
395IX.M	ARU039502IX	MEDIO	1	300	150	220	Ø86	250	100	140	135	20	M12	M16x35	n.6 18x25	art.399IX.M
395IX.G	-	GRANDE	1	500	200	380	Ø126	440	150	202	197	30	M12	M16x35	n.6 22x30	art.399IX.G

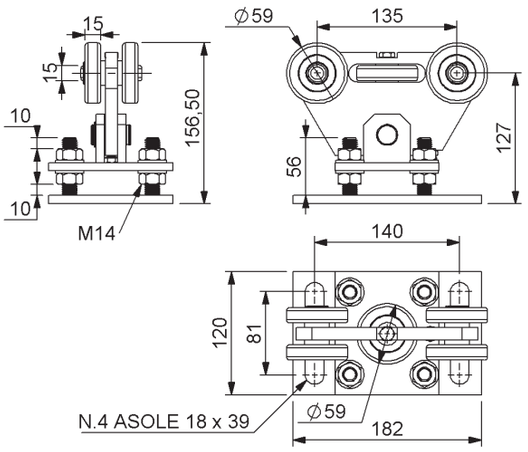



Art. 1395

Carrello di guida 5 ruote con doppia piastra
5 Wheels cantilever gate carriage with double plate
тележка с 5 роликами с двойной пластиной



cod	CodTek	mm	pz/pcs
1395.P	ARU139501ZB	UNICA	2

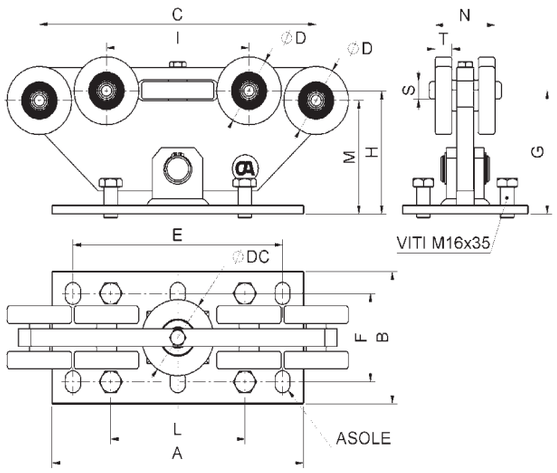



Art. 9999

Carrello di guida 9 ruote
9 Wheels cantilever gate carriage
тележка с 9 роликами



cod.	CodTek	mm.	pz/pcs	A	B	C	ØD	ØDC	E	F	G	H	I	L	M	N	S	T	ASOLE	VITI	binario
9999.P	ARU999901ZB	PICCOLO	2	180	150	250	Ø59	Ø59	125	100	100	101	125	-	99	51,5	15	15	n.4 18x25	-	art.399.P-sp4
9999.IM	ARU999905ZB	INTERMEDIO	2	180	150	290	Ø67,5	Ø72,5	125	100	100	105	145	-	103	61,5	15	18,5	n.4 18x25	-	art.1399.IM
9999.M	ARU999902ZB	MEDIO	2	300	150	330	Ø77	Ø86	250	100	140	139,5	170	160	129,5	71,5	20	20	n.6 18x25	n.4 M16x35	art.399.M
9999.G	ARU999903ZB	GRANDE	1	500	200	500	Ø117	Ø126	440	150	202	201,5	260	320	191,5	108,5	30	30	n.6 22x30	n.4 M16x35	art.399.G

Art. 1999

Carrello di guida 9 ruote con doppia piastra
9 Wheels cantilever gate carriage with double plate
тележка с 9 роликами с двойной пластиной









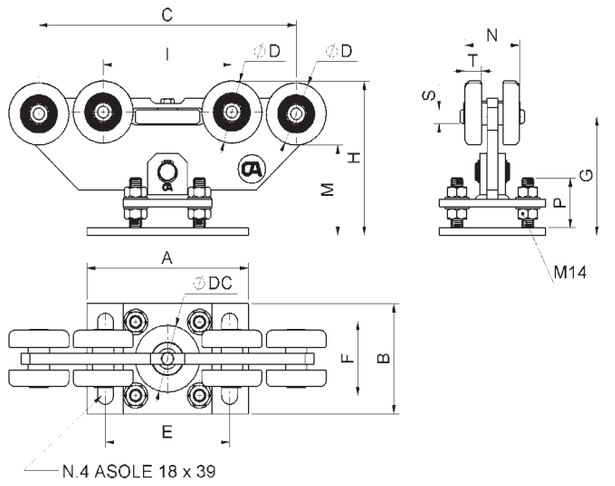

cod.	CodTek	mm.	pz/ pcs	A	B	C	ØD	ØDC	E	F	G	H	I	P	M	N	S	T	ASOLE	VITI	binario
1999.P	ARU199901ZB	PICCOLO	2	182	120	250	Ø59	Ø59	140	81	129	159,5	125	54	98,5	50,5	15	15	n.4 18x39	-	art.399.P-sp4
1999.IM	ARU199905ZB	INTERMEDIO	2	182	120	290	Ø67,5	Ø72,5	140	81	129	167,75	145	54	98,25	61,5	15	18,5	n.4 18x39	-	art.1399.IM

Art. 9999EXT

Carrello di guida 9 ruote EXTREME
EXTREME 9 Wheels cantilever gate carriage
тележка с 9 роликами EXTREME










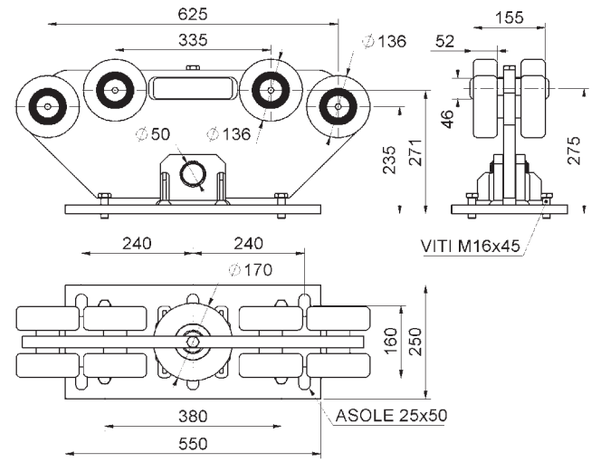

cod.	CodTek	mm.	pz/pcs
9999EXTREME	ARU999904ZB	UNICA	1

Art. 396

Ruota d'estremita'
End guide Wheel
концевой ролик

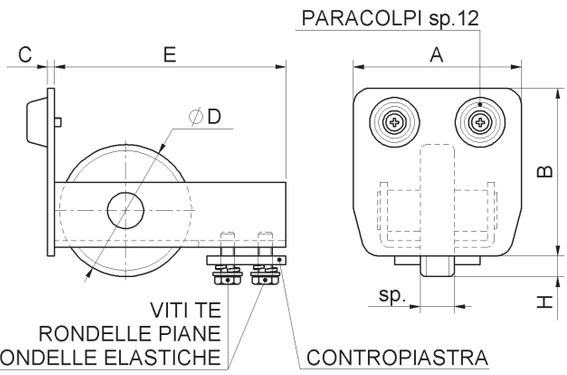

FISSARE
CUSCINETTO



cod.	CodTek	mm.	pz/pcs	A	B	C	ØD	E	H	sp	viti	contropiastra	paracolpi
396.P	ARU039601ZB	PICCOLA	2	67	67	4	Ø67	120	14,5	15	M8	50x46 sp.5	1
396.IM	ARU039610ZB	INTERMEDIA	2	84	80	4	Ø67	120	12	15	M8	50x46 sp.5	1
396.M	ARU039602ZB	MEDIA	2	98	98	4	Ø77	135	12	20	M8	50x46 sp.5	2
396.G	ARU039603ZB	GRANDE	2	140	140	5	Ø97	165	13,5	30	M10	90x60 sp.6	2

Art. 396IX

Ruota d'estremita' inox
Stainless steel end guide Wheel
концевой ролик

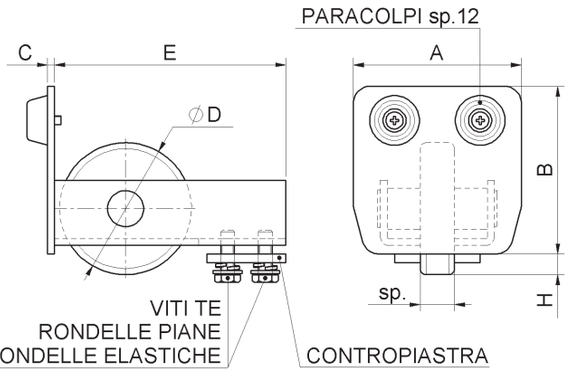

INOX
FISSARE
REGOLABILE
CUSCINETTO



cod.	CodTek	mm.	pz/pcs	A	B	C	ØD	E	H	sp	paracolpi	contropiastra	viti
396IX.P	ARU039601IX	PICCOLA	2	67	67	4	Ø67	120	14,5	15	1	50x46 sp.5	M8
396IX.M	ARU039602IX	MEDIA	2	98	98	4	Ø77	135	12	20	2	50x46 sp.5	M8
396IX.G	-	GRANDE	2	140	140	5	Ø97	165	13,5	30	2	90x60 sp.6	M10

Art. 396J

Terminale d'estremità
End guide
заглужка под болт

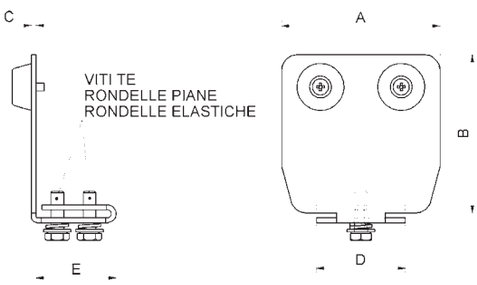

FISSARE



cod.	CodTek	mm.	pz/pcs	A	B	C	Paracolpi	D	E	viti
396J.P	ARU039613ZB	PICCOLO	1	67	67	3	1	45	49	M8
396J.IM	ARU039614ZB	INTERMEDIO	2	84	80	3	1	45	50	M8
396J.M	ARU039615ZB	MEDIO	2	98	98	3	2	50	50	M8

Art. 396R

Terminale d'estremità a fissare
End guide without Wheel
заглужка под болт



FISSARE

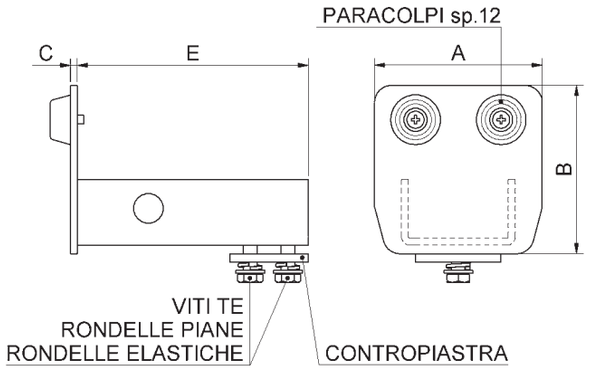

cod.	CodTek	mm.	pz/pcs	A	B	C	E	paracolpi	contropiastra	viti
396R.P	ARU039607ZB	PICCOLO	1	67	67	4	120	1	50x46 sp.5	M8
396R.IM	ARU039612ZB	INTERMEDIO	2	84	80	4	120	1	50x46 sp.5	M8
396R.M	ARU039608ZB	MEDIO	2	98	98	4	135	2	50x46 sp.5	M8
396R.G	ARU039609ZB	GRANDE	2	140	140	5	165	2	90x60 sp.6	M10

Art. 396T

Terminale d'estremità a saldare
End stopper to be welded
заглушка под сварку



FISSARE

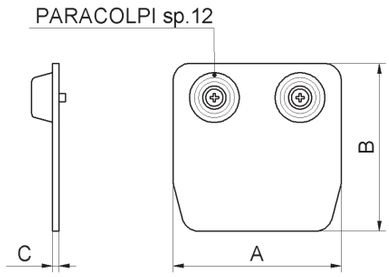

cod.	CodTek	mm.	pz/pcs	A	B	C	paracolpi
396T.P	ARU039604ZB	PICCOLO	10	67	67	4	1
396T.IM	ARU039611ZB	INTERMEDIO	10	84	80	4	1
396T.M	ARU039605ZB	MEDIO	10	98	98	4	2
396T.G	ARU039606ZB	GRANDE	8	140	140	5	2

Art. 397

Battente laterale
End stop
улавливатель концевого ролика

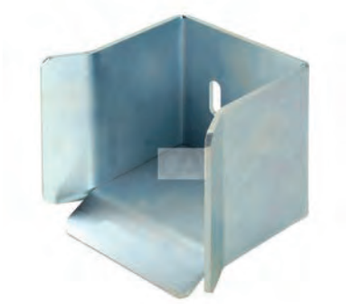

FISSARE

REGOLABILE

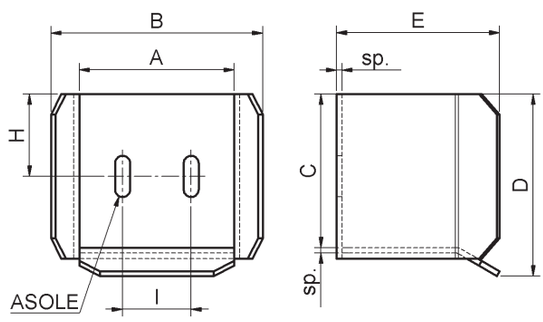

cod.	CodTek	mm.	pz/pcs	A	B	C	D	E	sp	I	H	asole
397.P	ARU039701ZB	PICCOLO	2	81	115	77	95	104	2,7	38	40	11x30
397.IM	-	INTERMEDIO	2	100	140	92	110	111	4	45	50	11x30
397.M	ARU039702ZB	MEDIO	2	113	154	112	133	119	4	50	60	11x30
397.G	ARU039703ZB	GRANDE	2	154	203	155	180	140	5	75	82	13x35

Art. 397IX

Battente laterale inox
Stainless steel end stop
улавливатель концевого ролика

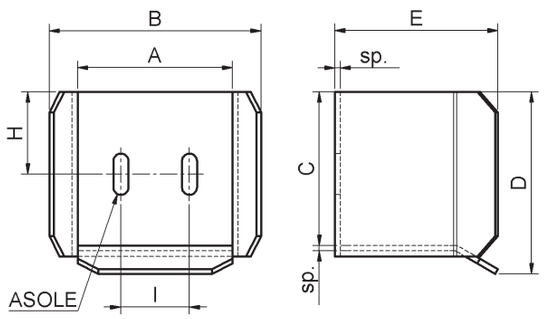





cod.	CodTek	mm.	pz/pcs	A	B	C	D	E	sp	I	H	asole
397IX.P	ARU039701IX	PICCOLO	2	81	115	81	98	104	3	38	40,5	11x30
397IX.M	ARU039702IX	MEDIO	2	113	154	112	133	119	4	50	60	11x30
397IX.G	-	GRANDE	2	154	203	155	180	140	5	75	82,5	13x35

Art. 397STF

Staffa di fissaggio a muro regolabile battente laterale
Adjustable angle bracket for end stop
кронштейн улавливателя

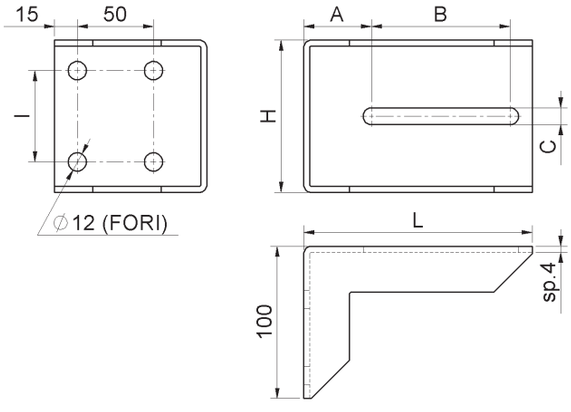





cod.	CodTek	mm.	pz/pcs	L	H	A	B	C	I
397STF.150	ARU039704ZB	150	2	150	100	44,5	91	11	70
397STF.210	ARU039705ZB	210	2	210	150	72	116	13	90

Art. 399

Binario per carrelli di guida
Cantilever gate track
рельс направляющий

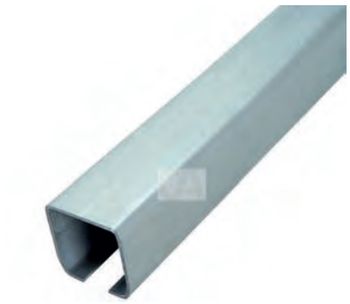

SALDARE

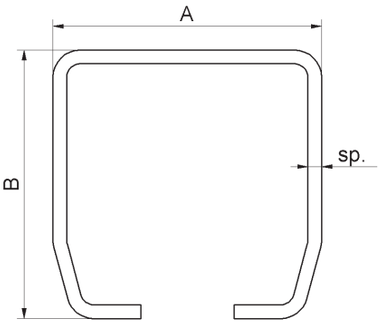

cod.	CodTek	mm.	pz/pcs	A	B	sp.	lunghezza
399.P3-sp3	ARU039904GR	P3-sp3	1	67	67	3	3 m
399.P6-sp3	ARU039901GR	P6-sp3	1	67	67	3	6 m
399.P3-sp4	ARU039908GR	P3-sp4	1	69	69	4	3 m
399.P6-sp4	ARU039907GR	P6-sp4	1	69	69	4	6 m
399.M3	ARU039905GR	M3	1	98	98	5	3 m
399.M6	ARU039902GR	M6	1	98	98	5	6 m
399.G3	ARU039906GR	G3	1	140	140	6	3 m
399.G6	ARU039903GR	G6	1	140	140	6	6 m

Art. 399Z

Binario per carrelli di guida zincato
Cantilever galvanized gate track
рельс направляющий



SALDARE

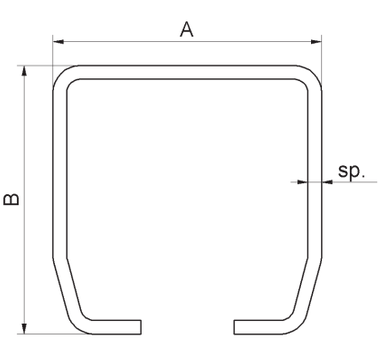

cod.	CodTek	mm.	pz/pcs	A	B	sp.	lunghezza
399Z.P3-sp3	ARU039904ZB	P3-sp3	1	67	67	3	3 m
399Z.P6-sp3	ARU039901ZB	P6-sp3	1	67	67	3	6 m
399Z.P3-sp4	ARU039908ZB	P3-sp4	1	69	69	4	3 m
399Z.P6-sp4	ARU039907ZB	P6-sp4	1	69	69	4	6 m
399Z.M3	ARU039905ZB	M3	1	98	98	5	3 m
399Z.M6	ARU039902ZB	M6	1	98	98	5	6 m
399Z.G3	ARU039906ZB	G3	1	140	140	6	3 m
399Z.G6	ARU039903ZB	G6	1	140	140	6	6 m

Art. 399IX

Binario per carrelli di guida inox
Stainless steel cantilever gate track
рельс направляющий

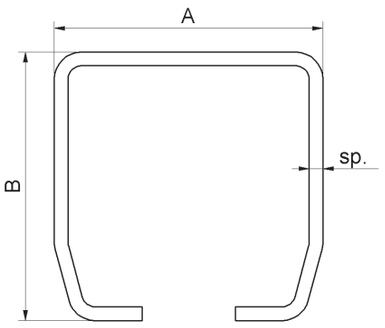





cod.	CodTek	mm.	pz/pcs	A	B	sp.	lunghezza
399IX.P3	ARU039904IX	P3	1	67	67	3	3 m
399IX.P6	ARU039901IX	P6	1	67	67	3	6 m
399IX.M3	ARU039905IX	M3	1	98	98	5	3 m
399IX.M6	ARU039902IX	M6	1	98	98	5	6 m
399IX.G3	-	G3	1	140	140	6	3 m
399IX.G6	-	G6	1	140	140	6	6 m

Art. 399EXT

Binario per carrelli di guida EXTREME
EXTREME cantilever gate track
рельс направляющий EXTREME

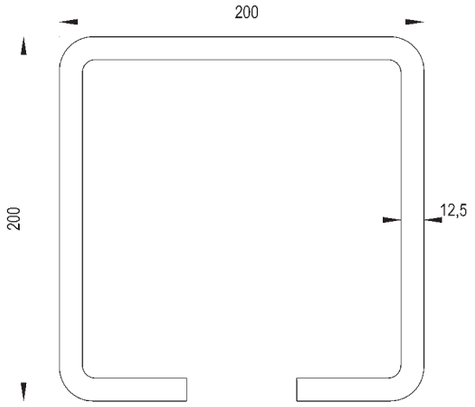



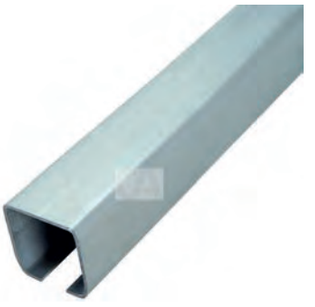

cod.	CodTek	mm.	pz/pcs	lungezza
399EXTREME	-	UNICA	1	3 m

Art. 1399

Binario con asola INTERMEDIO per carrelli di guida
INTERMEDIUM cantilever gate track
рельс направляющий INTERMEDIUM









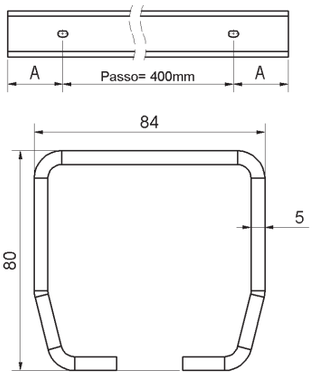

cod	CodTek	mm	pz/pcs	lunghezza	n.Asole	A
1399.IM3	ARU139902GR	IM3	1	3 m	8	100
1399.IM6	ARU139901GR	IM6	1	6 m	15	100

Art. 1399Z

Binario con asola INTERMEDIO per carrelli di guida zincato
INTERMEDIUM cantilever galvanized gate track
рельс направляющий INTERMEDIUM









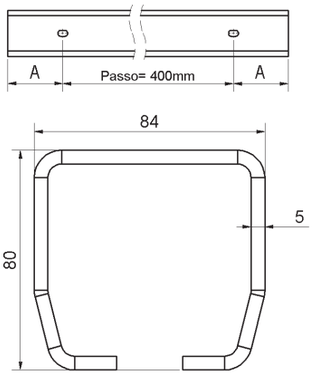

cod	CodTek	mm	pz/pcs	lunghezza	n.Asole	A
1399Z.IM3	ARU139902ZB	IM3	1	3 m	8	100
1399Z.IM6	ARU139901ZB	IM6	1	6 m	15	100

Art. 462

Piastra guida regolabile 4 olive nylon
Adjustable upper guide bracket 4 guide rollers
направляющая верхняя регулируемая 4 ролика

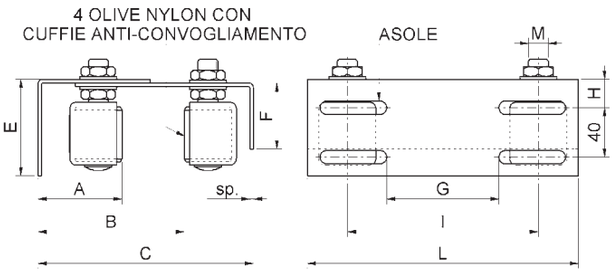

FISSARE
REGOLABILE
SALDARE



cod.	CodTek	mm.	pz/pcs	A	B	C	E	F	G	H	asole	L	sp	I	M	olive
462.P	AAC046204ZB	PICCOLA	6	43-86	93-156	149-197	76	54	91	21	11x54	220	3	155	M14	Ø30x40
462.M	AAC046205ZB	MEDIA	4	47-90	89-151	149-197	76	54	91	21	11x54	220	3	155	M16	Ø40x45
462.G	AAC046206ZB	GRANDE	2	49-91	110-195	200-243	81	74	157	26	11x63	350	4	285	M16	Ø40x60

Art. 462IX

Piastra guida regolabile inox 4 olive nylon
Stainless steel upper guide bracket 4 guide rollers
направляющая верхняя регулируемая 4 ролика, нержавеющая сталь

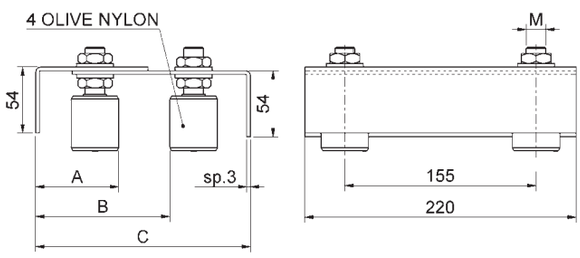

FISSARE
REGOLABILE
SALDARE



cod.	CodTek	mm.	pz/pcs	olive	M	A	B	C
462IX.P	AAC046201IX	PICCOLA	6	Ø30x40	M14	43-86	93-156	149-197
462IX.M	AAC046202IX	MEDIA	6	Ø40x45	M16	47-90	89-152	149-197

Art. 462STF

Piastra guida regolabile 4 olive nylon con staffe
Adjustable upper guide bracket 4 guide rollers, with bracket to be fixed
направляющая верхняя регулируемая 4 ролика с креплением

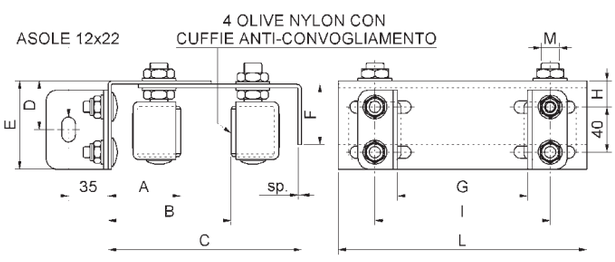

FISSARE
REGOLABILE



cod.	CodTek	mm.	pz/pcs	olive	M	A	B	C	D	E	F	G	H	L	sp	I
462STF.P	AAC046207ZB	PICCOLA	6	Ø30x40	M14	45-86	93-156	151-197	43	76	54	70-140	21	220	3	155
462STF.M	AAC046208ZB	MEDIA	4	Ø40x45	M16	52-90	89-151	154-197	43	76	54	70-140	21	220	3	155
462STF.G	AAC046209ZB	GRANDE	2	Ø40x60	M16	53-91	114-195	204-243	46	81	74	140-220	26	350	4	285

Art. 1462

Piastra guida regolabile 4 olive nylon
Adjustable upper guide bracket 4 guide rollers
направляющая верхняя 4 ролика в кожухах
NEW



FISSARE
REGOLABILE
SALDARE

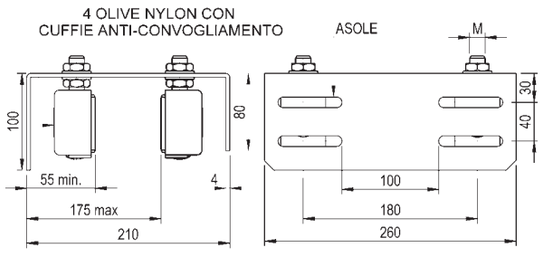

cod.	CodTek	mm.	pz/pcs	olive
1462	AAC146201ZB	UNICA	2	Ø40x60

Art. 1462STF

Piastra guida regolabile 4 olive nylon con staffe
Adjustable upper guide bracket 4 guide rollers, with bracket to be fixed
направляющая верхняя регулируемая 4 ролика с креплением
NEW



FISSARE
REGOLABILE

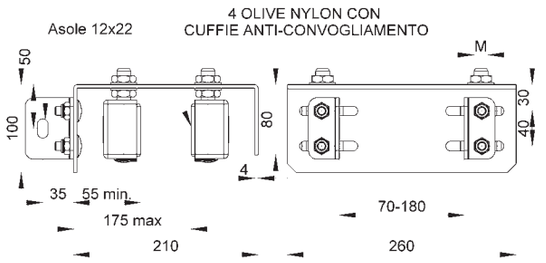

cod.	CodTek	mm.	pz/pcs	olive
1462STF	AAC146202ZB	UNICA	2	Ø40x60

Art. 462PL

Piastra guida doppia regolabile 4 olive nylon
Adjustable upper guide bracket long-plate 4 guide rollers
направляющая верхняя регулируемая 4 ролика



FISSARE
REGOLABILE

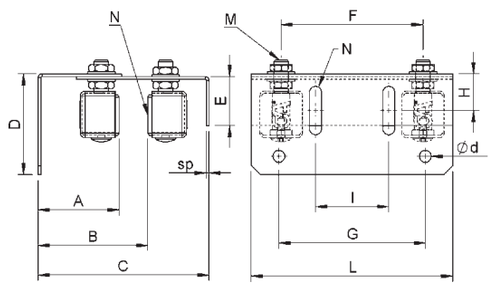

cod.	CodTek	mm.	pz/pcs	A	B	C	D	E	F	G	H	N asole	L	sp	I	Ød	M	N olive
462PL.P	AAC046210ZB	PICCOLA	4	43-86	93-156	149-197	110	54	155	160	40	13x53	220	3	80	13	M14	Ø30x40
462PL.M	AAC046211ZB	MEDIA	4	47-90	89-151	149-197	110	54	155	160	40	13x53	220	3	80	13	M16	Ø40x45
462PL.G	AAC046212ZB	GRANDE	2	49-91	110-195	200-243	150	74	285	280	56	13x63	350	4	180	13	M16	Ø40x60

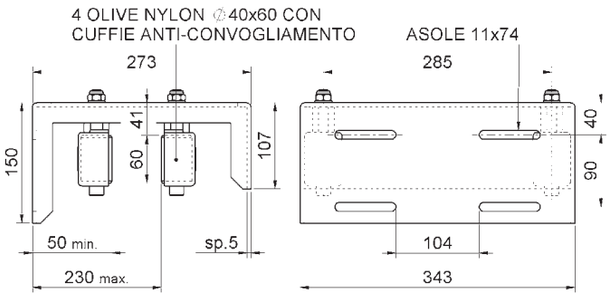

FISSARE
REGOLABILE
SALDARE

Art. 463

Piastra guida regolabile pesante 4 olive nylon
Adjustable heavy upper guide bracket 4 guide rollers
направляющая верхняя усиленная 4 ролика в кожухах



cod.	CodTek	mm.	pz/pcs
463.MAXI	AAC046301ZB	MAXI	1

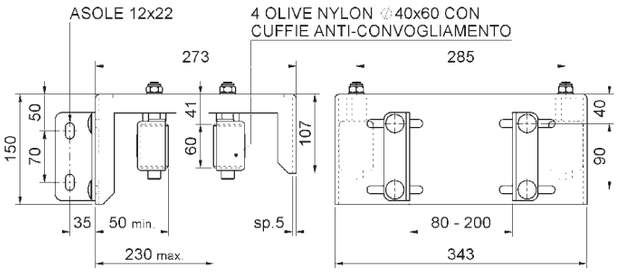

FISSARE

Art. 463STF

Piastra guida regolabile pesante 4 olive nylon con staffe
Adjustable heavy upper guide bracket 4 guide rollers, with bracket to be fixed
направляющая верхняя регулируемая 4 ролика с креплением, успленная



cod.	CodTek	mm.	pz/pcs
463STF.MAXI	AAC046302ZB	MAXI	1

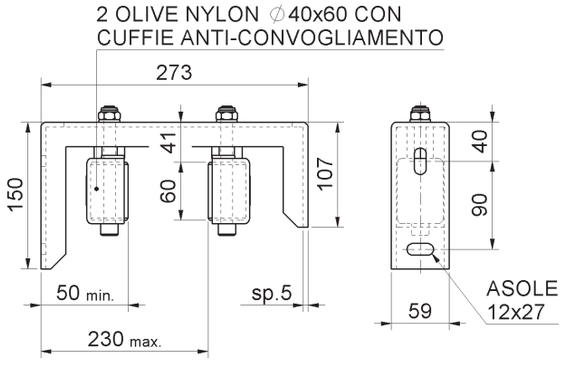

FISSARE
REGOLABILE
SALDARE

Art. 464

Piastra guida regolabile pesante 2 olive nylon
Adjustable heavy upper guide bracket 2 guide rollers
направляющая верхняя усиленная 2 ролика в кожухах



cod.	CodTek	mm.	pz/pcs
464	AAC046401ZB	UNICA	2

Art. 465

Incontro superiore universale regolabile con staffa
Adjustable end cup to be fixed
улавливатель створки оцинкованный



FISSARE
REGOLABILE
SALDARE

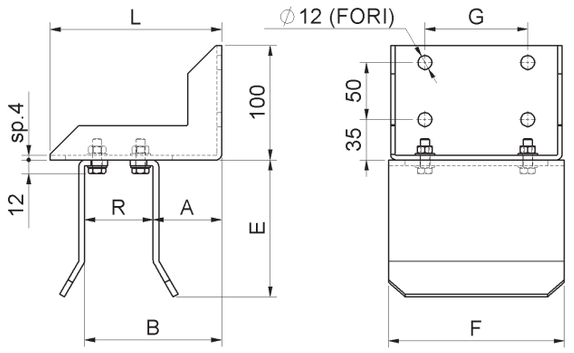

cod.	CodTek	mm.	pz/pcs	A	B	E	F	G	L	R	bulloni
465.P	AAC046503ZB	PICCOLO	2	36-104	76-144	105	80	40	150	40-108	M8
465.M	AAC046501ZB	MEDIA	2	36-104	76-144	120	154	90	150	40-108	M8
465.G	AAC046502ZB	GRANDE	2	56-184	96-224	120	154	90	230	40-168	M8

Art. 467

Incontro superiore universale regolabile con staffa 2 olive nylon
Adjustable end cup 2 guide rollers to be fixed
улавливатель створки оцинкованный с роликами

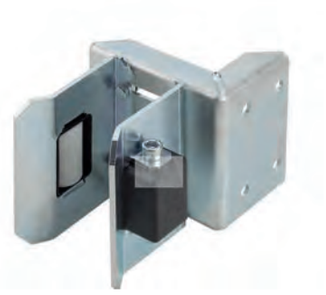

FISSARE
REGOLABILE
SALDARE

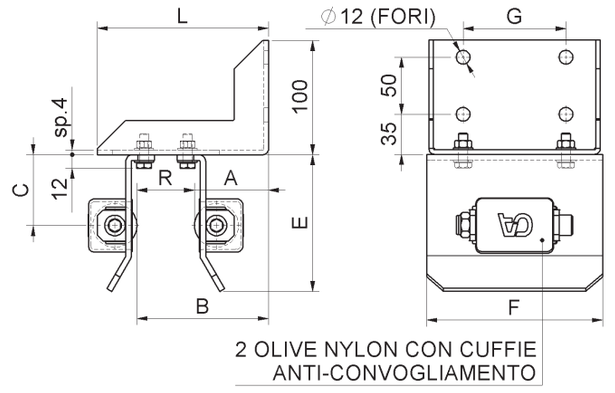

cod.	CodTek	mm.	pz/pcs	olive	A	B	C	E	F	G	L	R	bulloni
467.P	AAC046705ZB	PICCOLO	2	Ø40x45	41-109	71-139	54	105	80	40	150	30-98	M8
467.M	AAC046703ZB	MEDIA	2	Ø40x60	41-109	71-139	62	120	154	90	150	30-98	M8
467.G	AAC046704ZB	GRANDE	2	Ø40x60	61-189	91-219	62	120	154	90	230	30-158	M8

Art. 468

Incontro superiore regolabile anti-sollevamento
Adjustable upper end
улавливатель створки верхний

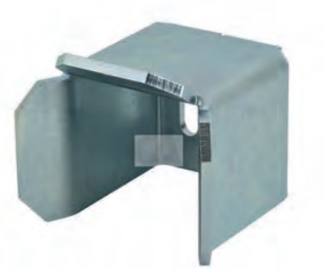

FISSARE

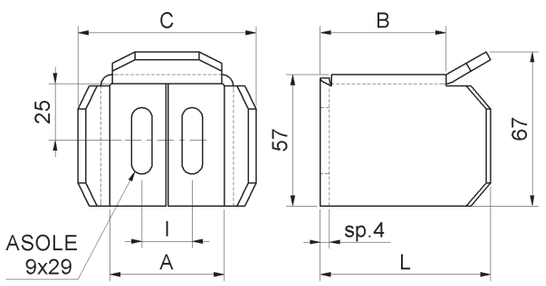

cod.	CodTek	mm.	pz/pcs	A	B	C	I	L
468.40	AAC046801ZB	TUB. 40	2	50	55	78	22	74
468.50	AAC046802ZB	TUB. 50	2	60	65	88	30	84
468.60	AAC046803ZB	TUB. 60	2	70	75	98	30	94

Art. 468S

Staffa di fissaggio a saldare (x art.468)
Fixing bracket to be welded for art.468
установчная пластлка под сварку дпя улавливателя

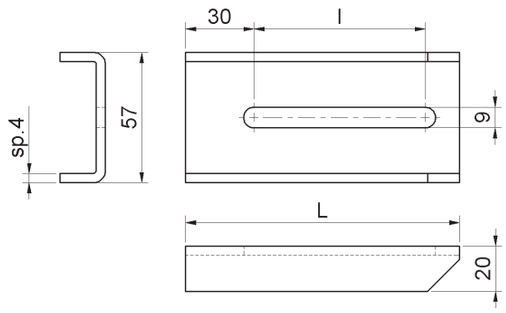

SALDARE



cod.	CodTek	mm.	pz/pcs	I	L
468S.120	AAC046804ZB	120	2	75	120
468S.155	AAC046805ZB	155	2	110	155

Art. 468STF

Staffa di fissaggio a fissare (x art.468)
Fixing bracket to be fixed for art.468
установчная пластлка для улавливателя

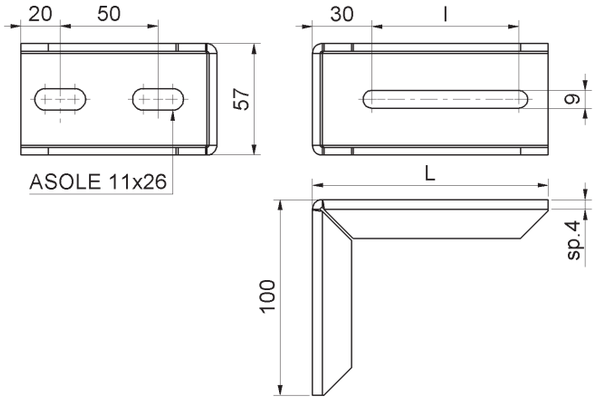

FISSARE

REGOLABILE



cod.	CodTek	mm.	pz/pcs	I	L
468STF.120	AAC046806ZB	120	2	75	120
468STF.155	AAC046807ZB	155	2	110	155

Art. 471

Supporto intermedio con oliva nylon
Intermediate support with nylon roller
ролик опорный

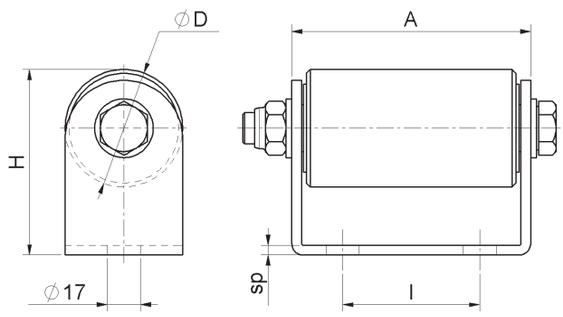

FISSARE



cod.	CodTek	mm.	pz/pcs	A	ØD	H	I	sp
471.P	ARU047101ZB	PICCOLO	2	122	Ø60	95	70	5
471.G	ARU047102ZB	GRANDE	2	174	Ø80	120	110	6

Art. 472

Tirante regolabile
Tension bar for gate regolation
стяжка для створки



FISSARE
REGOLABILE
SALDARE

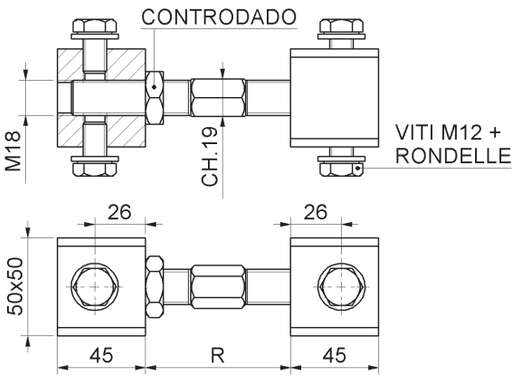

cod.	CodTek	mm.	pz/pcs	R
472.60	ARU047201ZB	tub. 60	2	50 - 100

Art. 456

Piastra guida regolabile 2 olive nylon
Adjustable upper guide bracket 2 guide rollers
направляющая верхняя 2 ролика



FISSARE
REGOLABILE
SALDARE

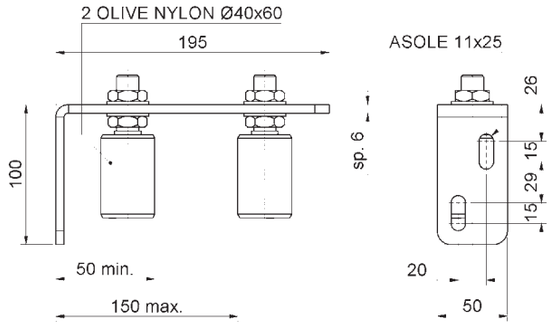

cod.	CodTek	mm.	pz/pcs
456	AAC045601ZB	UNICA	2

Art. 1456K

Piastra guida regolabile 2 olive nylon con cuffia di protezione
Adjustable upper guide bracket 2 guide rollers with protection cap
направляющая верхняя 2 ролика в кожухах
PRO



FISSARE
REGOLABILE
SALDARE

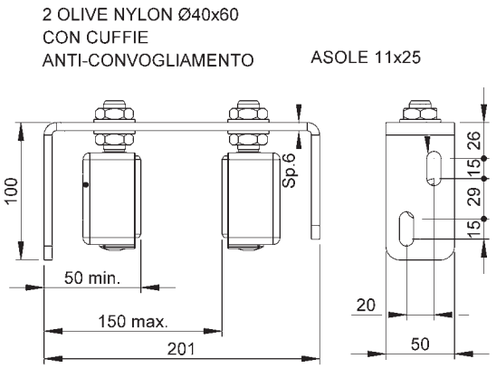

cod.	CodTek	mm.	pz/pcs
1456K	AAC145601ZB	UNICA	2

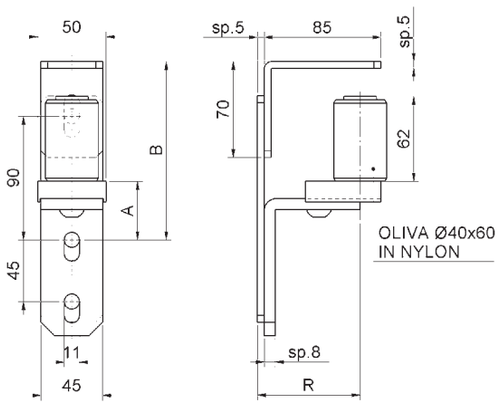

Art. 458

Piastra guida anti-deragliamento regolabile
Adjustable side guide bracket with guide roller - for external guide
упор боковой с роликом регулируемый внешний





cod.	CodTek	mm.	pz/pcs	A	B	R
458	AAC045801ZB	UNICA	2	43 – 52	120 - 140	60 - 90

LEGENDA SIMBOLI
Symbol description



COMPONENTE DA FISSARE_*COMPONENTS REQUIRING SCREW MOUNTING*

- Fissare con tasselli / bulloni di dimensioni adatte a supportare le forze in gioco.
- Rinforzare adeguatamente le zone d'attacco all'anta e/o alla struttura / telaio.
- *Mount with adequately sized expansion bolts capable of sustaining the applied forces.*
- *Adequately strengthen the areas anchoring the door and/or structure / frame.*



COMPONENTE REGOLABILE_*ADJUSTABLE COMPONENT*

- Regolazione effettuabile ad accessorio montato.
- *The accessory can be adjusted after installation.*



CUSCINETTO A SFERE_*BALL BEARING*

- Cuscinetto radiale ad una corona di sfere con guarnizioni striscianti (2RS).
- *Single row radial bearing with contact seals (2RS).*



COMPONENTE DA SALDARE_*COMPONENTS REQUIRING WELDING*

- Realizzare una saldatura di dimensioni adatte a supportare le forze in gioco e con materiale d'apporto idoneo.
- Rinforzare adeguatamente le zone d'attacco all'anta e/o alla struttura / telaio.
- *The weld must be adequately sized to support the applied forces and with suitable electrode material.*
- *Adequately strengthen the areas anchoring the door and/or structure / frame.*

CANTILEVER WAY

SMALL300

300Kg or 5Mt Opening

UP TO 60





395.P

399.P-THK.3

SMALL600

600Kg or 6Mt Opening

UP TO 60



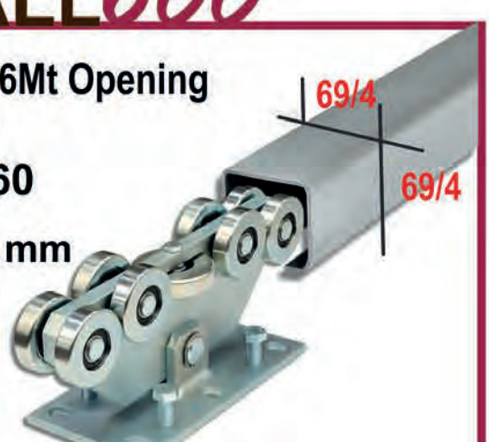

9999.P

399.P-THK.4

INTERMEDIUM800

800Kg or 8Mt Opening

UP TO 80



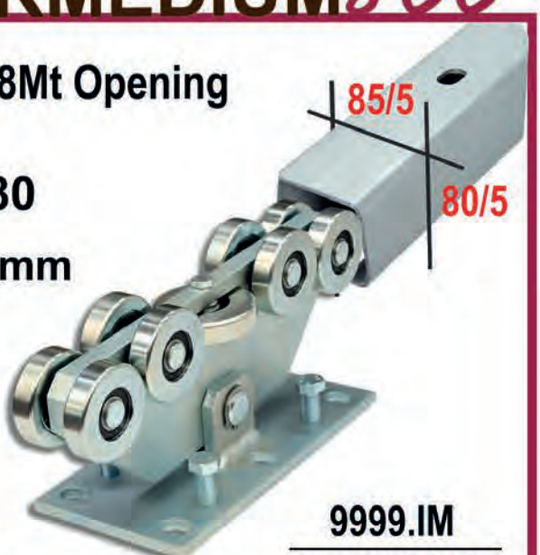

9999.IM

1399-THK.5

CLICK OR SCAN



EXTREME

UP TO 200

12 mm

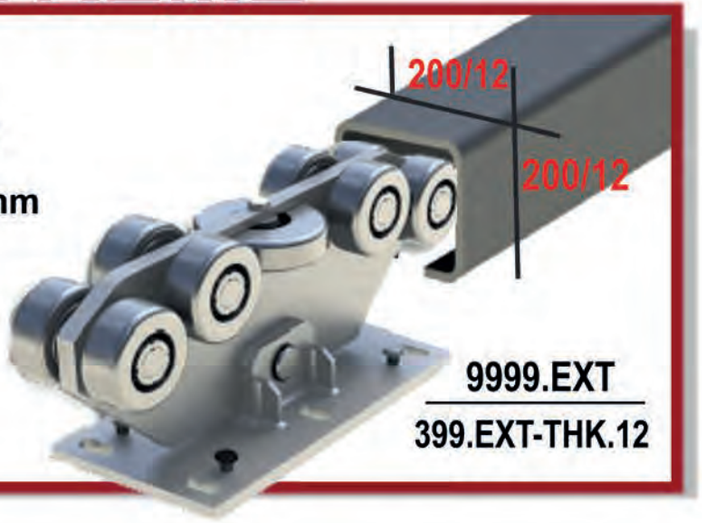

9999.EXT

399.EXT-THK.12

MEDIUM700

700Kg or 7Mt Opening

UP TO 100

5 mm

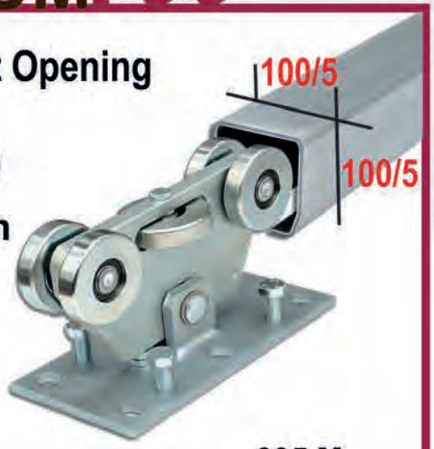

395.M

399.M-THK.5

LARGE1200

1200Kg or 11Mt Opening

UP TO 150

6 mm

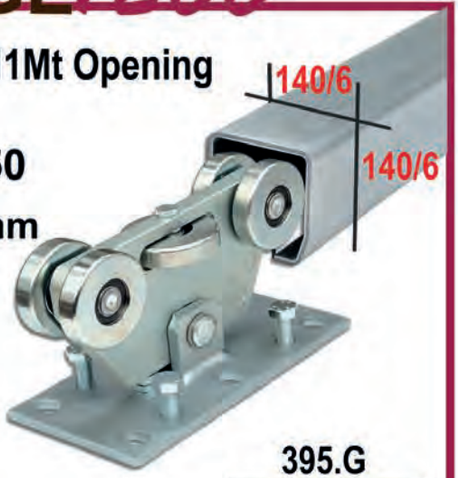

395.G

399.G -THK.6

MEDIUM1000

1000Kg or 9Mt Opening

UP TO 100

5 mm

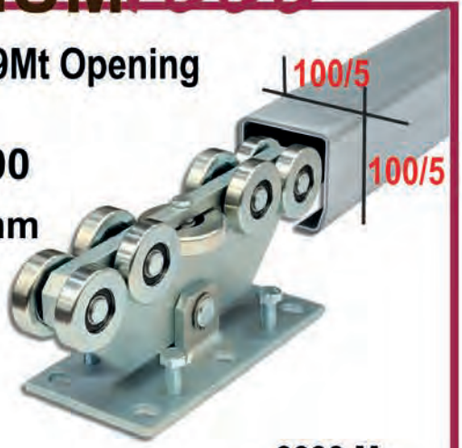

9999.M

399.M-THK.5

LARGE2000

2000Kg or 21Mt Opening

UP TO 150

6 mm

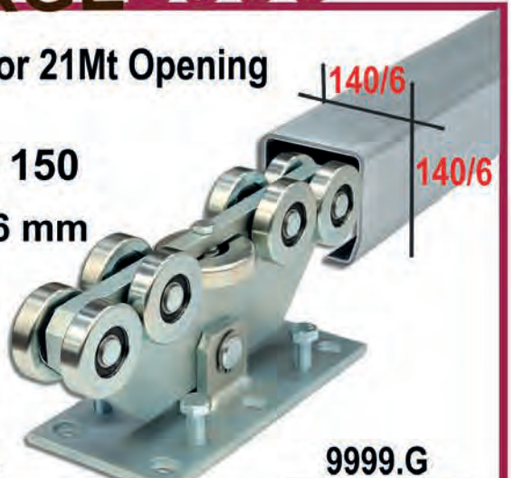

9999.G

399.G-THK.6

combiarialdo accessories & hardware for metal fittings copyright 2023- All rights reserved

CREATIVITY

CREATIVITÁ

Sistema Telescopico
Telescopic Gate System



Art. 3001

Gruppo di traino - KIT3000 SISTEMA TELESCOPICO
Towing Kit - KIT3000 TELESCOPIC GATE SYSTEM
Тяговое устройство для телескопических ворот KIT 3000

FISSARE
REGOLABILE



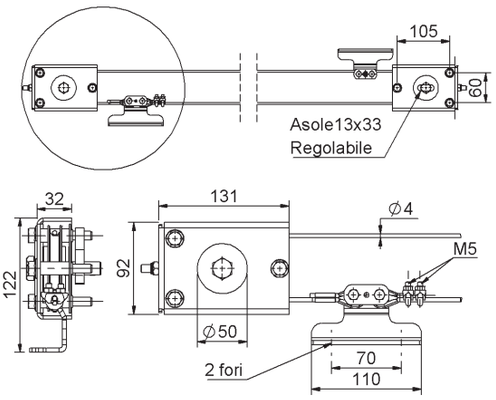

cod.	CodTek	mm.	pz/pcs	CodTek 3000KIT
3001		UNICA	1	ARU300001ZB

Art. 3002

Guida interna superiore 4 olive - KIT3000 SISTEMA TELESCOPICO
Upper inside guide 4 rollers - KIT3000 TELESCOPIC GATE SYSTEM
Внутренняя верхняя направляющая 4 ролика для телескопических ворот KIT 3000

FISSARE
REGOLABILE



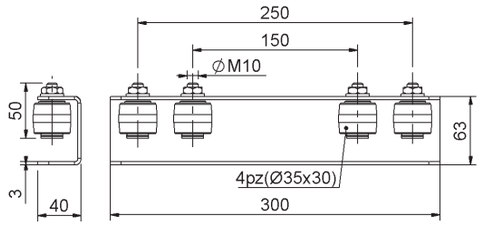

cod.	CodTek	mm.	pz/pcs	CodTek 3000KIT
3002		UNICA	1	ARU300001ZB

Art. 3003

Baionetta di aggancio rapido - KIT3000 SISTEMA TELESCOPICO
Quick link-plate - KIT3000 TELESCOPIC GATE SYSTEM
КОМПЛЕКТ ДЛЯ ТЕЛЕСКОПИЧЕСКИХ ВОРОТ

FISSARE
REGOLABILE



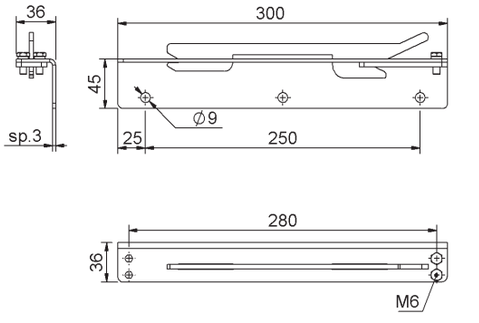

cod.	CodTek	mm.	pz/pcs	CodTek 3000KIT
3003		UNICA	1	ARU300001ZB

Art. 3008

Piastra regolabile 4 olive - KIT3000 SISTEMA TELESCOPICO
Adjustable upper plate 4 rollers - KIT3000 TELESCOPIC GATE SYSTEM
Регулируемая направляющая 4 ролика для телескопических ворот KIT 3000

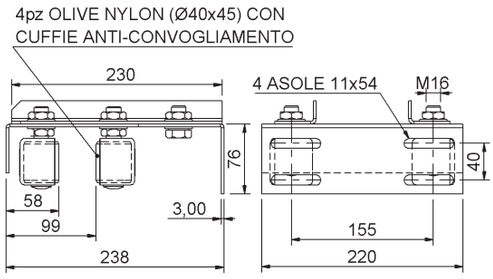

FISSARE

REGOLABILE

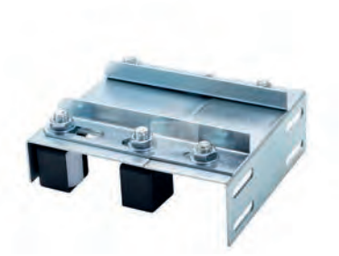

cod.	CodTek	mm.	pz/pcs	CodTek 3000KIT
3008		UNICA	1	ARU300001ZB

Art. 3009

Carter per gruppo di traino - KIT3000 SISTEMA TELESCOPICO (*OPZIONALE)
*Towing Kit protection cover - KIT3000 TELESCOPIC GATE SYSTEM (*OPTIONAL)*
Картер для тягового устройства для телескопических ворот KIT 3000 (опционально)

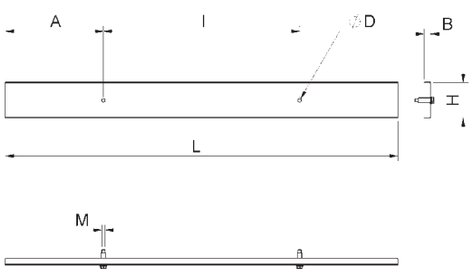

FISSARE

REGOLABILE



cod.	CodTek	m.	pz/pcs	A	B	ØD	H	I	L	M
3009.1	ARU300902ZB	1	2	250	17	9 - NR 2	92	500	1000	M8
3009.2	ARU300903ZB	2	2	250	17	9 - NR 4	92	500	2000	M8

LEGENDA SIMBOLI
Symbol description

FISSARE

COMPONENTE DA FISSARE_*COMPONENTS REQUIRING SCREW MOUNTING*

- Fissare con tasselli / bulloni di dimensioni adatte a supportare le forze in gioco.
- Rinforzare adeguatamente le zone d'attacco all'anta e/o alla struttura / telaio.
- *Mount with adequately sized expansion bolts capable of sustaining the applied forces.*
- *Adequately strengthen the areas anchoring the door and/or structure / frame.*

REGOLABILE

COMPONENTE REGOLABILE_*ADJUSTABLE COMPONENT*

- Regolazione effettuabile ad accessorio montato.
- *The accessory can be adjusted after installation.*

SISTEMA TELESCOPICO
Cantilever gate System





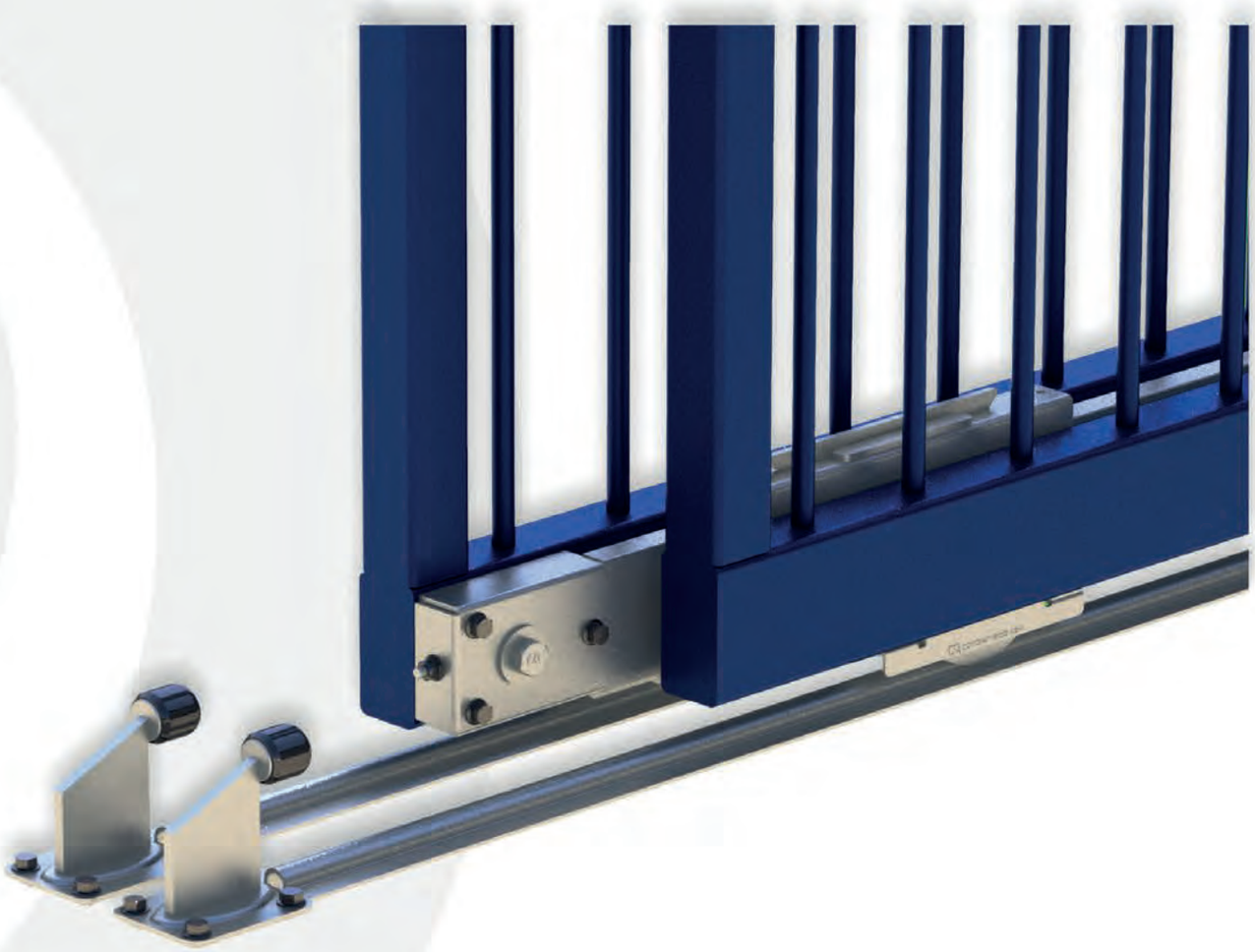

VERSATILITY

VERSATILITÁ

Sistema 4000 Extrò
Extrò System 4000



Art. 4010

Ruota versatile gola Tonda - SISTEMA 4000 EXTRO'
Versatile wheel round groove suitable for dual use both twist and fixed - SYSTEM 4000 EXTRO'
Поворотное колесо с круглой канавкой для СИСТЕМА 4000 ЭКСТРО'

FISSARE



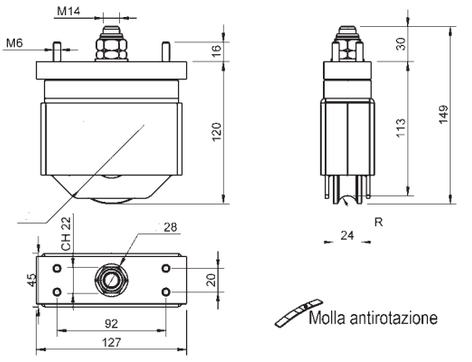

cod.	CodTek	Ø	pz/pcs	R	cusc	binario
4010.80/16	ARU401001ZB	80/16	1	8,3	1	4030.16
4010.80/20	-	80/20		10,3	1	4030.20

Art. 4020

Cerniera girevole - SISTEMA 4000 EXTRO'
Twist hinge - SYSTEM 4000 EXTRO'
Поворотный петля для СИСТЕМА 4000 ЭКСТРО'

FISSARE

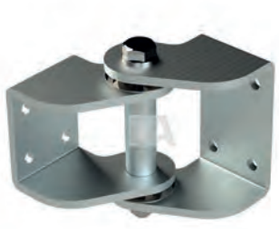

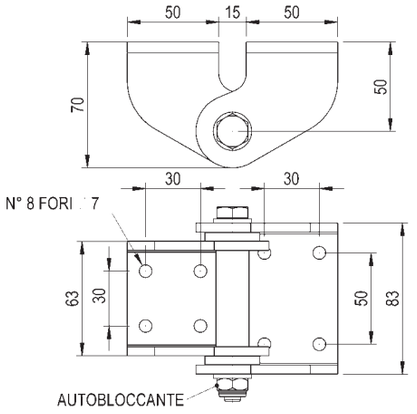

cod.	CodTek	mm.	pz/pcs
4020	ACE402001ZB	UNICA	2

Art. 4030

Binario tondo curvo - SISTEMA 4000 EXTRO'
Round track - SYSTEM 4000 EXTRO'
направляющая круглая изогнутый для СИСТЕМА 4000 ЭКСТРО'

FISSARE



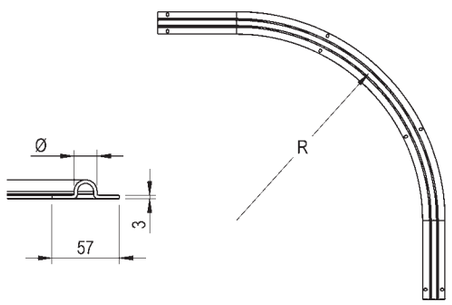

cod.	CodTek	Ø	Raggio	pz/pcs
4030.16/500	ARU403001ZB	16	500	1
4030.16/1000	-	16	1000	-
4030.20/500	-	20	500	-
4030.20/1000	-	20	1000	-

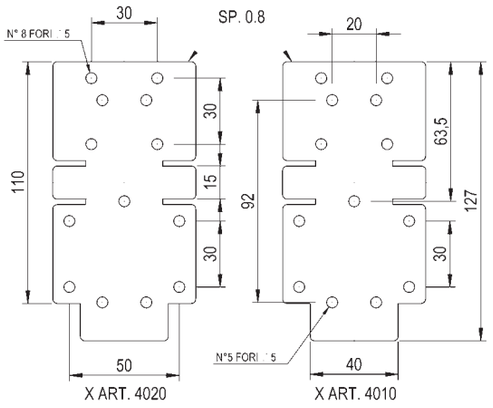

Art. 4040

Dima di posizionamento x cerniera art.4020 - SISTEMA 4000 EXTRO'

Positioning for hinge art.4020 - SYSTEM 4000 EXTRO'

Шаблон позиционирования Поворотный петля art.4020 для СИСТЕМА 4000 ЭКСТРО'

FISSARE

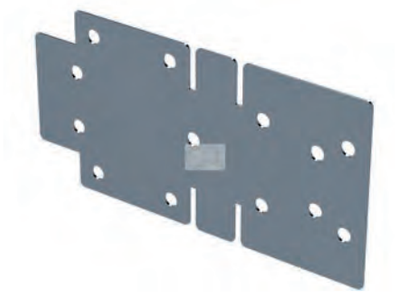

cod.	CodTek	mm.	pz/pcs
4040	ACE404001ZB	UNICA	4

LEGENDA SIMBOLI
Symbol description

FISSARE

COMPONENTE DA FISSARE_*COMPONENTS REQUIRING SCREW MOUNTING*

- Fissare con tasselli / bulloni di dimensioni adatte a supportare le forze in gioco.
- Rinforzare adeguatamente le zone d'attacco all'anta e/o alla struttura / telaio.
- *Mount with adequately sized expansion bolts capable of sustaining the applied forces.*
- *Adequately strengthen the areas anchoring the door and/or structure / frame.*

EXTRO
SYSTEM4000



EXTRO OFFSIDE



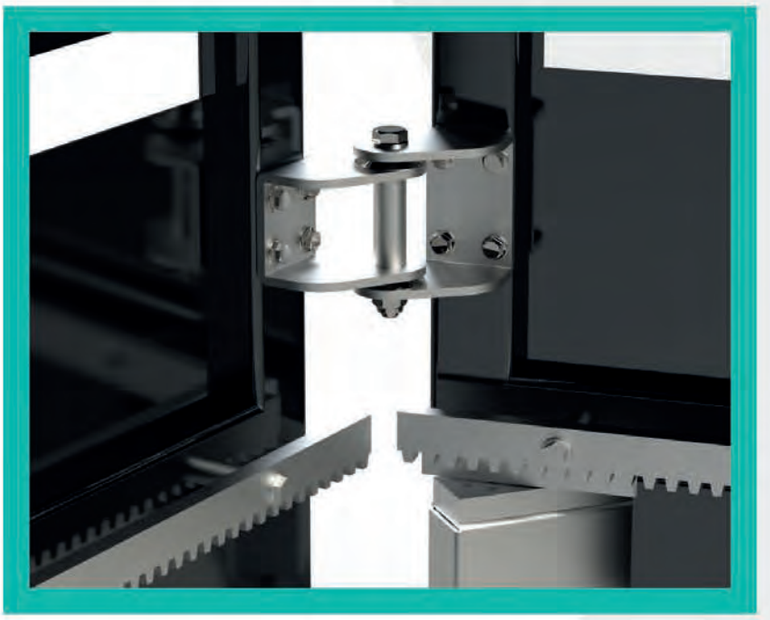



DYNAMIC

DINAMICO

Accessori Cancelli Scorrevoli
Siliding Gates Accessories



Art. 400

Ruota 1 cuscinetto gola tonda
Wheel round groove 1 bearing
колесо круглый вырез 1 подшипник





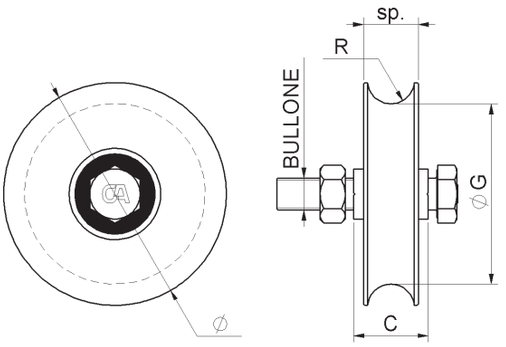

cod.	CodTek	Ø	pz/pcs	C	ØG	sp	R	bullone	cusc	binario	portata
400.40	ARU040015ZB	40	12	16	Ø33	12	4,5	M8x30	1	-	60 kg.
400.50	ARU040001ZB	50	12	16	Ø40	13	4,5	M8x30	1	-	80 kg.
400.60/10	ARU040002ZB	60/10	12	24	Ø48	17	5,3	M10x45	1	-	100 kg.
400.60/16	ARU040016ZB	60/16	12	24	Ø48	17	8,3	M10x45	1	902-904.16	100 kg.
400.60/20	ARU040017ZB	60/20	12	24	Ø50	17	10,3	M10x45	1	902-904.20	100 kg.
400.70/16	ARU040003ZB	70/16	6	33	Ø54	20	8,3	M14x70	1	902-904.16	190 kg.
400.80/16	ARU040004ZB	80/16	6	33	Ø64	20	8,3	M14x70	1	902-904.16	200 kg.
400.80/20	ARU040005ZB	80/20	6	33	Ø59	24	10,3	M14x70	1	902-904.20	200 kg.
400.90/16	ARU040006ZB	90/16	6	33	Ø74	21	8,3	M14x70	1	902-904.20	210 kg.
400.90/20	ARU040007ZB	90/20	6	33	Ø69	24	10,3	M14x70	1	902-904.20	210 kg.
400.100/16	ARU040008ZB	100/16	6	33	Ø84	21	8,3	M14x70	1	902-904.16	230 kg.
400.100/20	ARU040009ZB	100/20	6	33	Ø79	24	10,3	M14x70	1	902-904.20	230 kg.
400.120	ARU040010ZB	120	4	33	Ø99	24	10,3	M14x70	1	902-904.20	250 kg.
400.140	ARU040011ZB	140	4	43	Ø117	24	10,3	M16x70	1	902-904.20	280 kg.
400.160	ARU040012ZB	160	2	43	Ø137	25	10,3	M16x70	1	902-904.20	300 kg.
400.200	ARU040013ZB	200	2	43	Ø177	25	10,3	M16x70	1	902-904.20	340 kg.

Art. 400IX

Ruota inox 1 cuscinetto gola tonda
Stainless steel Wheel round groove 1 bearing
колесо круглый вырез 1 подшипник,
нержавеющая сталь





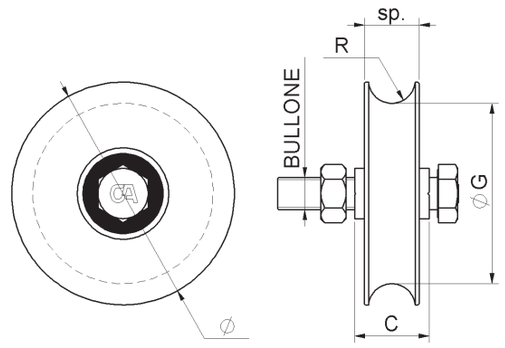

cod.	CodTek	Ø	pz/pcs	C	ØG	sp	R	bullone	cusc	binario	portata
400IX.60/10	ARU040002IX	60/10	6	24	Ø48	17	5,3	M10x45	1	-	100 kg.
400IX.60/16	-	60/16	6	33	Ø48	20	8,3	M10x45	1	902IX.16	100 kg.
400IX.80/16	ARU040004IX	80/16	6	33	Ø64	20	8,3	M14x70	1	902IX.16	200 kg.
400IX.80/20	ARU040005IX	80/20	6	33	Ø59	24	10,3	M14x70	1	902IX-904IX.20	200 kg.
400IX.90/20	ARU040007IX	90/20	6	33	Ø69	24	10,3	M14x70	1	902IX-904IX.20	210 kg.
400IX.100/20	ARU040009IX	100/20	6	33	Ø79	24	10,3	M14x70	1	902IX-904IX.20	230 kg.
400IX.120	ARU040010IX	120	4	33	Ø99	24	10,3	M14x70	1	902IX-904IX.20	250 kg.
400IX.140	ARU040011IX	140	4	43	Ø117	25	10,3	M16x70	1	902IX-904IX.20	280 kg.

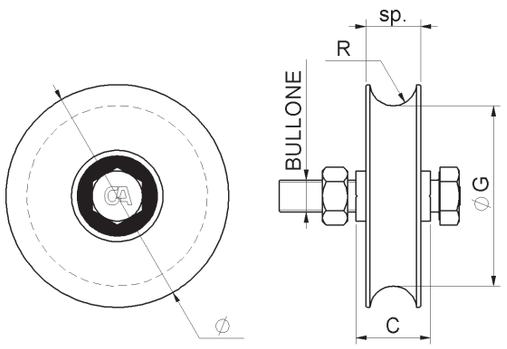

FISSARE

CUSCINETTO

Art. 400NY

Ruota nylon 1 cuscinetto gola tonda
Nylon Wheel round groove 1 bearing
Найлон колесо круглый вырез 1 подшипник



cod.	CodTek	Ø	pz/pcs	C	ØG	sp	R	bullone	cusc	binario	portata
400NY.80/16	ARU040004NY	80/16	6	33	Ø64	24	8,3	M14x70	1	902-904.16	60 kg.
400NY.80/20	ARU040005NY	80/20	6	33	Ø59	24	10,3	M14x70	1	902-904.20	70 kg.
400NY.100/16	ARU040008NY	100/16	6	33	Ø84	24	8,3	M14x70	1	902-904.16	80 kg.
400NY.100/20	ARU040009NY	100/20	6	33	Ø79	24	10,3	M14x70	1	902-904.20	80 kg.

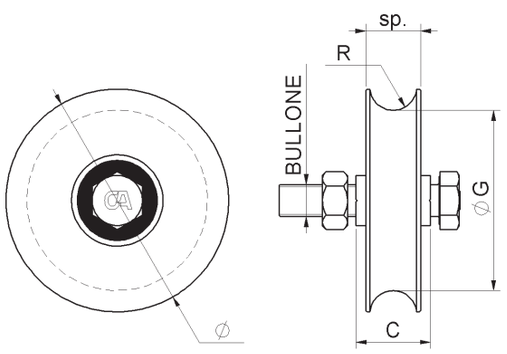

INOX

FISSARE

CUSCINETTO

Art. 400NYIX

Ruota nylon 1 cuscinetto gola tonda bullone Inox
Nylon Wheel round groove 1 bearing with stainless steel bolt
Найлон колесо круглый вырез 1 подшипник с болтом из нержавеющей стали



cod.	CodTek	Ø	pz/pcs	C	ØG	sp	R	bullone	cusc	binario	portata
400NYIX.80/16	ARU040004NYIX	80/16	6	33	Ø64	24	8,3	M14x70	1	902IX.16	60 kg.
400NYIX.80/20	ARU040005NYIX	80/20	6	33	Ø59	24	10,3	M14x70	1	902IX-904IX.20	70 kg.
400NYIX.100/20	ARU040009NYIX	100/20	6	33	Ø79	24	10,3	M14x70	1	902IX-904IX.20	80 kg.

Art. 401

Ruota 1 cuscinetto gola Y
Wheel Y groove 1 bearing
колесо Y вырез 1 подшипник





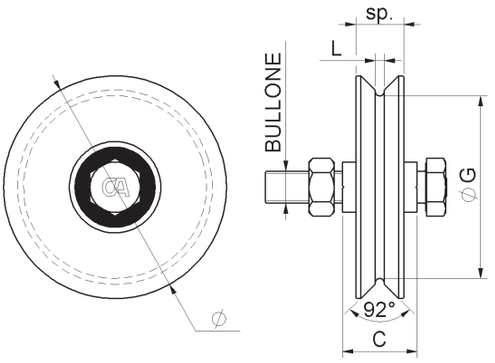

cod.	CodTek	Ø	pz/pcs	C	ØG	L	sp	bullone	cusc	binario	portata
401.40	ARU040111ZB	40	12	16	Ø33	3	12	M8x30	1	-	60 kg.
401.50	ARU040101ZB	50	12	16	Ø37	4	13	M8x30	1	-	80 kg.
401.60	ARU040102ZB	60	12	24	Ø44	4	17	M10x45	1	-	100 kg.
401.70	ARU040103ZB	70	6	33	Ø50	4	20	M14x70	1	906	190 kg.
401.80	ARU040104ZB	80	6	33	Ø60	4	20	M14x70	1	906	200 kg.
401.90	ARU040105ZB	90	6	33	Ø70	4	21	M14x70	1	906	210 kg.
401.100	ARU040106ZB	100	6	33	Ø80	4	21	M14x70	1	906	230 kg.
401.120	ARU040107ZB	120	4	33	Ø98	4	24	M14x70	1	906	250 kg.
401.140	ARU040108ZB	140	4	43	Ø116	4	24	M16x70	1	906	280 kg.
401.160	ARU040109ZB	160	2	43	Ø136	4	25	M16x70	1	906	300 kg.
401.200	ARU040110ZB	200	2	43	Ø176	4	25	M16x70	1	906	340 kg.

Art. 402

Ruota 1 cuscinetto gola V
Wheel V groove 1 bearing
колесо V вырез 1 подшипник





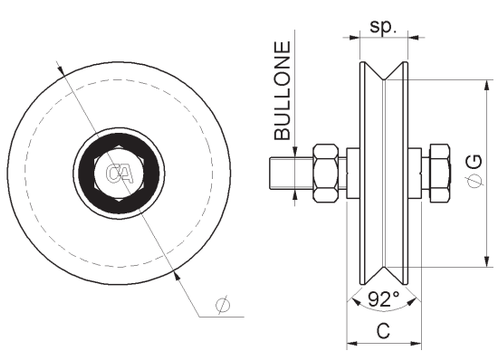

cod.	CodTek	Ø	pz/pcs	C	ØG	sp	bullone	cusc	binario	portata
402.40	ARU040211ZB	40	12	16	Ø33	12	M8x30	1	-	60 kg.
402.50	ARU040201ZB	50	12	16	Ø39	13	M8x30	1	-	80 kg.
402.60	ARU040202ZB	60	12	24	Ø46	17	M10x45	1	-	100 kg.
402.70	ARU040203ZB	70	6	33	Ø52	20	M14x70	1	906	190 kg.
402.80	ARU040204ZB	80	6	33	Ø62	20	M14x70	1	906	200 kg.
402.90	ARU040205ZB	90	6	33	Ø72	21	M14x70	1	906	210 kg.
402.100	ARU040206ZB	100	6	33	Ø82	21	M14x70	1	906	230 kg.
402.120	ARU040207ZB	120	4	33	Ø100	24	M14x70	1	906	250 kg.
402.140	ARU040208ZB	140	4	43	Ø118	24	M16x70	1	906	280 kg.
402.160	ARU040209ZB	160	2	43	Ø138	25	M16x70	1	906	300 kg.
402.200	ARU040210ZB	200	2	43	Ø178	25	M16x70	1	906	340 kg.

Art. 402IX

Ruota inox 1 cuscinetto gola V
Stainless steel Wheel V groove 1 bearing
колесо V вырез 1 подшипник, нержавеющая сталь

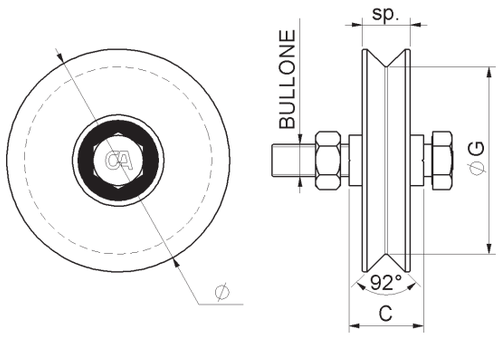





cod.	CodTek	Ø	pz/pcs	C	ØG	sp	bullone	cusc	Binario	portata
402IX.60	ARU040202IX	60	6	24	Ø46	17	M10x45	1	-	100 kg.
402IX.80	ARU040204IX	80	6	33	Ø62	20	M14x70	1	906IX	200 kg.
402IX.90	ARU040205IX	90	6	33	Ø72	21	M14x70	1	906IX	210 kg.
402IX.100	ARU040206IX	100	6	33	Ø82	21	M14x70	1	906IX	230 kg.
402IX.120	ARU040207IX	120	4	33	Ø100	24	M14x70	1	906IX	250 kg.
402IX.140	ARU040208IX	140	4	43	Ø118	25	M16x70	1	906IX	280 kg.

Art. 402NY

Ruota nylon 1 cuscinetto gola V
Nylon Wheel V groove 1 bearing
Найлон колесо круглый V вырез 1 подшипник

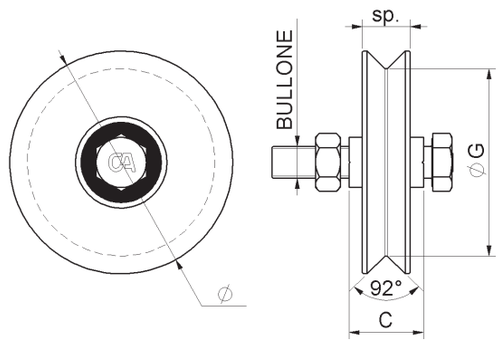





cod.	CodTek	Ø	pz/pcs	C	ØG	sp	bullone	cusc	binario	portata
402NY.80	ARU040204NY	80	6	33	Ø62	24	M14x70	1	906	60 kg.
402NY.100	ARU040206NY	100	6	33	Ø82	24	M14x70	1	906	80 kg.

Art. 402NYIX

Ruota nylon 1 cuscinetto gola V Inox
Nylon Wheel V groove 1 bearing with stainless steel bolt
Найлон колесо V вырез 1 подшипник болт из нержавеющей стали





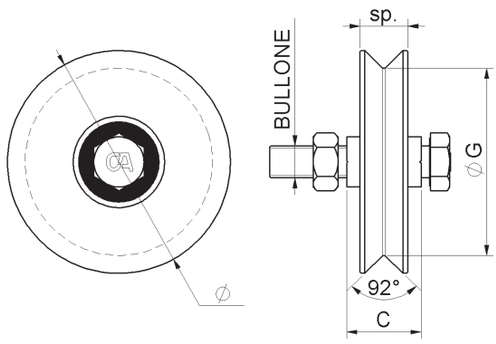

cod.	CodTek	Ø	pz/pcs	C	ØG	sp	bullone	cusc	Binario	portata
402NYIX.80	ARU040204NYIX	80	6	33	Ø62	24	M14x70	1	906	60 kg.
402NYIX.100	ARU040206NYIX	100	6	33	Ø82	24	M14x70	1	906	80 kg.

Art. 403

Ruota 1 cuscinetto gola H
Wheel H groove 1 bearing
колесо H вырез 1 подшипник





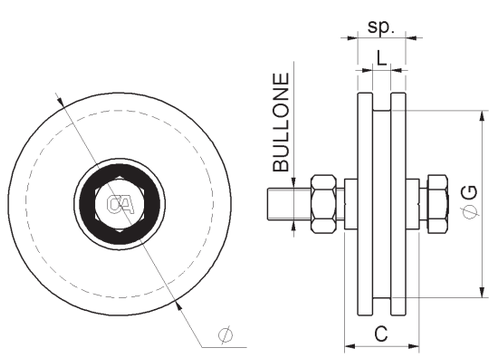

cod.	CodTek	Ø	pz/pcs	C	ØG	L	sp	bullone	cusc	portata
403.40	ARU040311ZB	40	12	16	Ø32	6	12	M8x30	1	60 kg.
403.50	ARU040301ZB	50	12	16	Ø40	6	13	M8x30	1	80 kg.
403.60	ARU040302ZB	60	12	24	Ø44	8	17	M10x45	1	100 kg.
403.70	ARU040303ZB	70	6	33	Ø52	8	20	M14x70	1	190 kg.
403.80	ARU040304ZB	80	6	33	Ø62	8	20	M14x70	1	200 kg.
403.90	ARU040305ZB	90	6	33	Ø72	8	21	M14x70	1	210 kg.
403.100	ARU040306ZB	100	6	33	Ø82	8	21	M14x70	1	230 kg.
403.120	ARU040307ZB	120	4	33	Ø98	16	24	M14x70	1	250 kg.
403.140	ARU040308ZB	140	4	43	Ø118	16	24	M16x70	1	280 kg.
403.160	ARU040309ZB	160	2	43	Ø138	16	25	M16x70	1	300 kg.
403.200	ARU040310ZB	200	2	43	Ø178	16	25	M16x70	1	340 kg.

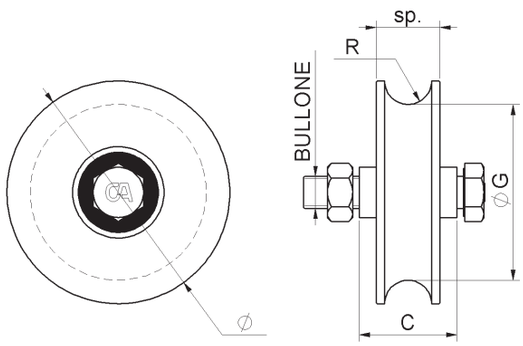



Art. 405

Ruota 2 cuscinetti gola tonda
Wheel round groove 2 bearings
колесо круглый вырез 2 подшипника



cod.	CodTek	Ø	pz/pcs	C	ØG	sp	R	bullone	cusc	binario	portata
405.80	-	80 Tub. 40	6	33	Ø59	24	10,3	M14x70	2	902-904.20	350 kg.
405.90	-	90 Tub. 40	6	33	Ø71	24	10,3	M14x70	2	902-904.20	380 kg.
405.100x40	ARU040506ZB	100 Tub. 40	6	33	Ø77	28	10,3	M14x70	2	902-904.20	410 kg.
405.100x50	ARU040501ZB	100 Tub. 50	6	43	Ø77	28	10,3	M14x70	2	902-904.20	410 kg.
405.120x40	ARU040507ZB	120 Tub. 40	6	33	Ø97	28	10,3	M14x70	2	902-904.20	430 kg.
405.120x50	ARU040502ZB	120 Tub. 50	6	43	Ø97	28	10,3	M14x70	2	902-904.20	430 kg.
405.140	ARU040503ZB	140 Tub. 50	4	43	Ø117	32	10,3	M16x70	2	902-904.20	550 kg.
405.160	ARU040504ZB	160 Tub. 50	2	43	Ø137	32	10,3	M16x70	2	902-904.20	570 kg.
405.200	ARU040505ZB	200 Tub. 50	2	43	Ø177	32	10,3	M16x70	2	902-904.20	600 kg.

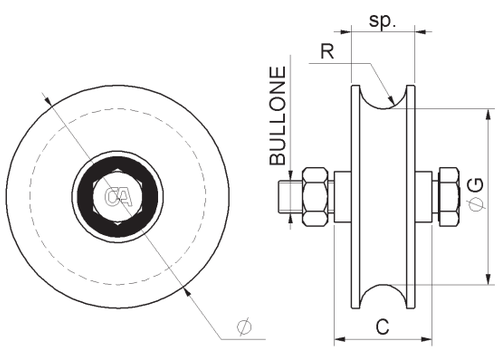



Art. 405IX

Ruota inox 2 cuscinetti gola tonda
Stainless steel Wheel round groove 2 bearings
колесо круглый вырез 2 подшипника,
нержавеющая сталь



cod.	CodTek	Ø	pz/pcs	C	ØG	sp	R	bullone	cusc	binario	portata
405IX.100x40	ARU040506IX	100 Tub. 40	6	33	Ø77	28	10,3	M14x70	2	902IX-904IX.20	410 kg.
405IX.100x50	ARU040501IX	100 Tub. 50	6	43	Ø77	28	10,3	M14x70	2	902IX-904IX.20	410 kg.
405IX.120x40	ARU040507IX	120 Tub. 40	6	33	Ø97	28	10,3	M14x70	2	902IX-904IX.20	430 kg.
405IX.120x50	ARU040502IX	120 Tub. 50	6	43	Ø97	28	10,3	M14x70	2	902IX-904IX.20	430 kg.
405IX.140	ARU040503IX	140 Tub. 50	4	43	Ø117	32	10,3	M16x70	2	902IX-904IX.20	550 kg.

Art. 406

Ruota 2 cuscinetti gola Y
Wheel Y groove 2 bearings
колесо Y вырез 2 подшипника





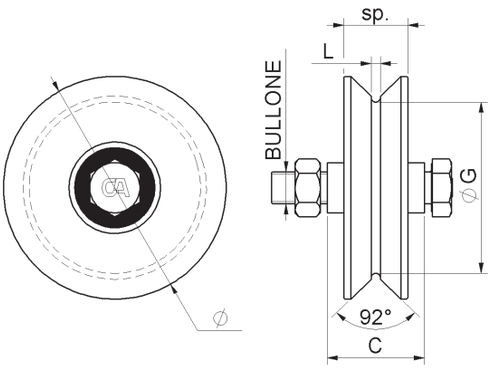

cod.	CodTek	Ø	pz/pcs	C	ØG	L	sp	bullone	cusc	binario	portata
406.100x40	ARU040606ZB	100 Tub. 40	6	33	Ø75	4	28	M14x70	2	906	410 kg.
406.100x50	ARU040601ZB	100 Tub. 50	6	43	Ø75	4	28	M14x70	2	906	410 kg.
406.120x40	ARU040607ZB	120 Tub. 40	6	33	Ø95	4	28	M14x70	2	906	430 kg.
406.120x50	ARU040602ZB	120 Tub. 50	6	43	Ø95	4	28	M14x70	2	906	430 kg.
406.140	ARU040603ZB	140 Tub. 50	4	43	Ø115	4	32	M16x70	2	906	550 kg.
406.160	ARU040604ZB	160 Tub. 50	2	43	Ø135	4	32	M16x70	2	906	570 kg.
406.200	ARU040605ZB	200 Tub. 50	2	43	Ø175	4	32	M16x70	2	906	600 kg.

Art. 407

Ruota 2 cuscinetti gola V
Wheel V groove 2 bearings
колесо V вырез 2 подшипника





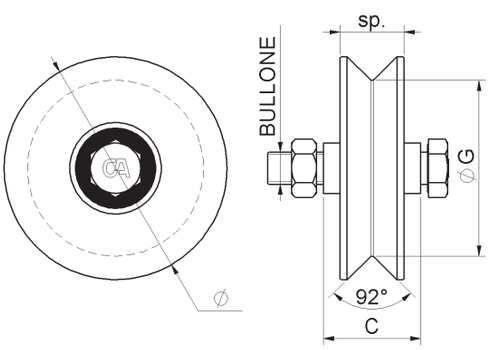

cod.	CodTek	Ø	pz/pcs	C	ØG	sp	bullone	cusc	binario	portata
407.100x40	ARU040706ZB	100 Tub. 40	6	33	Ø77	28	M14x70	2	906	410 kg.
407.100x50	ARU040701ZB	100 Tub. 50	6	43	Ø77	28	M14x70	2	906	410 kg.
407.120x40	ARU040707ZB	120 Tub. 40	6	33	Ø97	28	M14x70	2	906	430 kg.
407.120x50	ARU040702ZB	120 Tub. 50	6	43	Ø97	28	M14x70	2	906	430 kg.
407.140	ARU040703ZB	140 Tub. 50	4	43	Ø117	32	M16x70	2	906	550 kg.
407.160	ARU040704ZB	160 Tub. 50	2	43	Ø137	32	M16x70	2	906	570 kg.
407.200	ARU040705ZB	200 Tub. 50	2	43	Ø177	32	M16x70	2	906	600 kg.

Art. 407IX

Ruota inox 2 cuscinetti gola V
Stainless steel Wheel V groove 2 bearings
колесо V вырез 2 подшипника,
нержавеющая сталь

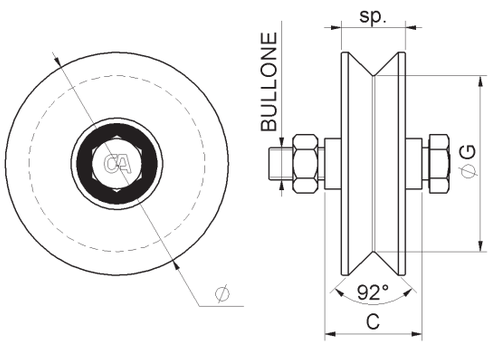





cod.	CodTek	Ø	pz/pcs	C	ØG	sp	bullone	cusc	Binario	portata
407IX.100x40	ARU040706IX	100 Tub. 40	6	33	Ø77	28	M14x70	2	906IX	410 kg.
407IX.100x50	ARU040701IX	100 Tub. 50	6	43	Ø77	28	M14x70	2	906IX	410 kg.
407IX.120x40	ARU040707IX	120 Tub. 40	6	33	Ø97	28	M14x70	2	906IX	430 kg.
407IX.120x50	ARU040702IX	120 Tub. 50	6	43	Ø97	28	M14x70	2	906IX	430 kg.
407IX.140	ARU040703IX	140 Tub. 50	4	43	Ø117	32	M16x70	2	906IX	550 kg.

Art. 408

Ruota 2 cuscinetti gola H
Wheel H groove 2 bearings
колесо H вырез 2 подшипника

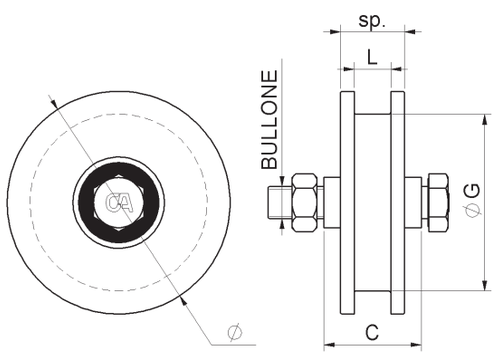





cod.	CodTek	Ø	pz/pcs	C	ØG	L	sp	bullone	cusc	portata
408.100x40	ARU040806ZB	100 Tub. 40	6	33	Ø77	16	28	M14x70	2	410 kg.
408.100x50	ARU040801ZB	100 Tub. 50	6	43	Ø77	16	28	M14x70	2	410 kg.
408.120x40	ARU040807ZB	120 Tub. 40	6	33	Ø97	21	28	M14x70	2	430 kg.
408.120x50	ARU040802ZB	120 Tub. 50	6	43	Ø97	21	28	M14x70	2	430 kg.
408.140	ARU040803ZB	140 Tub. 50	4	43	Ø117	21	32	M16x70	2	550 kg.
408.160	ARU040804ZB	160 Tub. 50	2	43	Ø137	21	32	M16x70	2	570 kg.
408.200	ARU040805ZB	200 Tub. 50	2	43	Ø177	21	32	M16x70	2	600 kg.

Art. 410

Ruota 1 cuscinetto gola tonda supporto cavallotto
Wheel round groove 1 bearing w/outside support
колесо с внешней опорой круглый вырез 1 подшипник



SALDARE
FISSARE
CUSCINETTO

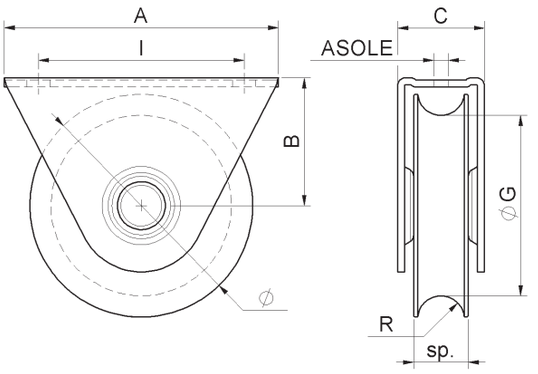

cod.	CodTek	Ø	pz/pcs	A	B	C	ØG	I	asole	sp	R	cusc	binario	portata
410.60/10	ARU041001ZB	60/10	12	80	36	24	Ø48	60	6,5x10	17	5,3	1	-	100 kg.
410.60/16	ARU041008ZB	60/16	12	80	36	24	Ø48	60	6,5x10	17	8,3	1	902-904.16	100 kg.
410.80/16	ARU041002ZB	80/16	6	120	48	37	Ø64	90	8,5x12	24	8,3	1	902-904.16	200 kg.
410.80/20	ARU041003ZB	80/20	6	120	48	37	Ø59	90	8,5x12	24	10,3	1	902-904.20	200 kg.
410.100/16	ARU041004ZB	100/16	6	120	56	38	Ø84	90	8,5x12	24	8,3	1	902-904.16	230 kg.
410.100/20	ARU041005ZB	100/20	6	120	56	38	Ø79	90	8,5x12	24	10,3	1	902-904.20	230 kg.
410DC.80	-	80/DC	6	120	48	37	Ø59	90	8,5x12	24	10,3	2	902-904.20	300 kg.
410DC.100	ARU041006ZB	100/DC	6	120	56	38	Ø77	90	8,5x12	28	10,3	2	902-904.20	410 kg.

Art. 410NY

Ruota nylon 1 cuscinetto gola Tonda supporto cavallotto
Nylon Wheel Round groove 1 bearing w/ outside support
Найлон колесо с внешней опорой круглый вырез 1 подшипник



SALDARE
FISSARE
CUSCINETTO

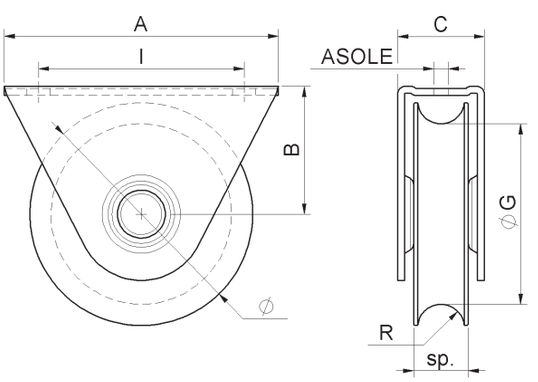

cod.	CodTek	Ø	pz/pcs	A	B	C	ØG	I	asole	sp	R	cusc	binario	portata
410NY.80/16	ARU041002NY	80/16	6	120	48	37	Ø64	90	8,5x12	24	8,3	1	902-904.16	60 kg.
410NY.80/20	ARU041003NY	80/20	6	120	48	37	Ø59	90	8,5x12	24	10,3	1	902-904.20	70 kg.
410NY.100/20	ARU041005NY	100/20	6	120	56	38	Ø79	90	8,5x12	24	10,3	1	902-904.20	80 kg.

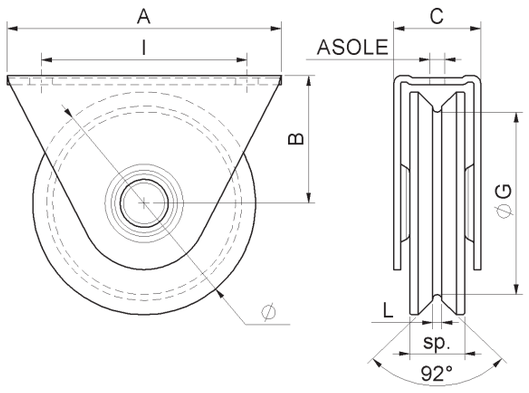



Art. 411

Ruota 1 cuscinetto gola Y supporto cavallotto
Wheel Y groove 1 bearing with outside support
колесо с внешней опорой Y вырез 1 подшипник



cod.	CodTek	Ø	pz/pcs	A	B	C	ØG	L	I	asole	sp	cusc	binario	portata
411.60	ARU041101ZB	60	12	80	36	24	Ø44	4	60	6,5x10	17	1	-	100 kg.
411.80	ARU041102ZB	80	6	120	48	37	Ø60	4	90	8,5x12	24	1	906	200 kg.
411.100	ARU041103ZB	100	6	120	56	38	Ø80	4	90	8,5x12	24	1	906	230 kg.
411DC.100	ARU041104ZB	100/DC	6	120	56	38	Ø75	4	90	8,5x12	28	2	906	410 kg.

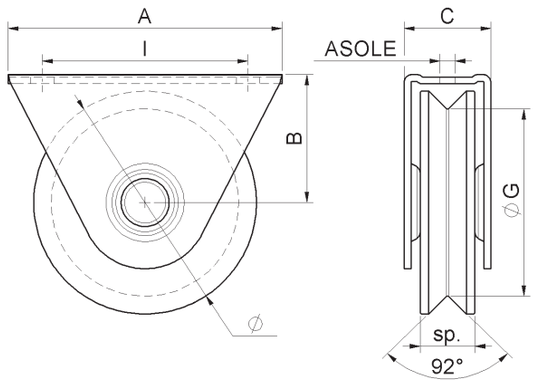



Art. 412

Ruota 1 cuscinetto gola V supporto cavallotto
Wheel V groove 1 bearing with outside support
колесо с внешней опорой V вырез 1 подшипник



cod.	CodTek	Ø	pz/pcs	A	B	C	ØG	I	asole	sp	cusc	binario	portata
412.60	ARU041201ZB	60	12	80	36	24	Ø46	60	6,5x10	17	1	-	100 kg.
412.80	ARU041202ZB	80	6	120	48	37	Ø62	90	8,5x12	24	1	906	200 kg.
412.100	ARU041203ZB	100	6	120	56	38	Ø82	90	8,5x12	24	1	906	230 kg.
412DC.100	ARU041204ZB	100/DC	6	120	56	38	Ø77	90	8,5x12	28	2	906	410 kg.

Art. 412NY

Ruota nylon 1 cuscinetto gola V supporto cavallotto
ylon Wheel V groove 1 bearing with outside support
Найлон колесо с внешней опорой V вырез 1 подшипник





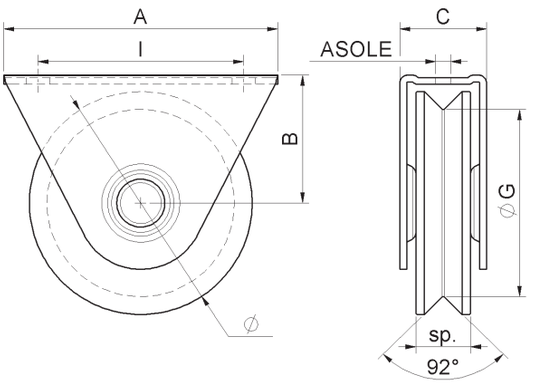

cod.	CodTek	Ø	pz/pcs	A	B	C	ØG	I	asole	sp	cusc	binario	portata
412NY.80	-	80	6	120	48	37	Ø62	90	8,5x12	24	1	906	60 kg.
412NY.100	-	100	6	120	56	38	Ø82	90	8,5x12	24	1	906	70 kg.

Art. 413

Ruota 1 cuscinetto gola H supporto cavallotto
Wheel H groove 1 bearing with outside support
колесо с внешней опорой H вырез 1 подшипник





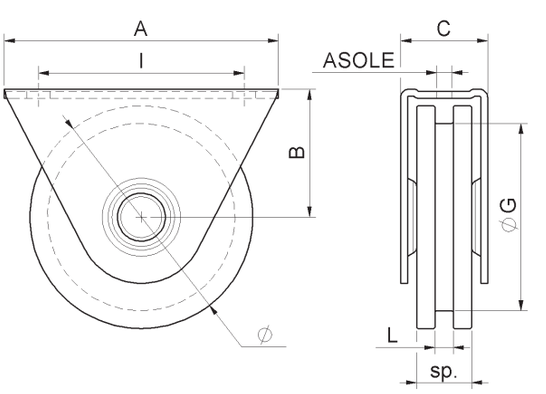

cod.	CodTek	Ø	pz/pcs	A	B	C	ØG	L	I	asole	sp	cusc	portata
413.60	ARU041301ZB	60	12	80	36	24	Ø44	8	60	6,5x10	17	1	100 kg.
413.80	ARU041302ZB	80	6	120	48	37	Ø62	8	90	8,5x12	24	1	200 kg.
413.100	ARU041303ZB	100	6	120	56	38	Ø82	8	90	8,5x12	24	1	230 kg.
413DC.100	ARU041304ZB	100/DC	6	120	56	38	Ø77	16	90	8,5x12	28	2	410 kg.

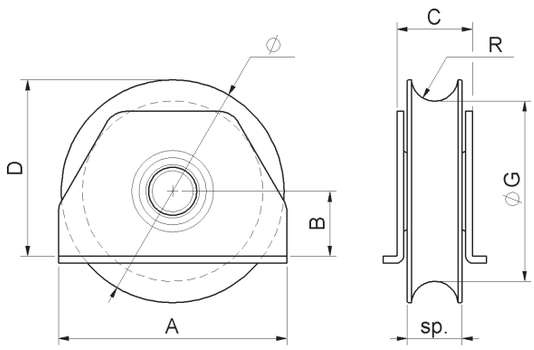

Art. 415

Ruota 1 cuscinetto gola tonda supporto laterale
Wheel round groove 1 bearing with side support
колесо с боковой опорой круглый вырез 1 подшипник





cod.	CodTek	Ø	pz/pcs	A	B	C	D	ØG	sp	R	cusc	binario	portata
415.60/10	ARU041501ZB	60/10	12	62	21	24	51	Ø48	17	5,3	1	-	100 kg.
415.60/16	ARU041513ZB	60/16	12	62	21	24	51	Ø48	17	8,3	1	902-904.16	100 kg.
415.70/16	ARU041502ZB	70/16	6	80	19	33	54	Ø54	20	8,3	1	902-904.16	190 kg.
415.80/16	ARU041503ZB	80/16	6	80	19	33	59	Ø64	20	8,3	1	902-904.16	200 kg.
415.80/20	ARU041504ZB	80/20	6	80	19	33	59	Ø59	24	10,3	1	902-904.20	200 kg.
415.90/16	ARU041505ZB	90/16	6	100	28,5	33	72,5	Ø74	21	8,3	1	902-904.16	210 kg.
415.90/20	ARU041506ZB	90/20	6	100	28,5	33	72,5	Ø69	24	10,3	1	902-904.20	210 kg.
415.100/16	ARU041507ZB	100/16	6	100	28,5	33	78,5	Ø84	21	8,3	1	902-904.16	230 kg.
415.100/20	ARU041508ZB	100/20	6	100	28,5	33	78,5	Ø79	24	10,3	1	902-904.20	230 kg.
415.120	ARU041509ZB	120	6	120	38	33	98	Ø99	24	10,3	1	902-904.20	250 kg.
415.140	ARU041510ZB	140	4	140	48,5	33	118,5	Ø117	24	10,3	1	902-904.20	280 kg.

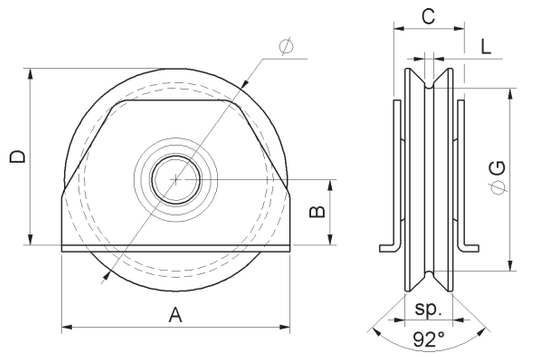

Art. 416

Ruota 1 cuscinetto gola Y supporto laterale
Wheel Y groove 1 bearing with side support
колесо с боковой опорой Y вырез 1 подшипник





cod.	CodTek	Ø	pz/pcs	A	B	C	D	ØG	L	sp	cusc	binario	portata
416.60	ARU041601ZB	60	12	62	21	24	51	Ø44	4	17	1	-	100 kg.
416.70	ARU041602ZB	70	6	80	19	33	54	Ø50	4	20	1	906	190 kg.
416.80	ARU041603ZB	80	6	80	19	33	59	Ø60	4	20	1	906	200 kg.
416.90	ARU041604ZB	90	6	100	28,5	33	72,5	Ø70	4	21	1	906	210 kg.
416.100	ARU041605ZB	100	6	100	28,5	33	78,5	Ø80	4	21	1	906	230 kg.
416.120	ARU041606ZB	120	6	120	38	33	98	Ø98	4	24	1	906	250 kg.
416.140	ARU041607ZB	140	4	140	48,5	33	118,5	Ø116	4	24	1	906	280 kg.

Art. 417

Ruota 1 cuscinetto gola V supporto laterale
Wheel V groove 1 bearing with side support
колесо с боковой опорой V вырез 1 подшипник

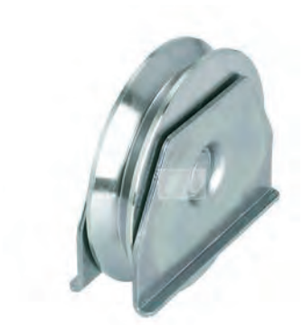



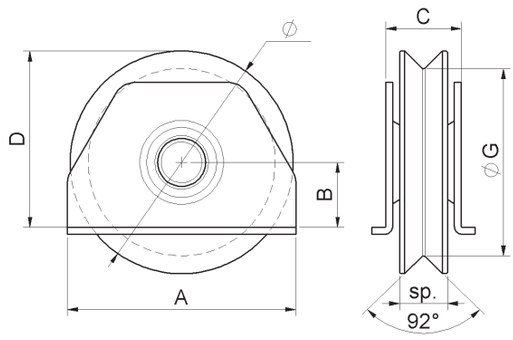

cod.	CodTek	Ø	pz/pcs	A	B	C	D	ØG	sp	cusc	binario	portata
417.60	ARU041701ZB	60	12	62	21	24	51	Ø46	17	1	-	100 kg.
417.70	ARU041702ZB	70	6	80	19	33	54	Ø52	20	1	906	190 kg.
417.80	ARU041703ZB	80	6	80	19	33	59	Ø62	20	1	906	200 kg.
417.90	ARU041704ZB	90	6	100	28,5	33	72,5	Ø72	21	1	906	210 kg.
417.100	ARU041705ZB	100	6	100	28,5	33	78,5	Ø82	21	1	906	230 kg.
417.120	ARU041706ZB	120	6	120	38	33	98	Ø100	24	1	906	250 kg.
417.140	ARU041707ZB	140	4	140	48,5	33	118,5	Ø118	24	1	906	280 kg.

Art. 418

Ruota 1 cuscinetto gola H supporto laterale
Wheel H groove 1 bearing with side support
колесо с боковой опорой H вырез 1 подшипник

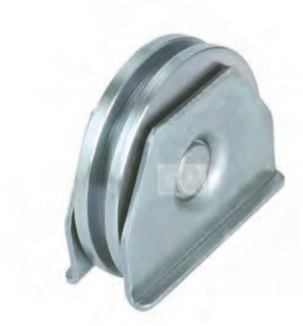



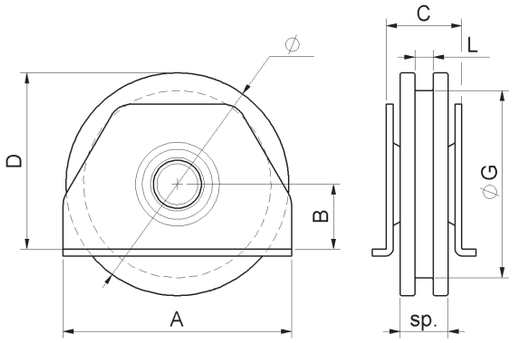

cod.	CodTek	Ø	pz/pcs	A	B	C	D	ØG	L	sp	cusc	portata
418.60	ARU041801ZB	60	12	62	21	24	51	Ø44	8	17	1	100 kg.
418.70	-	70	6	80	19	33	54	Ø52	8	20	1	190 kg.
418.80	ARU041803ZB	80	6	80	19	33	59	Ø62	8	20	1	200 kg.
418.90	-	90	6	100	28,5	33	72,5	Ø72	8	21	1	210 kg.
418.100	ARU041805ZB	100	6	100	28,5	33	78,5	Ø82	8	21	1	230 kg.
418.120	ARU041806ZB	120	6	120	38	33	98	Ø98	16	24	1	250 kg.
418.140	-	140	4	140	48,5	33	118,5	Ø118	16	24	1	280 kg.

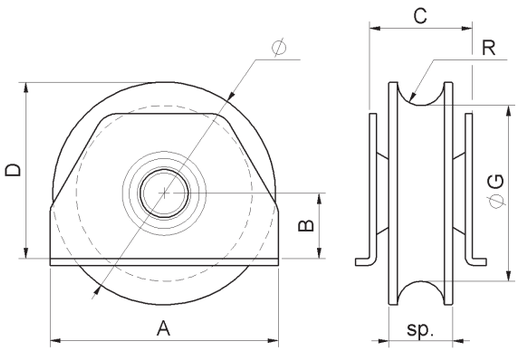

Art. 420

Ruota 2 cuscinetti gola tonda supporto laterale
Wheel round groove 2 bearings with side support
колесо с боковой опорой круглый вырез 2 подшипника



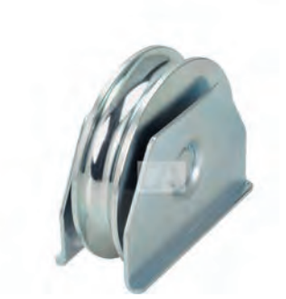

cod.	CodTek	Ø	pz/pcs	A	B	C	D	ØG	sp	R	cusc	binario	portata
420.100	ARU042001ZB	100	4	100	28,5	43	78,5	Ø77	28	10,3	2	902-904.20	410 kg.
420.120	ARU042002ZB	120	4	120	38	43	98	Ø97	28	10,3	2	902-904.20	430 kg.
420.140	ARU042003ZB	140	4	140	48,5	44	118,5	Ø117	32	10,3	2	902-904.20	550 kg.

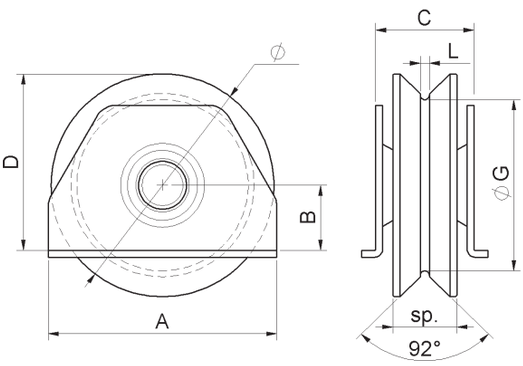

Art. 421

Ruota 2 cuscinetti gola Y supporto laterale
Wheel Y groove 2 bearings with side support
колесо с боковой опорой Y вырез 2 подшипника



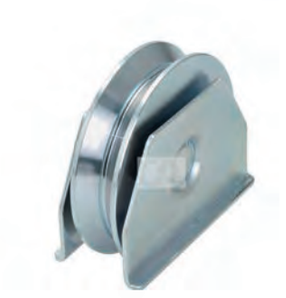

cod.	CodTek	Ø	pz/pcs	A	B	C	D	ØG	sp	L	cusc	binario	portata
421.100	ARU042101ZB	100	4	100	28,5	43	78,5	Ø75	28	4	2	906	410 kg.
421.120	ARU042102ZB	120	4	120	38	43	98	Ø95	28	4	2	906	430 kg.
421.140	ARU042103ZB	140	4	140	48,5	44	118,5	Ø115	32	4	2	906	550 kg.

Art. 422

Ruota 2 cuscinetti gola V supporto laterale
Wheel V groove 2 bearings with side support
колесо с боковой опорой V вырез 2 подшипника

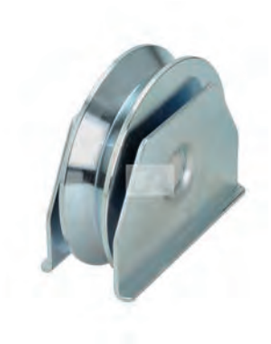



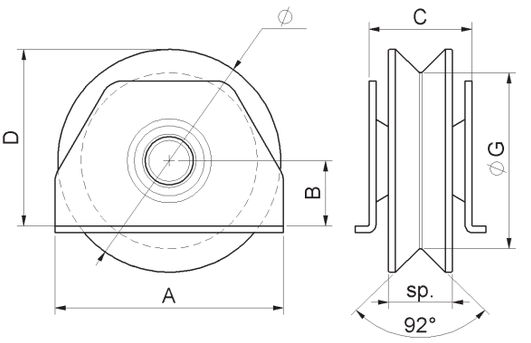

cod.	CodTek	Ø	pz/pcs	A	B	C	D	ØG	sp	cusc	binario	portata
422.100	ARU042201ZB	100	4	100	28,5	43	78,5	Ø77	28	2	906	410 kg.
422.120	ARU042202ZB	120	4	120	38	43	98	Ø97	28	2	906	430 kg.
422.140	ARU042203ZB	140	4	140	48,5	44	118,5	Ø117	32	2	906	550 kg.

Art. 423

Ruota 2 cuscinetti gola H supporto laterale
Wheel H groove 2 bearings with side support
колесо с боковой опорой H вырез 2 подшипника

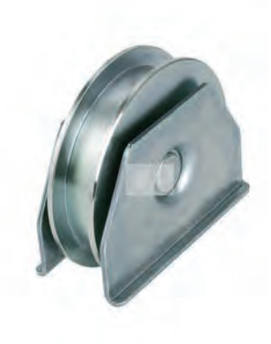



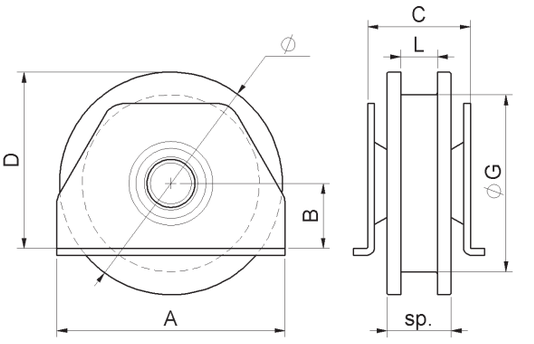

cod.	CodTek	Ø	pz/pcs	A	B	C	D	ØG	sp	L	cusc	portata
423.100	-	100	4	100	28,5	43	78,5	Ø77	28	16	2	410 kg.
423.120	ARU042302ZB	120	4	120	38	43	98	Ø97	28	21	2	430 kg.
423.140	ARU042303ZB	140	4	140	48,5	44	118,5	Ø117	32	21	2	550 kg.

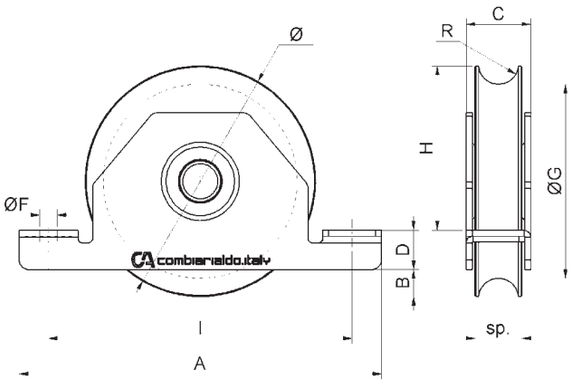

SALDARE

FISSARE

CUSCINETTO

Art. 425

Ruota 1 cuscinetto gola tonda supporto interno
Wheel round groove 1 bearing with inside support
колесо с внутренней опорой круглый вырез
1 подшипник



cod.	CodTek	Ø	pz/pcs	A	B	C	D	ØF	I	H	ØG	sp	R	cusc	binario	portata
425.60/10	ARU042512ZB	60/10	12	110	7	24	15	Ø7	90	36	Ø48	17	5,3	1	-	100 kg.
425.60/16	ARU042514ZB	60/16	12	110	7	24	15	Ø7	90	36	Ø48	17	8,3	1	902-904.16	100 kg.
425.60/20	ARU042515ZB	60/20	12	110	7	24	15	Ø7	90	36	Ø50	17	10,3	1	902-904.20	100 kg.
425.70/16	ARU042501ZB	70/16	6	135	7	33	17	Ø9	110	44	Ø54	20	8,3	1	902-904.16	190 kg.
425.80/16	ARU042502ZB	80/16	6	135	12	33	17	Ø9	110	49	Ø64	20	8,3	1	902-904.16	200 kg.
425.80/20	ARU042503ZB	80/20	6	135	12	33	17	Ø9	110	49	Ø59	24	10,3	1	902-904.20	200 kg.
425.90/16	ARU042504ZB	90/16	6	155	9	33	18	Ø9	130	61	Ø74	21	8,3	1	902-904.16	210 kg.
425.90/20	ARU042505ZB	90/20	6	155	9	33	18	Ø9	130	61	Ø69	24	10,3	1	902-904.20	210 kg.
425.100/16	ARU042506ZB	100/16	6	155	14	33	18	Ø9	130	66	Ø84	21	8,3	1	902-904.16	230 kg.
425.100/20	ARU042507ZB	100/20	6	155	14	33	18	Ø9	130	66	Ø79	24	10,3	1	902-904.20	230 kg.
425.120	ARU042508ZB	120	6	185	14	32	20	Ø9	155	84	Ø99	24	10,3	1	902-904.20	250 kg.
425.140	ARU042509ZB	140	4	205	15	32	22	Ø11	175	100	Ø117	24	10,3	1	902-904.20	280 kg.
425.160	ARU042510ZB	160	2	225	20	37	24	Ø11	195	113	Ø137	25	10,3	1	902-904.20	300 kg.

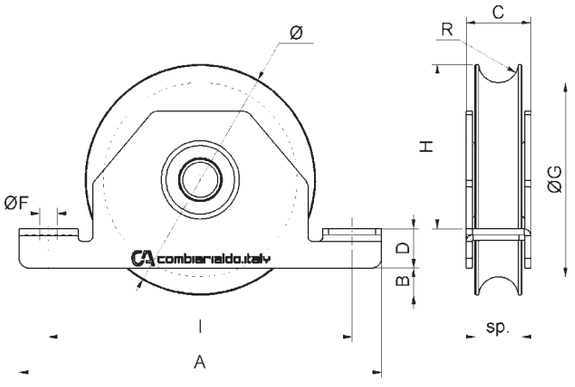

INOX

FISSARE

CUSCINETTO

Art. 425IX

Ruota inox 1 cuscinetto gola tonda supporto interno
Stainless steel Wheel round groove 1 bearing with inside support
колесо с внутренней опорой круглый вырез
1 подшипник, нержавеющая сталь



cod.	CodTek	Ø	pz/pcs	A	B	C	D	ØF	I	H	ØG	sp	R	cusc	binario	portata
425IX.80/16	ARU042502IX	80/16	4	135	12	33	17	Ø9	110	49	Ø64	20	8,3	1	902IX.16	200 kg.
425IX.80/20	ARU042503IX	80/20	4	135	12	33	17	Ø9	110	49	Ø59	24	10,3	1	902IX-904IX.20	200 kg.
425IX.90/20	ARU042505IX	90/20	6	155	9	33	18	Ø9	130	61	Ø69	24	10,3	1	902IX-904IX.20	210 kg.
425IX.100/20	ARU042507IX	100/20	6	155	14	33	18	Ø9	130	66	Ø79	24	10,3	1	902IX-904IX.20	230 kg.
425IX.120	ARU042508IX	120	6	185	14	32	20	Ø9	155	84	Ø99	24	10,3	1	902IX-904IX.20	250 kg.

Art. 425NY

Ruota nylon 1 cuscinetto gola tonda supporto interno
Nylon Wheel round groove 1 bearing with inside support
Найлон колесо с внутренней опорой круглый вырез 1 подшипник

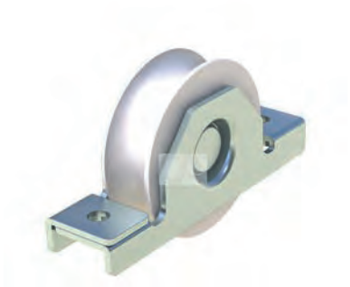

SALDARE
FISSARE
CUSCINETTO

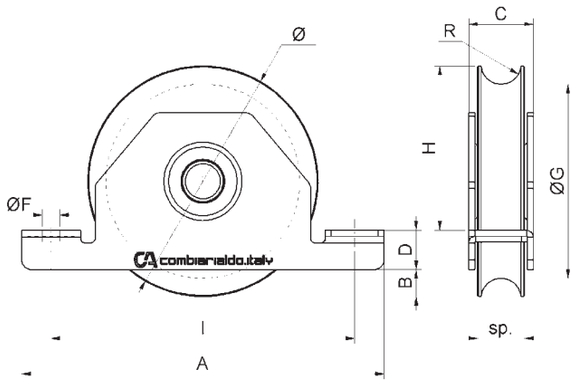

cod.	CodTek	Ø	pz/pcs	A	B	C	D	ØF	I	H	ØG	sp	R	cusc	binario	portata
425NY.80/16	ARU042502NY	80/16	6	135	12	33	17	Ø9	110	49	Ø64	24	8,3	1	902-904.16	60 kg.
425NY.80/20	ARU042503NY	80/20	6	135	12	33	17	Ø9	110	49	Ø59	24	10,3	1	902-904.20	70 kg.
425NY.100/16	ARU042506NY	100/16	6	155	14	33	18	Ø9	130	66	Ø84	24	8,3	1	902-904.16	80 kg.
425NY.100/20	ARU042507NY	100/20	6	155	14	33	18	Ø9	130	66	Ø79	24	10,3	1	902-904.20	80 kg.

Art. 425NYIX

Ruota nylon 1 cuscinetto gola tonda supporto interno Inox
Nylon Wheel round groove 1 bearing with stainless steel inside support
Найлон колесо круглый вырез с внутренней опорой из нержавеющей стали 1 подшипник



INOX
SALDARE
FISSARE
CUSCINETTO

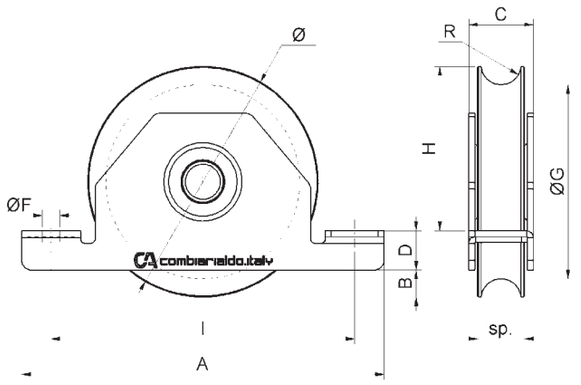

cod.	CodTek	Ø	pz/pcs	A	B	C	D	ØF	I	H	ØG	sp	R	cusc	binario	portata
425NYIX.80/16	ARU042502NYIX	80/16	4	135	12	33	17	Ø9	110	49	Ø64	24	8,3	1	902IX.16	60 kg.
425NYIX.80/20	ARU042503NYIX	80/20	4	135	12	33	17	Ø9	110	49	Ø59	24	10,3	1	902IX-904IX.20	70 kg.
425NYIX.100/20	ARU042507NYIX	100/20	6	155	14	33	18	Ø9	130	66	Ø79	24	10,3	1	902IX-904IX.21	80 kg.

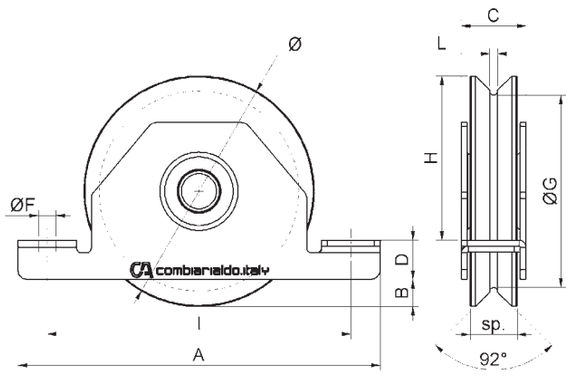

SALDARE

FISSARE

CUSCINETTO

Art. 426

Ruota 1 cuscinetto gola Y suporto interno
Wheel Y groove 1 bearing with inside support
колесо с внутренней опорой Y вырез 1 подшипник



cod.	CodTek	Ø	pz/pcs	A	B	C	D	ØF	I	H	ØG	L	sp	cusc	binario	portata
426.60	ARU042608ZB	60	12	110	7	24	15	Ø7	90	36	Ø44	4	17	1	-	100 kg.
426.70	ARU042601ZB	70	6	135	7	33	17	Ø9	110	44	Ø50	4	20	1	906	190 kg.
426.80	ARU042602ZB	80	6	135	12	33	17	Ø9	110	49	Ø60	4	20	1	906	200 kg.
426.90	ARU042603ZB	90	6	155	9	33	18	Ø9	130	61	Ø70	4	21	1	906	210 kg.
426.100	ARU042604ZB	100	6	155	14	33	18	Ø9	130	66	Ø80	4	21	1	906	230 kg.
426.120	ARU042605ZB	120	6	185	14	32	20	Ø9	155	84	Ø98	4	24	1	906	250 kg.
426.140	ARU042606ZB	140	4	205	15	32	22	Ø11	175	100	Ø116	4	24	1	906	280 kg.
426.160	ARU042607ZB	160	2	225	20	37	24	Ø11	195	113	Ø136	4	25	1	906	300 kg.

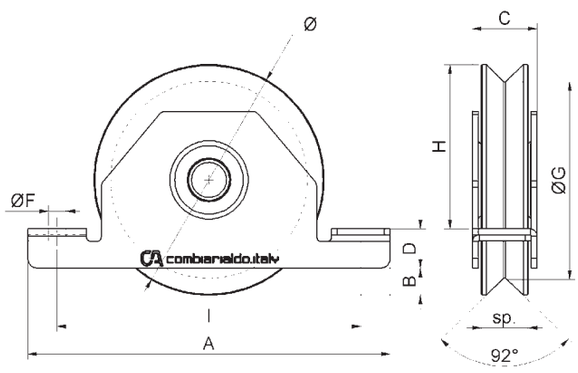

SALDARE

FISSARE

CUSCINETTO

Art. 427

Ruota 1 cuscinetto gola V supporto interno
Wheel V groove 1 bearing with inside support
колесо с внутренней опорой V вырез 1 подшипник



cod.	CodTek	Ø	pz/pcs	A	B	C	D	ØF	I	H	ØG	sp	cusc	binario	portata
427.60	ARU042709ZB	60	12	110	7	24	15	Ø7	90	36	Ø46	17	1	-	100 kg.
427.70	ARU042701ZB	70	6	135	7	33	17	Ø9	110	44	Ø52	20	1	906	190 kg.
427.80	ARU042702ZB	80	6	135	12	33	17	Ø9	110	49	Ø62	20	1	906	200 kg.
427.90	ARU042703ZB	90	6	155	9	33	18	Ø9	130	61	Ø72	21	1	906	210 kg.
427.100	ARU042704ZB	100	6	155	14	33	18	Ø9	130	66	Ø82	21	1	906	230 kg.
427.120	ARU042705ZB	120	6	185	14	32	20	Ø9	155	84	Ø100	24	1	906	250 kg.
427.140	ARU042706ZB	140	4	205	15	32	22	Ø11	175	100	Ø118	24	1	906	280 kg.
427.160	ARU042707ZB	160	2	225	20	37	24	Ø11	195	113	Ø138	25	1	906	300 kg.

Art. 427IX

Ruota inox 1 cuscinetto gola V supporto interno
Stainless steel Wheel V groove 1 bearing with inside support
колесо с внутренней опорой V вырез 1 подшипник, нержавеющая сталь





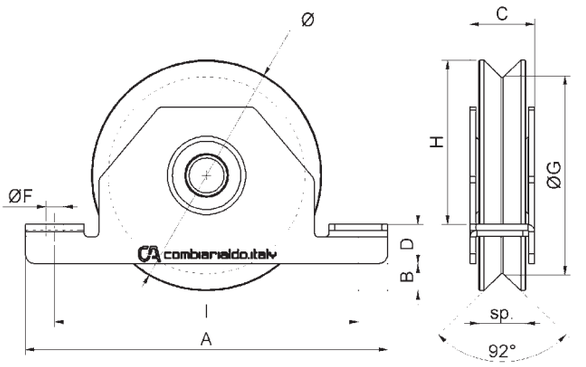

cod.	CodTek	Ø	pz/pcs	A	B	C	D	ØF	I	H	ØG	sp	cusc	Binario	portata
427IX.80	ARU042702IX	80	4	135	12	33	17	Ø9	110	49	Ø62	20	1	906IX	200 kg.
427IX.90	ARU042703IX	90	6	155	9	33	18	Ø9	130	61	Ø72	21	1	906IX	210 kg.
427IX.100	ARU042704IX	100	6	155	14	33	18	Ø9	130	66	Ø82	21	1	906IX	230 kg.
427IX.120	ARU042705IX	120	6	185	14	32	20	Ø9	155	84	Ø100	24	1	906IX	250 kg.

Art. 427NY

Ruota nylon 1 cuscinetto gola V supporto interno
Nylon Wheel V groove 1 bearing with inside support
Найлон колесо V вырез с внутренней опорой с 1 подшипник





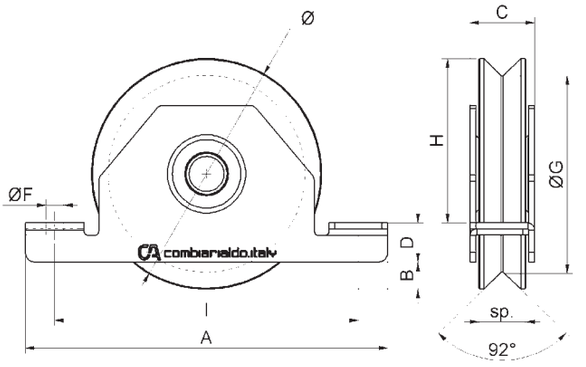

cod.	CodTek	Ø	pz/pcs	A	B	C	D	ØF	I	H	ØG	sp	cusc	binario	portata
427NY.80	ARU042702NY	80	4	135	12	33	17	Ø9	110	49	Ø62	24	1	906	60 kg.
427NY.100	ARU042704NY	100	6	155	14	33	18	Ø9	130	66	Ø82	24	1	906	80 kg.

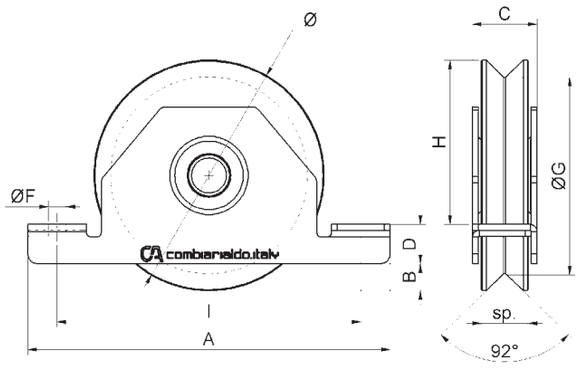

Art. 427NYIX

Ruota nylon 1 cuscinetto gola V supporto interno Inox
Nylon Wheel V groove 1 bearing with stainless steel inside support
Найлон колесо V вырез с внутренней опорой из нержавеющей стали с 1 подшипник





cod.	CodTek	Ø	pz/pcs	A	B	C	D	ØF	I	H	ØG	sp	cusc	Binario	portata
427NYIX.80	ARU042702NYIX	80	4	135	12	33	17	Ø9	110	49	Ø62	24	1	906IX	60 kg.
427NYIX.100	ARU042704NYIX	100	6	155	14	33	18	Ø9	130	66	Ø82	24	1	906IX	80 kg.

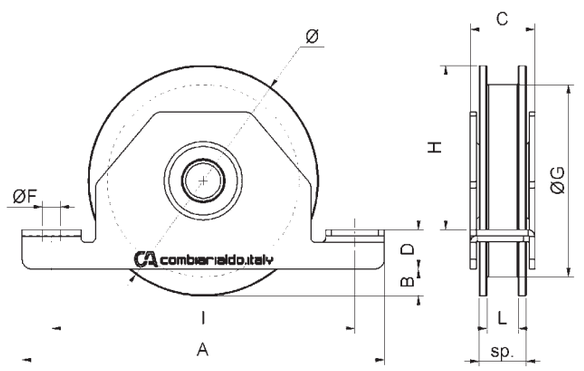

Art. 428

Ruota 1 cuscinetto gola H supporto interno
Wheel H groove 1 bearing with inside support
колесо с внутренней опорой H вырез 1 подшипник





cod.	CodTek	Ø	pz/pcs	A	B	C	D	ØF	I	H	ØG	L	sp	cusc	portata
428.60	ARU042807ZB	60	12	110	7	24	15	Ø7	90	36	Ø44	8	17	1	100 kg.
428.70	-	70	6	135	7	33	17	Ø9	110	44	Ø52	8	20	1	190 kg.
428.80	ARU042802ZB	80	4	135	12	33	17	Ø9	110	49	Ø62	8	20	1	200 kg.
428.90	ARU042803ZB	90	6	155	9	33	18	Ø9	130	61	Ø72	8	21	1	210 kg.
428.100	ARU042804ZB	100	6	155	14	33	18	Ø9	130	66	Ø82	8	21	1	230 kg.
428.120	ARU042805ZB	120	6	185	14	32	20	Ø9	155	84	Ø98	16	24	1	250 kg.
428.140	ARU042806ZB	140	4	205	15	32	22	Ø11	175	100	Ø118	16	24	1	280 kg.

Art. 430

Ruota 2 cuscinetti gola tonda supporto interno
Wheel round groove 2 bearings with inside support
колесо с внутренней опорой круглый вырез
2 подшипника



SALDARE

FISSARE

CUSCINETTO

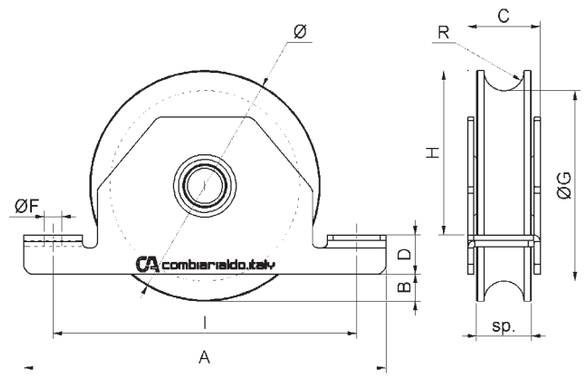

cod.	CodTek	Ø	pz/pcs	A	B	C	D	ØF	I	H	ØG	sp	R	cusc	binario	portata
430.80	ARU043008ZB	80	6	135	12	33	17	Ø9	110	49	Ø59	24	10,3	2	902-904.20	300 kg.
430.90	ARU043004ZB	90	6	155	9	33	18	Ø9	130	61	Ø71	24	10,3	2	902-904.20	390 kg.
430.100	ARU043006ZB	100	6	155	14	33	18	Ø9	130	66	Ø77	24	10,3	2	902-904.20	410 kg.
430.120	ARU043007ZB	120	4	185	14	37	20	Ø9	155	84	Ø97	28	10,3	2	902-904.20	430 kg.
430.140	ARU043003ZB	140	4	205	15	42	22	Ø11	175	100	Ø117	32	10,3	2	902-904.20	550 kg.
430.160	ARU043005ZB	160	2	225	20	42	24	Ø11	195	113	Ø137	32	10,3	2	902-904.20	630 kg.

Art. 430IX

Ruota inox 2 cuscinetti gola tonda supporto interno
Stainless steel Wheel round groove 2 bearings with inside support
колесо с внутренней опорой круглый вырез
2 подшипника, нержавеющая сталь



INOX

SALDARE

FISSARE

CUSCINETTO

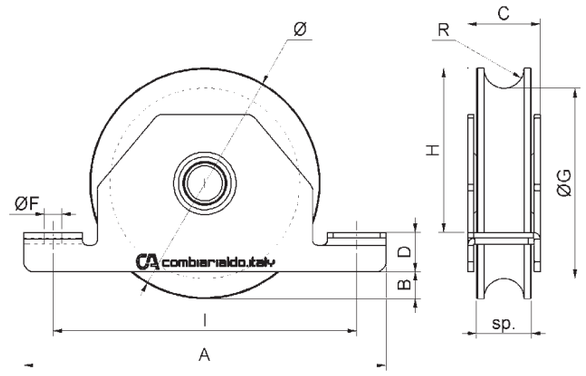

cod.	CodTek	Ø	pz/pcs	A	B	C	D	ØF	I	H	ØG	sp	R	cusc	binario	portata
430IX.90	ARU043004IX	90	6	155	9	33	18	Ø9	130	61	Ø71	24	10,3	2	902IX-904IX.20	390 kg.
430IX.100	ARU043006IX	100	6	155	14	33	18	Ø9	130	66	Ø77	24	10,3	2	902IX-904IX.20	410 kg.
430IX.120	ARU043007IX	120	4	185	14	37	20	Ø9	155	84	Ø97	28	10,3	2	902IX-904IX.20	430 kg.

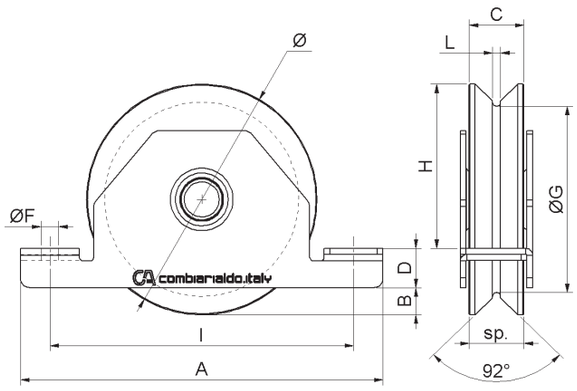



Art. 431

Ruota 2 cuscinetti gola Y supporto interno
Wheel Y groove 2 bearings with inside support
колесо с внутренней опорой Y вырез 2 подшипника



cod.	CodTek	Ø	pz/pcs	A	B	C	D	ØF	I	H	ØG	L	sp	cusc	binario	portata
431.90	ARU043104ZB	90	6	155	9	33	18	Ø9	130	61	Ø68	4	24	2	906	390 kg.
431.100	ARU043106ZB	100	6	155	14	33	18	Ø9	130	66	Ø75	4	24	2	906	410 kg.
431.120	ARU043107ZB	120	4	185	14	37	20	Ø9	155	84	Ø95	4	28	2	906	430 kg.
431.140	ARU043103ZB	140	4	205	15	42	22	Ø11	175	100	Ø115	4	32	2	906	550 kg.
431.160	ARU043105ZB	160	2	225	20	42	24	Ø11	195	113	Ø135	4	32	2	906	630 kg.

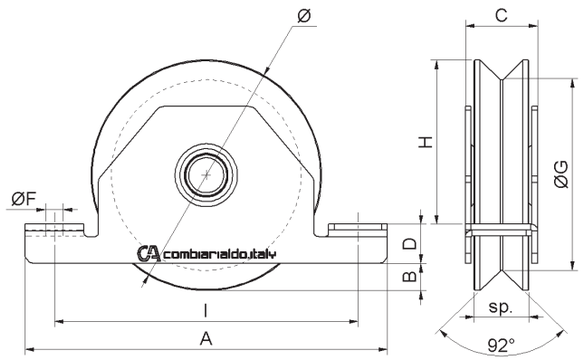



Art. 432

Ruota 2 cuscinetti gola V supporto interno
Wheel V groove 2 bearings with inside support
колесо с внутренней опорой V вырез 2 подшипника



cod.	CodTek	Ø	pz/pcs	A	B	C	D	ØF	I	H	ØG	sp	cusc	binario	portata
432.90	ARU043204ZB	90	6	155	9	33	18	Ø9	130	61	Ø70	24	2	906	390 kg.
432.100	ARU043206ZB	100	6	155	14	33	18	Ø9	130	66	Ø77	24	2	906	410 kg.
432.120	ARU043207ZB	120	4	185	14	37	20	Ø9	155	84	Ø97	28	2	906	430 kg.
432.140	ARU043203ZB	140	4	205	15	42	22	Ø11	175	100	Ø117	32	2	906	550 kg.
432.160	ARU043205ZB	160	4	225	20	42	24	Ø11	195	113	Ø137	32	2	906	630 kg.

Art. 432IX

Ruota inox 2 cuscinetti gola V supporto interno
Stainless steel Wheel V groove 2 bearings with inside support
колесо с внутренней опорой V вырез 2 подшипника, нержавеющая сталь





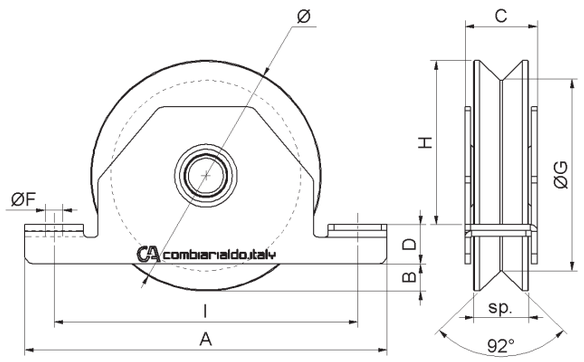

cod.	CodTek	Ø	pz/pcs	A	B	C	D	ØF	I	ØG	H	sp	cusc	Binario	portata
432IX.90	ARU043204IX	90	6	155	9	33	18	Ø9	130	Ø70	61	24	2	906IX	390 kg.
432IX.100	ARU043206IX	100	6	155	14	33	18	Ø9	130	Ø77	66	24	2	906IX	410 kg.
432IX.120	ARU043207IX	120	4	185	14	37	20	Ø9	155	Ø97	84	28	2	906IX	430 kg.

Art. 433

Ruota 2 cuscinetti gola H supporto interno
Wheel H groove 2 bearings with inside support
колесо с внутренней опорой H вырез 2 подшипника





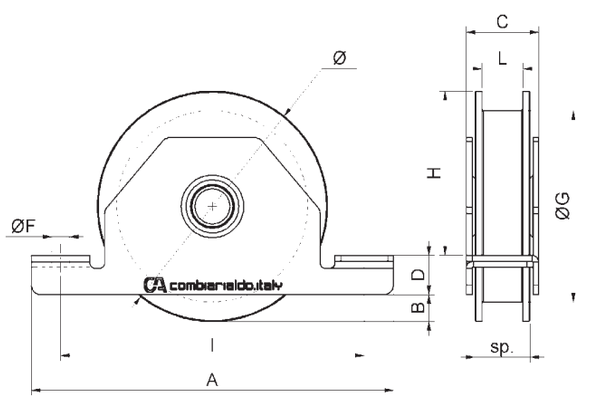

cod.	CodTek	Ø	pz/pcs	A	B	C	D	ØF	I	H	ØG	L	sp	cusc	portata
433.90	ARU043304ZB	90	6	155	9	33	18	Ø9	130	61	Ø68	16	24	2	390 kg.
433.100	ARU043306ZB	100	6	155	14	33	18	Ø9	130	66	Ø78	16	24	2	410 kg.
433.120	ARU043307ZB	120	4	185	14	37	20	Ø9	155	84	Ø98	21	28	2	430 kg.
433.140	ARU043303ZB	140	4	205	15	42	22	Ø11	175	100	Ø118	21	32	2	550 kg.
433.160	ARU043305ZB	160	4	225	20	42	24	Ø11	195	113	Ø138	21	32	2	630 kg.

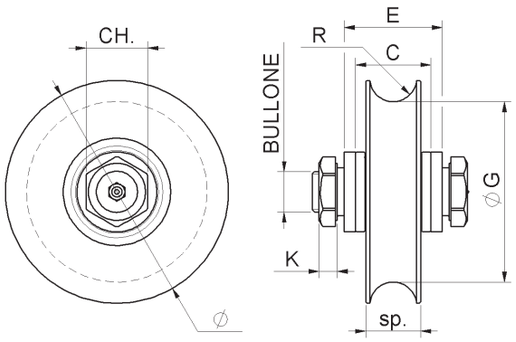



Art. 435

Ruota 1 cuscinetto gola tonda con ingrassatore
Grease cup Wheel round groove 1 bearing
колесо с пресс-маслёнкой круглый вырез 1 подшипник



cod.	CodTek	Ø	pz/pcs	C	E	ØG	sp	R	CH	K	bullone	cusc	binario	portata
435.100	ARU043501ZB	100	4	33	43	Ø79	24	10,3	Es.27	8	M18x60	1	902.20	380 kg.
435.120	ARU043502ZB	120	4	33	43	Ø99	24	10,3	Es.27	8	M18x60	1	902.20	400 kg.
435.140	ARU043503ZB	140	4	43	53	Ø117	25	10,3	Es.30	9	M20x70	1	902.20	670 kg.
435.160	ARU043504ZB	160	2	43	53	Ø137	25	10,3	Es.30	9	M20x70	1	902.20	700 kg.
435.200	ARU043505ZB	200	2	43	53	Ø177	25	10,3	Es.30	9	M20x70	1	902.20	750 kg.

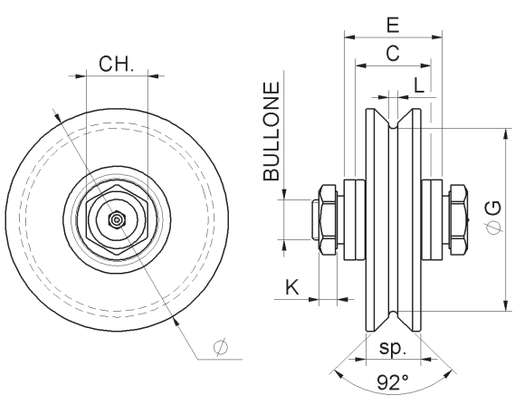



Art. 436

Ruota 1 cuscinetto gola Y con ingrassatore
Grease cup Wheel Y groove 1 bearing
колесо с пресс-маслёнкой Y вырез 1 подшипник



cod.	CodTek	Ø	pz/pcs	C	E	ØG	L	sp	CH	K	bullone	cusc	binario	portata
436.100	ARU043601ZB	100	4	33	43	Ø80	4	24	Es.27	8	M18x60	1	906	380 kg.
436.120	ARU043602ZB	120	4	33	43	Ø98	4	24	Es.27	8	M18x60	1	906	400 kg.
436.140	ARU043603ZB	140	4	43	53	Ø116	4	25	Es.30	9	M20x70	1	906	670 kg.
436.160	ARU043604ZB	160	2	43	53	Ø136	4	25	Es.30	9	M20x70	1	906	700 kg.
436.200	ARU043605ZB	200	2	43	53	Ø176	4	25	Es.30	9	M20x70	1	906	750 kg.

Art. 437

Ruota 1 cuscinetto gola V con ingrassatore
Grease cup Wheel V groove 1 bearing
колесо с пресс-маслёнкой V вырез 1 подшипник





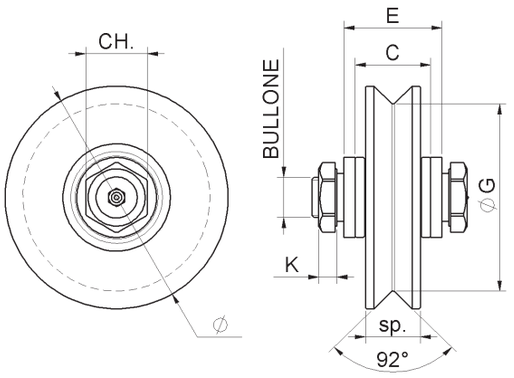

cod.	CodTek	Ø	pz/pcs	C	E	ØG	sp	CH	K	bullone	cusc	binario	portata
437.100	ARU043701ZB	100	4	33	43	Ø82	24	Es.27	8	M18x60	1	906	380 kg.
437.120	ARU043702ZB	120	4	33	43	Ø100	24	Es.27	8	M18x60	1	906	400 kg.
437.140	ARU043703ZB	140	4	43	53	Ø118	25	Es.30	9	M20x70	1	906	670 kg.
437.160	ARU043704ZB	160	2	43	53	Ø138	25	Es.30	9	M20x70	1	906	700 kg.
437.200	ARU043705ZB	200	2	43	53	Ø178	25	Es.30	9	M20x70	1	906	750 kg.

Art. 440

Ruota 2 cuscinetti gola tonda con ingrassatore
Grease cup Wheel round groove 2 bearings
колесо с пресс-маслёнкой круглый вырез 2 подшипника





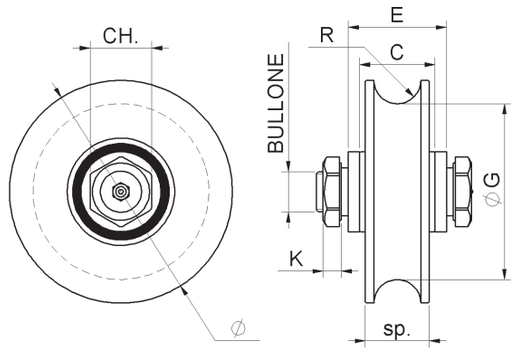

cod.	CodTek	Ø	pz/pcs	C	E	ØG	sp	R	CH	K	bullone	cusc	binario	portata
440.100	ARU044005ZB	100	4	33	43	Ø77	28	10,3	Es.27	8	M18x60	2	902.20	560 kg.
440.120	ARU044006ZB	120	4	33	43	Ø97	28	10,3	Es.27	8	M18x60	2	902.20	580 kg.
440.140	ARU044001ZB	140	4	43	53	Ø117	32	10,3	Es.30	9	M20x70	2	902.20	920 kg.
440.140x80	ARU044007ZB	140 Tub. 80	4	72	-	Ø117	32	10,3	Es.30	9	M20x90	2	902.20	920 kg.
440.160	ARU044002ZB	160	2	43	53	Ø137	32	10,3	Es.30	9	M20x70	2	902.20	940 kg.
440.160x80	ARU044008ZB	160 Tub. 80	2	72	-	Ø137	32	10,3	Es.30	9	M20x90	2	902.20	940 kg.
440.200	ARU044003ZB	200	2	43	53	Ø177	32	10,3	Es.30	9	M20x70	2	902.20	980 kg.
440.200x80	ARU044009ZB	200 Tub. 80	2	72	-	Ø177	32	10,3	Es.30	9	M20x90	2	902.20	980 kg.
440.250	ARU044004ZB	250	1	73	-	Ø227	48	11,3	Es.36	11	M24x100	2	902.20	1450 kg.

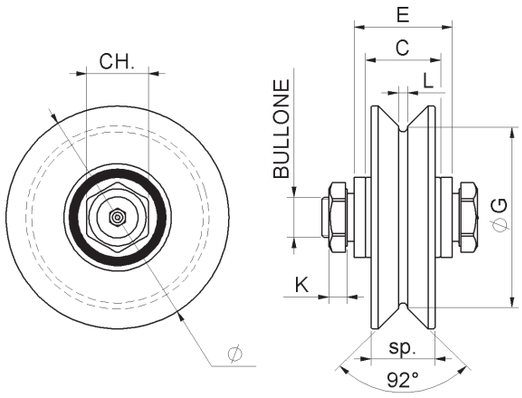



Art. 441

Ruota 2 cuscinetti gola Y con ingrassatore
Grease cup Wheel Y groove 2 bearings
колесо с пресс-маслёнкой Y вырез 2 подшипника



cod.	CodTek	Ø	pz/pcs	C	E	ØG	L	sp	CH	K	bullone	cusc	binario	portata
441.100	ARU044105ZB	100	4	33	43	Ø75	4	28	Es.27	8	M18x60	2	906	560 kg.
441.120	ARU044106ZB	120	4	33	43	Ø95	4	28	Es.27	8	M18x60	2	906	580 kg.
441.140	ARU044101ZB	140	4	43	53	Ø115	4	32	Es.30	9	M20x70	2	906	920 kg.
441.140x80	ARU044107ZB	140 Tub. 80	4	72	-	Ø115	4	32	Es.30	9	M20x90	2	906	920 kg.
441.160	ARU044102ZB	160	2	43	53	Ø135	4	32	Es.30	9	M20x70	2	906	940 kg.
441.160x80	ARU044108ZB	160 Tub. 80	2	72	-	Ø135	4	32	Es.30	9	M20x90	2	906	940 kg.
441.200	ARU044103ZB	200	2	43	53	Ø175	4	32	Es.30	9	M20x70	2	906	980 kg.
441.200x80	ARU044109ZB	200 Tub. 80	2	72	-	Ø175	4	32	Es.30	9	M20x90	2	906	980 kg.
441.250	ARU044104ZB	250	1	73	-	Ø213	4	48	Es.36	11	M24x100	2	906	1450 kg.

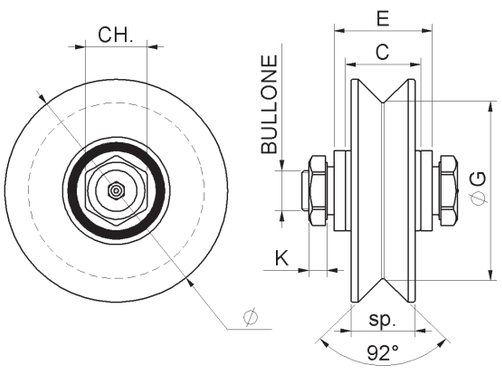



Art. 442

Ruota 2 cuscinetti gola V con ingrassatore
Grease cup Wheel V groove 2 bearings
колесо с пресс-маслёнкой V вырез 2 подшипника



cod.	CodTek	Ø	pz/pcs	C	E	ØG	sp	CH	K	bullone	cusc	binario	portata
442.100	ARU044205ZB	100	4	33	43	Ø77	28	Es.27	8	M18x60	2	906	560 kg.
442.120	ARU044206ZB	120	4	33	43	Ø97	28	Es.27	8	M18x60	2	906	580 kg.
442.140	ARU044201ZB	140	4	43	53	Ø117	32	Es.30	9	M20x70	2	906	920 kg.
442.140x80	ARU044207ZB	140 Tub. 80	4	72	-	Ø117	32	Es.30	9	M20x90	2	906	920 kg.
442.160	ARU044202ZB	160	2	43	53	Ø137	32	Es.30	9	M20x70	2	906	940 kg.
442.160x80	ARU044208ZB	160 Tub. 80	2	72	-	Ø137	32	Es.30	9	M20x90	2	906	940 kg.
442.200	ARU044203ZB	200	2	43	53	Ø177	32	Es.30	9	M20x70	2	906	980 kg.
442.200x80	ARU044209ZB	200 Tub. 80	2	72	-	Ø177	32	Es.30	9	M20x90	2	906	980 kg.
442.250	ARU044204ZB	250	1	73	-	Ø217	48	Es.36	11	M24x100	2	906	1450 kg.

Art. 445

Ruota per fune
Rope Wheel
канатный ролик

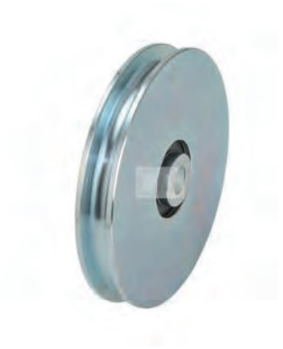



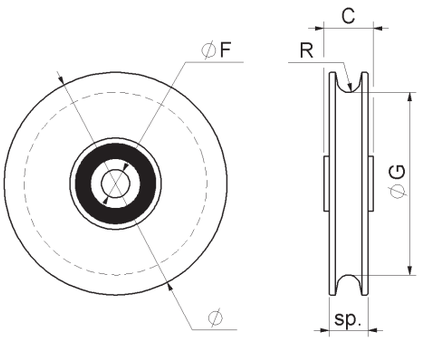

cod.	CodTek	Ø	pz/pcs	C	ØF	ØG	sp	R	fune	cusc	portata
445.60	ARU044501ZB	60	12	20	Ø10,5	Ø44	13	4	Ø6	1	100 kg.
445.80	ARU044502ZB	80	12	20	Ø10,5	Ø60	13	4	Ø6	1	200 kg.
445.100	ARU044503ZB	100	10	22	Ø12,5	Ø80	17	5	Ø8	1	230 kg.
445.120	ARU044504ZB	120	4	22	Ø12,5	Ø100	17	5	Ø8	1	250 kg.

Art. 445NY

Ruota Nylon per fune
Nylon Rope Wheel
Найлон канатный ролик





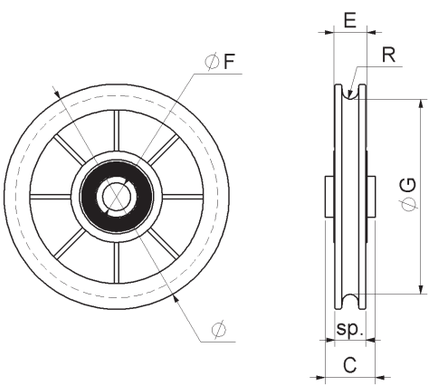

cod.	CodTek	Ø	pz/pcs	C	E	ØF	ØG	sp	R	fune	cusc	portata
445NY.60	ARU044501NY	60	12	22	14,5	Ø10	Ø47,5	12,5	3,5	Ø6	1	60 kg.
445NY.80	ARU044502NY	80	12	22	14,5	Ø10	Ø66,5	13,5	3,5	Ø6	1	70 kg.
445NY.100	ARU044503NY	100	10	22	14,5	Ø10	Ø86	13,5	3,5	Ø6	1	80 kg.
445NY.120	ARU044504NY	120	4	22	19,5	Ø10	Ø101	16,5	4,5	Ø8	1	80 kg.

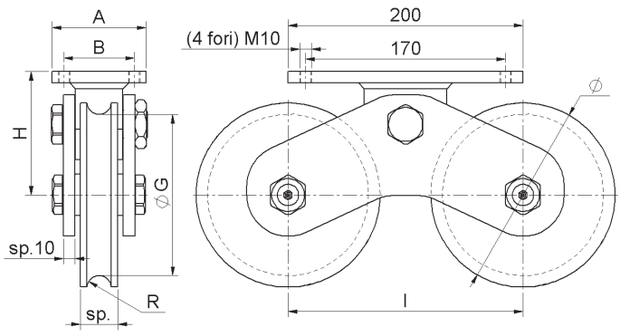

Art. 600

Ruota doppia gola tonda con bilanciere
Twin balance Wheels round groove 4 bearings
колесо двойное, круглый вырез, 4 подшипника





cod.	CodTek	Ø	pz/pcs	A	B	H	I	ØG	sp	R	cusc	rotazione	portata
600.120	ARU060001ZB	120	2	70	50	90	165	Ø97	28	10,3	4	± 10°	1100 kg.
600.160	ARU060002ZB	160	2	80	60	105	200	Ø137	32	10,3	4	± 10°	1800 kg.
600.200	ARU060003ZB	200	2	80	60	125	250	Ø177	32	10,3	4	± 10°	1900 kg.

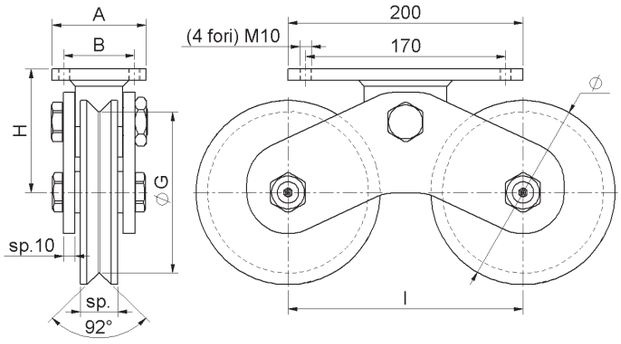

Art. 602

Ruota doppia gola v con bilanciere
Twin balance Wheels V groove 4 bearings
колесо двойное, V вырез, 4 подшипника





cod.	CodTek	Ø	pz/pcs	A	B	H	I	ØG	sp	cusc	rotazione	portata
602.120	ARU060201ZB	120	2	70	50	90	165	Ø97	28	4	± 10°	1100 kg.
602.160	ARU060202ZB	160	2	80	60	105	200	Ø137	32	4	± 10°	1800 kg.
602.200	ARU060203ZB	200	2	80	60	125	250	Ø177	32	4	± 10°	1900 kg.

Art. 603

Ruota doppia gola H con bilanciere
Twin balance Wheels H groove 4 bearings
колесо двойное, H вырез, 4 подшипника



SALDARE
FISSARE
CUSCINETTO
INGRASSATORE

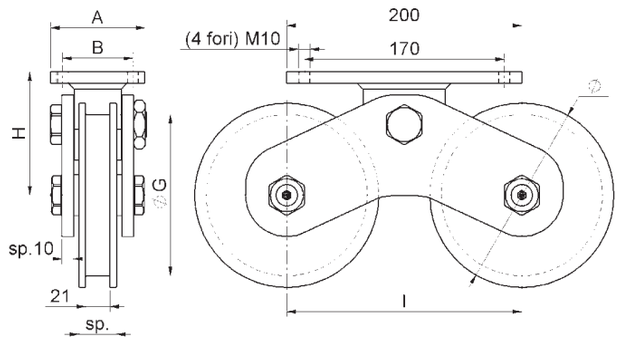

cod.	CodTek	Ø	pz/pcs	A	B	H	I	ØG	sp	cusc	rotazione	portata
603.120	ARU060301ZB	120	2	70	50	90	165	Ø97	28	4	± 10°	1100 kg.
603.160	ARU060302ZB	160	2	80	60	105	200	Ø137	32	4	± 10°	1800 kg.
603.200	ARU060303ZB	200	2	80	60	125	250	Ø177	32	4	± 10°	1900 kg.

Art. 902

Binario Tondo a fissare
Round surface track
направляющая круглая под болт



FISSARE

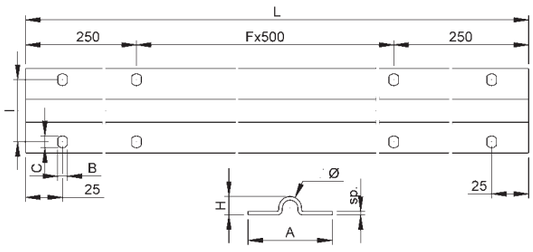

cod.	CodTek	Ø	pz/pcs	Ø	L	H	sp.	I	asole	F	A	B	C
902.16x3	ARU090201ZB	16 - 3 m.	100	Ø16	3000	13	3	42	nr. 8+8	5	57	6,5	8
902.16x6	ARU090202ZB	16 - 6 m.	50	Ø16	6000	13	3	42	nr. 14+14	11	57	6,5	8
902.20x3	ARU090203ZB	20 - 3 m.	100	Ø20	3000	16	3	42	nr. 8+8	5	57	6,5	8
902.20x6	ARU090204ZB	20 - 6 m.	50	Ø20	6000	16	3	42	nr. 14+14	11	57	6,5	8

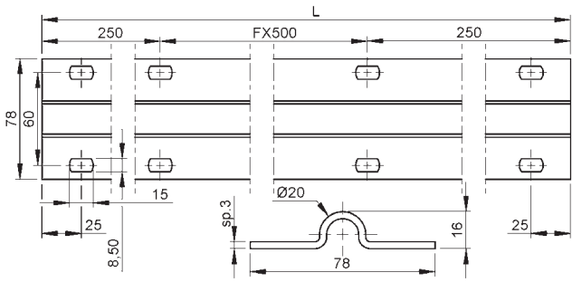

FISSARE

Art. 1902

Binario Tondo a fissare
Round surface track
направляющая круглая под болт

NEW



cod.	CodTek	Ø	pz/pcs	L	asole	F
1902.20x3	ARU190201ZB	20 - 3 m.	100	3000	nr. 8+8	5
1902.20x6	ARU190202ZB	20 - 6 m.	50	6000	nr. 14+14	11

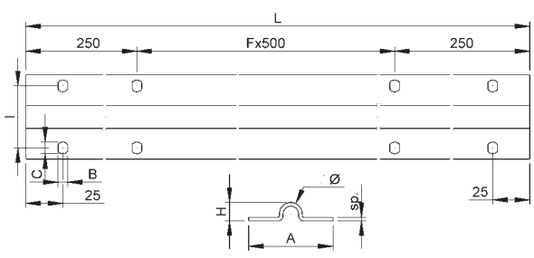

INOX

SALDARE

FISSARE

Art. 902IX

Binario Tondo a fissare inox
Stainless steel round surface track
направляющая круглая под болт,
нержавеющая сталь



cod.	CodTek	Ø	pz/pcs	Ø	L	H	sp.	I	asole	F	A	B	C
902IX.16x3	ARU090201IX	16 - 3 m.	10	Ø16	3000	13	2,5	42	nr. 8+8	5	57	6,5	8
902IX.16x6	ARU090202IX	16 - 6 m.	10	Ø16	6000	13	2,5	42	nr. 14+14	11	57	6,5	8
902IX.20x3	ARU090203IX	20 - 3 m.	10	Ø20	3000	16	2,5	42	nr. 8+8	5	57	6,5	8
902IX.20x6	ARU090204IX	20 - 6 m.	10	Ø20	6000	16	2,5	42	nr. 14+14	11	57	6,5	8

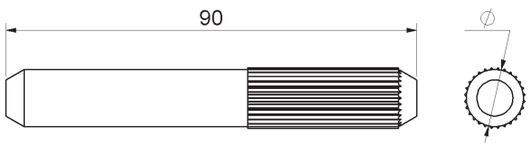

SALDARE

ACCIAIO

Art. 901

Giunzione per binario tondo a fissare
Joint pin for surface round track
штифт соединительный для круглой
направляющей



cod.	CodTek	Ø	pz/pcs	binario
901.9	ARU090101ZB	9	30	art. 902 Ø16
901.13	ARU090102ZB	13	30	art. 902 Ø20

Art. 901IX

Giunzione per binario tondo a fissare Inox
Stainless steel Joint pin for round surface track
Соединительный штифт из нержавеющей стали для круглой направляющей

INOX

FISSARE



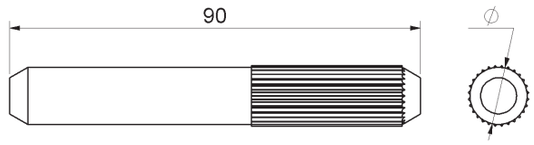

cod.	CodTek	Ø	pz/pcs	binario
901IX.9	-	9	30	art. 902IX Ø16
901IX.13	-	13	30	art. 902IX Ø20

Art. 904

Binario Tondo Aperto a cementare
Embedded round open track
направляющая откатных ворот под колесо круглого сечения

MURARE

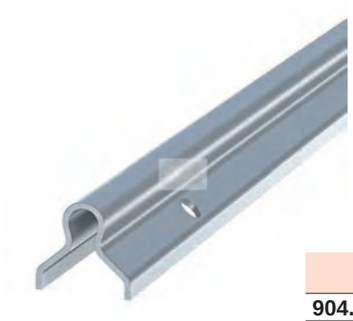

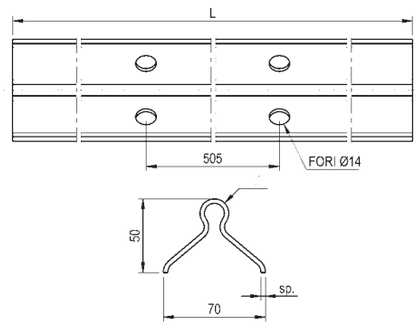

cod.	CodTek	Ø	pz/pcs	Ø	L	sp.
904.16x3-sp3	ARU090406ZB	16 - 3 m.	54	Ø16	3000	3 mm.
904.16x6-sp3	ARU090407ZB	16 - 6 m.	54	Ø16	6000	3 mm.
904.20x3-sp3	ARU090401ZB	20 - 3 m.	54	Ø20	3000	3 mm.
904.20x3-sp4	ARU090403ZB	20 - 3 m.	54	Ø20	3000	4 mm.
904.20x6-sp3	ARU090402ZB	20 - 6 m.	54	Ø20	6000	3 mm.
904.20x6-sp4	ARU090404ZB	20 - 6 m.	54	Ø20	6000	4 mm.

Art. 903

Giunzione per binario tondo a cementare
Joint pin for embedded round track
штифт соединительный для круглой направляющей

SALDARE

ACCIAIO



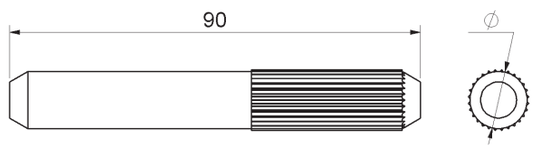

cod.	CodTek	Ø	pz/pcs	binario
903.10	ARU090301ZB	10	30	art. 904 Ø16
903.13	ARU090303ZB	13	30	art. 904 Ø20 sp.4
903.14	ARU090302ZB	14	30	art. 904 Ø20 sp.3

Art. 903IX

Giunzione per binario tondo a cementare Inox
Stainless steel Joint pin for embedded round track
Соединительный штифт из нержавеющей стали для круглой направляющей

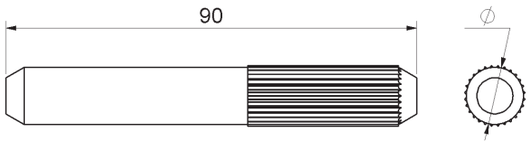

INOX





cod.	CodTek	Ø	pz/pcs	binario
903IX.14	-	14	30	art. 904IX Ø20

Art. 906

Binario "v" a fissare
Triangular surface track
направляющая треугольная под болт

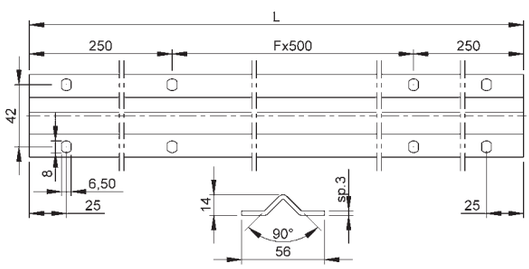





cod.	CodTek	m.	pz/pcs	L	asole
906.3	ARU090601ZB	3	100	3000	nr. 8+8
906.6	ARU090602ZB	6	50	6000	nr. 14+14

Art. 1906

Binario "v" a fissare
Triangular surface track
направляющая треугольная под болт
NEW

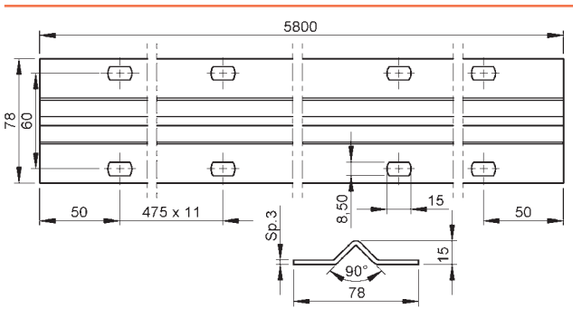





cod.	CodTek	m.	pz/pcs	asole
1906	ARU190601ZB	5.8	50	nr. 13+13

Art. 906IX

Binario “v” a fissare Inox
Stainless steel Triangular surface track
направляющая треугольная под болт



INOX

FISSARE

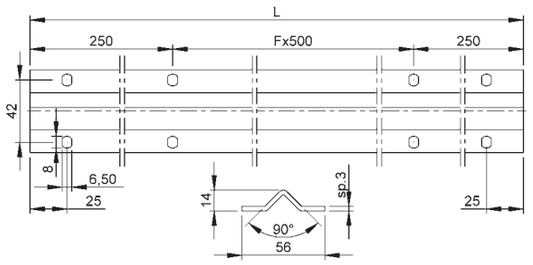

cod.	CodTek	m.	pz/pcs	L	asole
906IX.3	ARU090601IX	3	100	3000	nr. 8+8
906IX.6	ARU090602IX	6	50	6000	nr. 14+14

Art. 907

giunzione per binario "V" a fissare
Joint pin for triangular surface track
штифт соединительный для треугольной направляющей



SALDARE

ACCIAIO

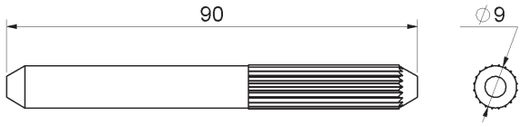

cod.	CodTek	Ø	pz/pcs	binario
907.9	ARU090701ZB	9	30	art. 906 a V

Art. 907IX

Giunzione per binario a “V” a fissare Inox
Stainless steel Joint pin for surface “V” track
Соединительный штифт из нержавеющей стали для треугольней направляющей



INOX

FISSARE

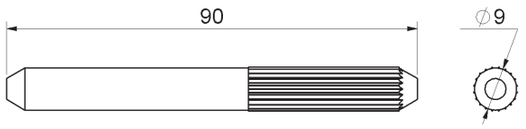

cod.	CodTek	Ø	pz/pcs	binario	barcdoe
907IX.9	-	9	30	art. 906IX a V	-

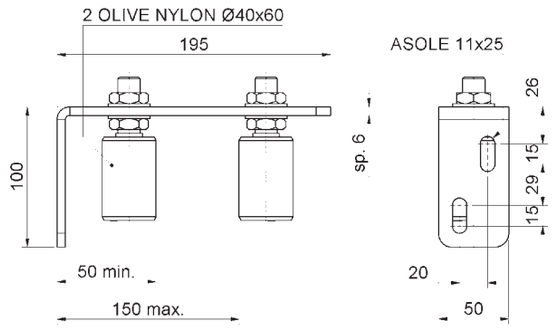



Art. 456

Piastra guida regolabile 2 olive nylon
Adjustable upper guide bracket 2 guide rollers
направляющая верхняя 2 ролика



cod.	CodTek	mm.	pz/pcs
456	AAC045601ZB	UNICA	2

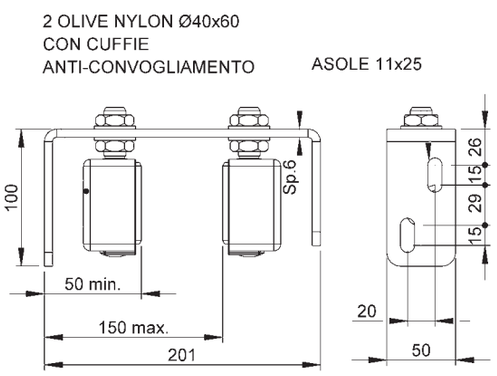



Art. 1456K

Piastra guida regolabile 2 olive nylon con cuffia di protezione
Adjustable upper guide bracket 2 guide rollers with protection cap
направляющая верхняя 2 ролика в кожухах
PRO



cod.	CodTek	mm.	pz/pcs
1456K	AAC145601ZB	UNICA	2

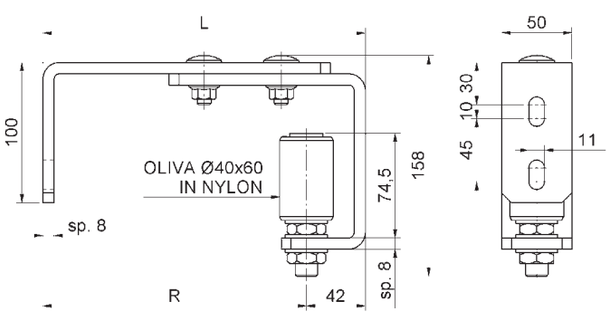



Art. 457

Piastra guida anti-deragliamento regolabile
Adjustable side guide bracket with guide roller- for internal guide
упор боковой с роликом регулируемый внешний



cod.	CodTek	mm.	pz/pcs	L	R
457.140	AAC045701ZB	140	2	155 – 205	113 - 163
457.190	AAC045702ZB	190	2	205 – 255	163 – 213

Art. 458

Piastra guida anti-deragliamento regolabile
Adjustable side guide bracket with guide roller - for external guide
упор боковой с роликом регулируемый внешний





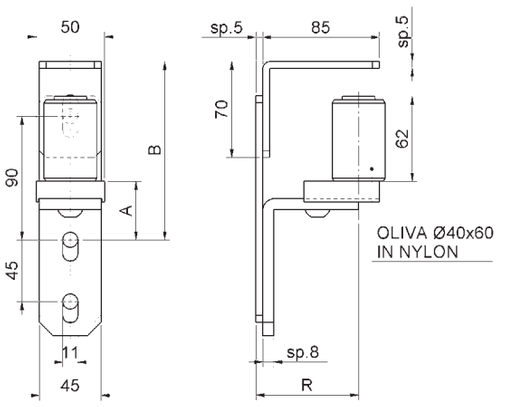

cod.	CodTek	mm.	pz/pcs	A	B	R
458	AAC045801ZB	UNICA	2	43 – 52	120 - 140	60 - 90

Art. 459

Piastra guida regolabile per doppio montante
Adjustable side guide bracket with guide roller for double jamb
упор с роликом боковой





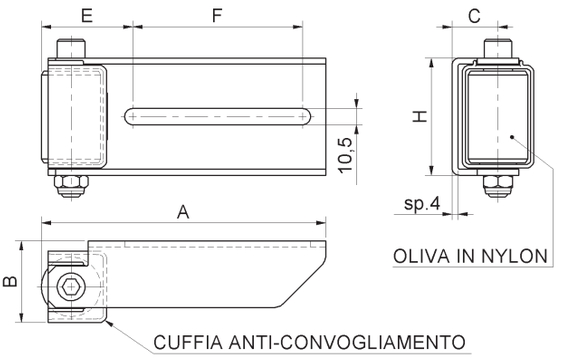

cod.	CodTek	mm.	pz/pcs	oliva	cuffia	A	B	C	E	F	H
459.P	AAC045901ZB	PICCOLA	2	Ø40x60	SI	184	53	30	59	110	76
459.G	AAC045902ZB	GRANDE	2	Ø60x82	NO	215	69	36	80	115	95

Art. 460

Mini piastra guida 2 olive bombate nylon
Upper giude bracket 2 guide rollers
направляющая верхняя 2 ролика





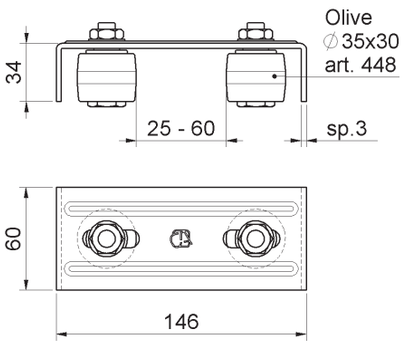

cod.	CodTek	mm.	pz/pcs
460	AAC046001ZB	UNICA	10

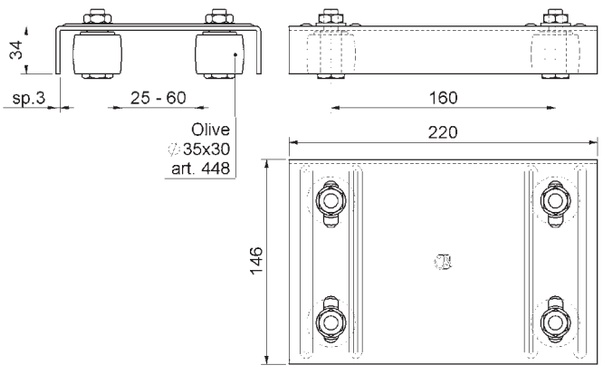

FISSARE

REGOLABILE

Art. 461

Piastra guida 4 olive bombate nylon
Upper guide bracket 4 guide rollers
направляющая верхняя 4 ролика



cod.	CodTek	mm.	pz/pcs
461	AAC046101ZB	UNICA	10

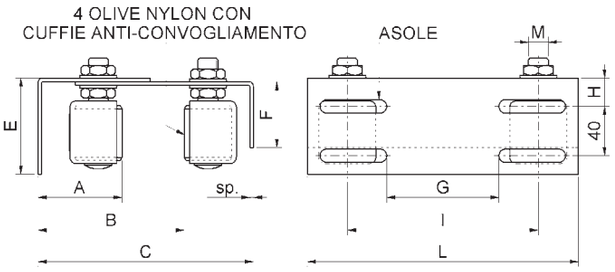

SALDARE

FISSARE

REGOLABILE

Art. 462

Piastra guida regolabile 4 olive nylon
Adjustable upper guide bracket 4 guide rollers
направляющая верхняя регулируемая 4 ролика



cod.	CodTek	mm.	pz/pcs	A	B	C	E	F	G	H	asole	L	sp	I	M	olive
462.P	AAC046204ZB	PICCOLA	6	43-86	93-156	149-197	76	54	91	21	11x54	220	3	155	M14	Ø30x40
462.M	AAC046205ZB	MEDIA	4	47-90	89-151	149-197	76	54	91	21	11x54	220	3	155	M16	Ø40x45
462.G	AAC046206ZB	GRANDE	2	49-91	110-195	200-243	81	74	157	26	11x63	350	4	285	M16	Ø40x60

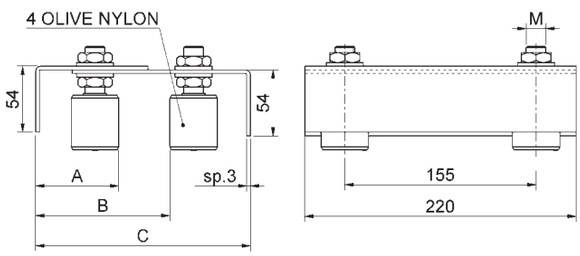

INOX

FISSARE

Art. 462IX

Piastra guida regolabile inox 4 olive nylon
Stainless steel upper guide bracket 4 guide rollers
направляющая верхняя регулируемая 4 ролика, нержавеющая сталь



cod.	CodTek	mm.	pz/pcs	olive	M	A	B	C
462IX.P	AAC046201IX	PICCOLA	6	Ø30x40	M14	43-86	93-156	149-197
462IX.M	AAC046202IX	MEDIA	6	Ø40x45	M16	47-90	89-152	149-197

Art. 462STF

Piastra guida regolabile 4 olive nylon con staffe
Adjustable upper guide bracket 4 guide rollers, with bracket to be fixed
направляющая верхняя регулируемая 4 ролика с креплением

FISSARE
REGOLABILE



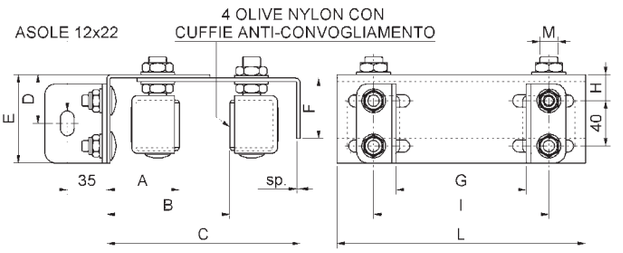

cod.	CodTek	mm.	pz/pcs	olive	M	A	B	C	D	E	F	G	H	L	sp	I
462STF.P	AAC046207ZB	PICCOLA	6	Ø30x40	M14	45-86	93-156	151-197	43	76	54	70-140	21	220	3	155
462STF.M	AAC046208ZB	MEDIA	4	Ø40x45	M16	52-90	89-151	154-197	43	76	54	70-140	21	220	3	155
462STF.G	AAC046209ZB	GRANDE	2	Ø40x60	M16	53-91	114-195	204-243	46	81	74	140-220	26	350	4	285

Art. 1462

Piastra guida regolabile 4 olive nylon
Adjustable upper guide bracket 4 guide rollers
направляющая верхняя 4 ролика в кожухах
NEW

SALDARE
FISSARE
REGOLABILE



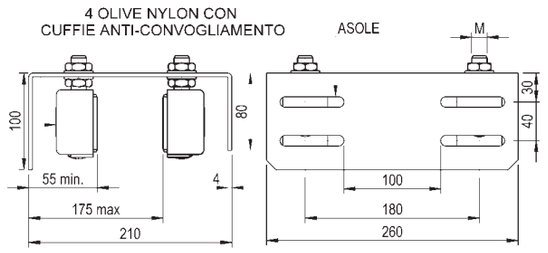

cod.	CodTek	mm.	pz/pcs	olive
1462	AAC146201ZB	UNICA	2	Ø40x60

Art. 1462STF

Piastra guida regolabile 4 olive nylon con staffe
Adjustable upper guide bracket 4 guide rollers, with bracket to be fixed
направляющая верхняя регулируемая 4 ролика с креплением
NEW

FISSARE
REGOLABILE



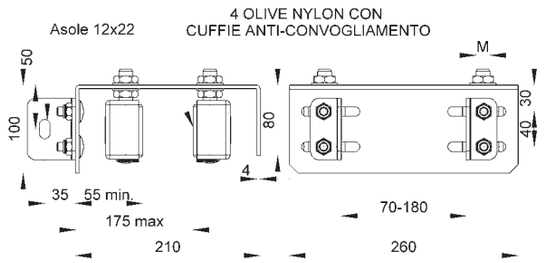

cod.	CodTek	mm.	pz/pcs	olive
1462STF	AAC146202ZB	UNICA	2	Ø40x60

Art. 462PL

Piastra guida doppia regolabile 4 olive nylon
Adjustable upper guide bracket long-plate 4 guide rollers
направляющая верхняя регулируемая 4 ролика

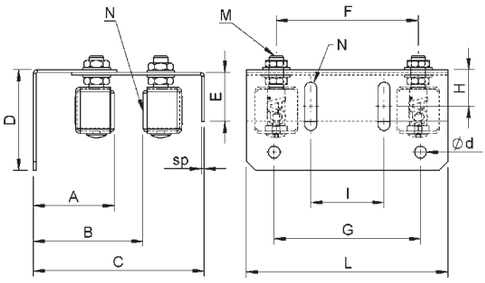

SALDARE
FISSARE
REGOLABILE



cod.	CodTek	mm.	pz/ pcs	A	B	C	D	E	F	G	H	N asole	L	sp	I	Ød	M	N olive
462PL.P	AAC046210ZB	PICCOLA	4	43-86	93-156	149-197	110	54	155	160	40	13x53	220	3	80	13	M14	Ø30x40
462PL.M	AAC046211ZB	MEDIA	4	47-90	89-151	149-197	110	54	155	160	40	13x53	220	3	80	13	M16	Ø40x45
462PL.G	AAC046212ZB	GRANDE	2	49-91	110-195	200-243	150	74	285	280	56	13x63	350	4	180	13	M16	Ø40x60

Art. 463

Piastra guida regolabile pesante 4 olive nylon
Adjustable heavy upper guide bracket 4 guide rollers
направляющая верхняя усиленная 4 ролика в кожухах

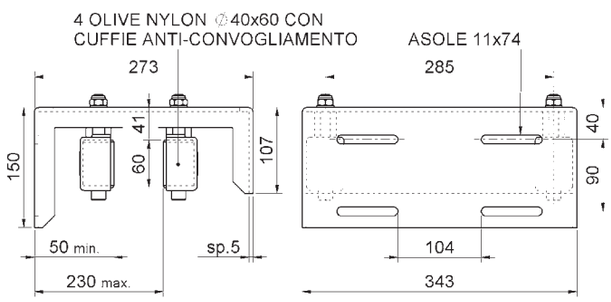

SALDARE
FISSARE
REGOLABILE



cod.	CodTek	mm.	pz/pcs
463.MAXI	AAC046301ZB	MAXI	1

Art. 463STF

Piastra guida regolabile pesante 4 olive nylon con staffe
Adjustable heavy upper guide bracket 4 guide rollers, with bracket to be fixed
направляющая верхняя регулируемая 4 ролика с креплением, усиленная

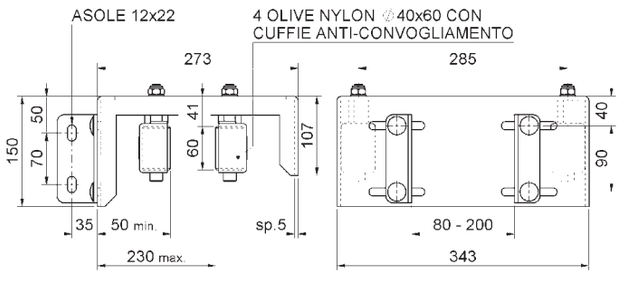

FISSARE
REGOLABILE



cod.	CodTek	mm.	pz/pcs
463STF.MAXI	AAC046302ZB	MAXI	1

Art. 464

Piastra guida regolabile pesante 2 olive nylon
Adjustable heavy upper guide bracket 2 guide rollers
направляющая верхняя усиленная 2 ролика в кожухах



SALDARE
FISSARE
REGOLABILE

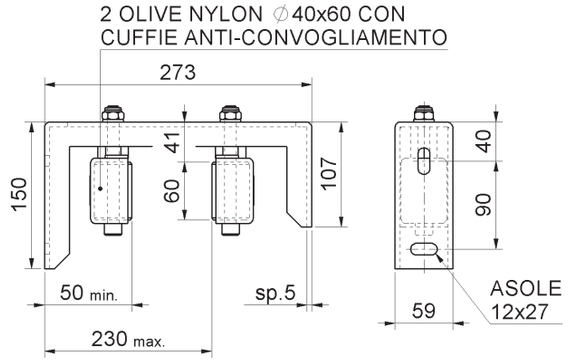

cod.	CodTek	mm.	pz/pcs
464	AAC046401ZB	UNICA	2

Art. 465

Incontro superiore universale regolabile con staffa
Adjustable end cup to be fixed
улавливатель створки оцинкованный



SALDARE
FISSARE
REGOLABILE

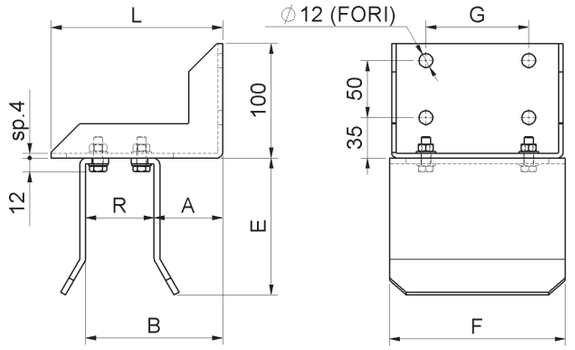

cod.	CodTek	mm.	pz/pcs	A	B	E	F	G	L	R	bulloni
465.P	AAC046503ZB	PICCOLO	2	36-104	76-144	105	80	40	150	40-108	M8
465.M	AAC046501ZB	MEDIA	2	36-104	76-144	120	154	90	150	40-108	M8
465.G	AAC046502ZB	GRANDE	2	56-184	96-224	120	154	90	230	40-168	M8

Art. 467

Incontro superiore universale regolabile con staffa 2 olive nylon
Adjustable end cup 2 guide rollers to be fixed
улавливатель створки оцинкованный с роликами



SALDARE
FISSARE
REGOLABILE

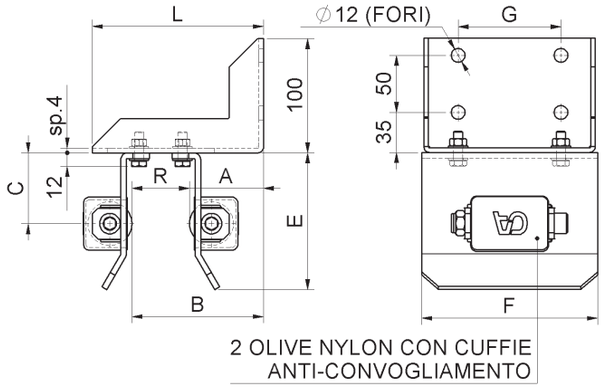

cod.	CodTek	mm.	pz/pcs	olive	A	B	C	E	F	G	L	R	bulloni
467.P	AAC046705ZB	PICCOLO	2	Ø40x45	41-109	71-139	54	105	80	40	150	30-98	M8
467.M	AAC046703ZB	MEDIA	2	Ø40x60	41-109	71-139	62	120	154	90	150	30-98	M8
467.G	AAC046704ZB	GRANDE	2	Ø40x60	61-189	91-219	62	120	154	90	230	30-158	M8

Art. 468

Incontro superiore regolabile anti-sollevamento
Adjustable upper end
улавливатель створки верхний

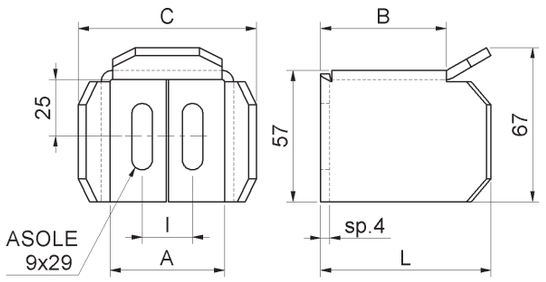

FISSARE
REGOLABILE

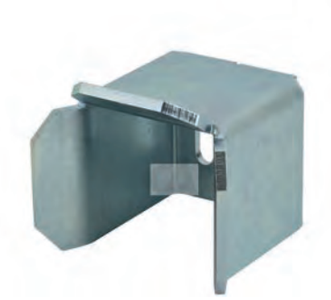

cod.	CodTek	mm.	pz/pcs	A	B	C	I	L
468.40	AAC046801ZB	TUB. 40	2	50	55	78	22	74
468.50	AAC046802ZB	TUB. 50	2	60	65	88	30	84
468.60	AAC046803ZB	TUB. 60	2	70	75	98	30	94

Art. 468S

Staffa di fissaggio a saldare (x art.468)
Fixing bracket to be welded for art.468
установчная пластлка под сварку дпя улавливателя

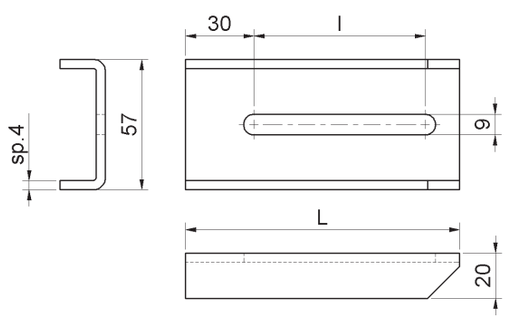

SALDARE
REGOLABILE



cod.	CodTek	mm.	pz/pcs	I	L
468S.120	AAC046804ZB	120	2	75	120
468S.155	AAC046805ZB	155	2	110	155

Art. 468STF

Staffa di fissaggio a fissare (x art.468)
Fixing bracket to be fixed for art.468
установчная пластлка для улавливателя

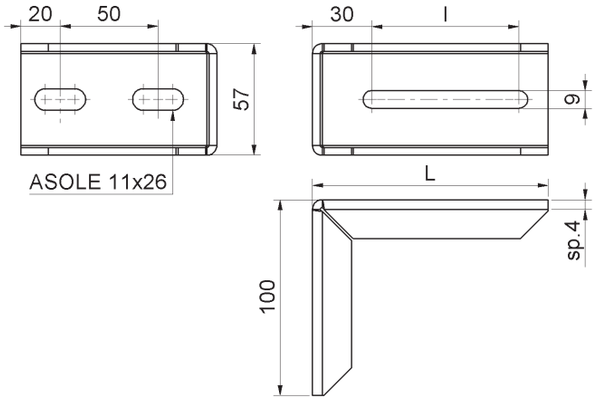

FISSARE
REGOLABILE



cod.	CodTek	mm.	pz/pcs	I	L
468STF.120	AAC046806ZB	120	2	75	120
468STF.155	AAC046807ZB	155	2	110	155

Art. 447

Oliva a rullo nylon
Nylon roller
ролик Найлон



FISSARE

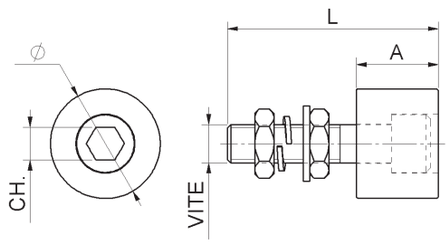

cod.	CodTek	Ø	pz/pcs	A	L	vite	CH
447.25x30	AAC044701ZB	25x30	12	30	70	M12x55	Es.10
447.30x30	AAC044702ZB	30x30	8	30	77	M14x60	Es.12
447.40x30	AAC044703ZB	40x30	8	30	77	M14x60	Es.12

Art. 448

Oliva nylon bombata
Convex nylon roller
ролик Найлон



FISSARE

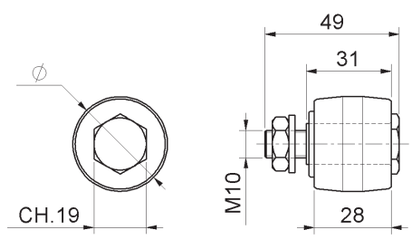

cod.	CodTek	Ø	pz/pcs
448.35x30	AAC044801ZB	35x30	10

Art. 448S

Oliva Black-Soft anti-graffio bombata
Convex Black-Soft nylon roller
Black-Soft ролик Найлон



FISSARE

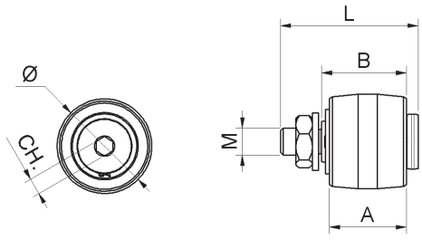

cod.	CodTek	Ø	pz/pcs	A	B	L	CH.	M
448S.35x30	AAC044802ZB	35x30	10	28	30	51	ES.6	M10

Art. 449

Oliva nylon bombata
Convex nylon roller
ролик Найлон

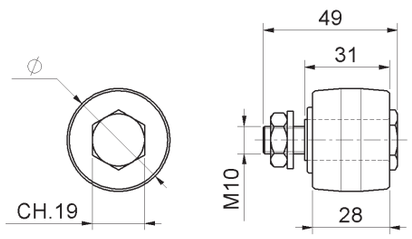

FISSARE



cod.	CodTek	Ø	pz/pcs
449.40x30	AAC044901ZB	40x30	10

Art. 450

Oliva nylon
Nylon roller
ролик Найлон

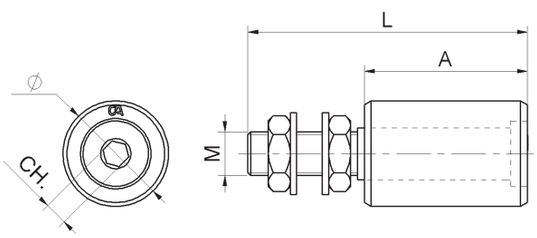

FISSARE



cod.	CodTek	Ø	pz/pcs	A	L	CH	M
450.25x30	AAC045001ZB	25x30	20	33	65	Es.6	M14
450.30x40	AAC045002ZB	30x40	20	40	76	Es.6	M14
450.40x45	AAC045003ZB	40x45	18	45	83	Es.8	M16
450.40x60	AAC045004ZB	40x60	14	60	102	Es.8	M16

Art. 450IX

Oliva nylon con perno inox
Nylon roller with stainless steel pin
ролик Найлон, с основанием из нержавеющей стали, нержавеющая сталь

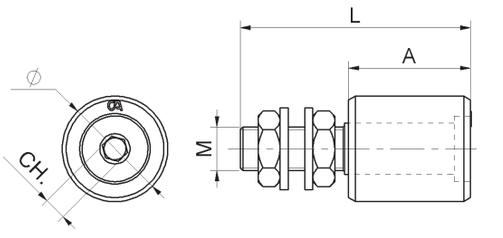

INOX

SALDARE



cod.	CodTek	Ø	pz/pcs	A	L	M	CH
450IX.30x40	AAC045002IX	30x40	8	40	76	M14	Es.6
450IX.40x45	AAC045003IX	40x45	10	45	83	M16	Es.8
450IX.40x60	AAC045004IX	40x60		60	102	M16	Es.8

Art. 450K

Oliva nylon con cuffia di protezione
Nylon roller with protection cap
ролик найлоновый в кожухе



FISSARE

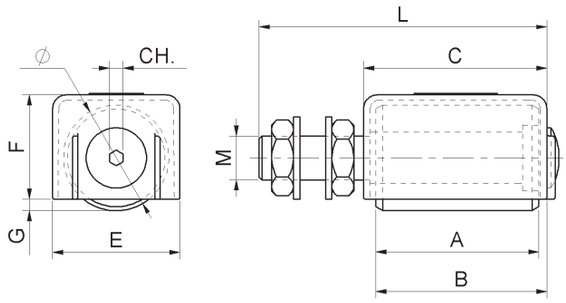

cod.	CodTek	Ø	pz/pcs	A	B	C	E	F	G	L	CH	M
450K.25x30	AAC045005ZB	25x30	20	33	36	40	32	24	4,5	69	Es.4	M14
450K.30x40	AAC045006ZB	30x40	20	40	43	47	36	29	4,5	80	Es.4	M14
450K.40x45	AAC045007ZB	40x45	18	45	48	51	46	38	4,5	88	Es.5	M16
450K.40x60	AAC045008ZB	40x60	14	60	63	67	46	38	4,5	107	Es.5	M16

Art. 451

Oliva ottone
Brass roller
ролик латунный



FISSARE

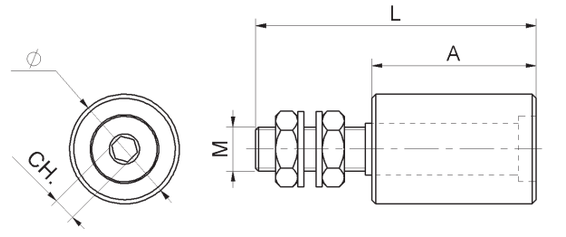

cod.	CodTek	Ø	pz/pcs	A	L	M	CH
451.30x40	AAC045101ZB	30x40	8	40	76	M14	Es.6
451.40x45	AAC045102ZB	40x45	10	45	83	M16	Es.8
451.40x60	AAC045103ZB	40x60	10	60	102	M16	Es.8

Art. 452

Oliva lunga Nylon
Nylon roller long
длинный ролик Найлон



FISSARE

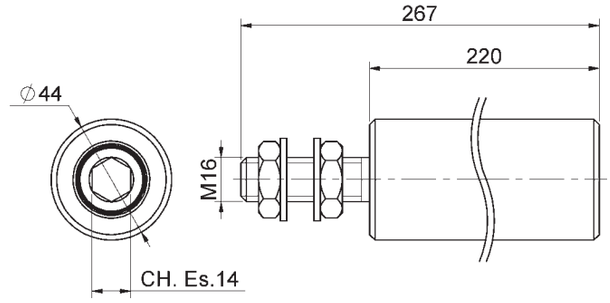

cod.	CodTek	Ø	pz/pcs
452	AAC045201ZB	44x220	8

Art. 452PST

Oliva lunga Nylon con supporto a fissare
Nylon roller long with support fixed
ролик Найлон с подставкой

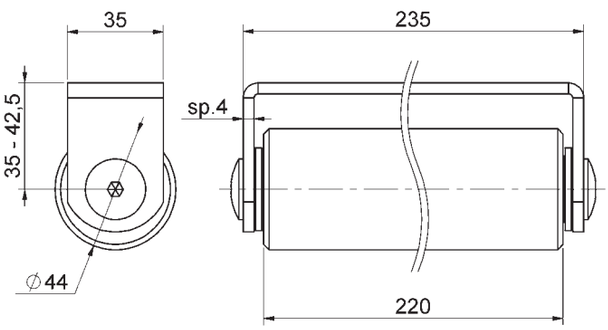

FISSARE



cod.	CodTek	Ø	pz/pcs
452PST	AAC045202ZB	44x220	8

Art. 453S

Oliva Black-Soft nylon anti-graffio
BLACK-SOFT roller nylon
BLACK-SOFT ролик Найлон

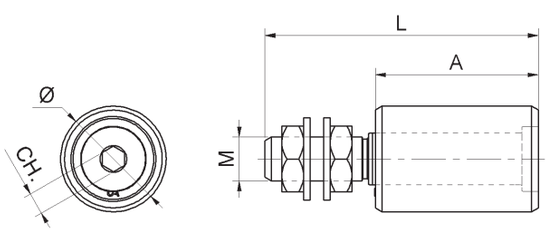

FISSARE



cod.	CodTek	Ø	pz/pcs	A	L	CH	M
453S.30x40	AAC045302ZB	30x40	20	40	76	Es.6	M14
453S.40x45	AAC045303ZB	40x45	18	45	83	Es.8	M16
453S.40x60	AAC045304ZB	40x60	14	60	102	Es.8	M16

Art. 453SIX

Oliva Black-Soft nylon anti-graffio perno Inox
Black-Soft nylon roller with stainless steel pin
Black-Soft найлон ролик со стержнем из нержавеющей стали

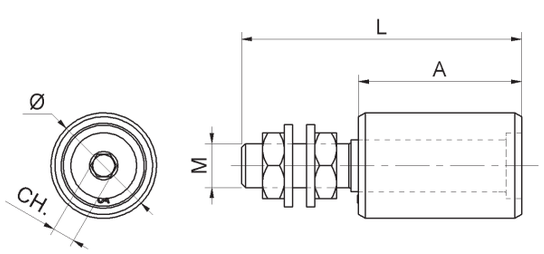

INOX

FISSARE



cod.	CodTek	Ø	pz/pcs	A	L	CH	M
453SIX.30x40	AAC045302IX	30x40	20	40	76	Es.6	M14
453SIX.40x45	AAC045303IX	40x45	18	45	83	Es.8	M16
453SIX.40x60	AAC045304IX	40x60	14	60	102	Es.8	M16

Art. 453SK

Oliva Black-Soft nylon anti-graffio
Black-Soft roller nylon with protection cap
Black-Soft Найлон ролик нейлоновый в кожухе

FISSARE



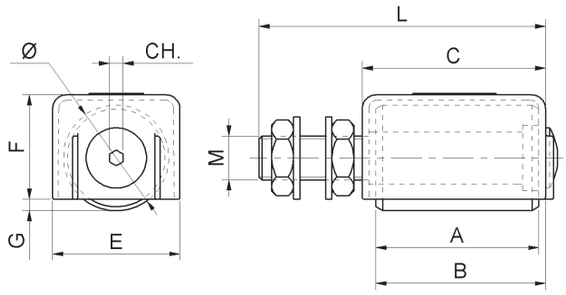

cod.	CodTek	Ø	pz/pcs	A	B	C	E	F	G	L	CH	M
453SK.30x40	AAC045306ZB	30x40	20	40	43	47	36	29	4,5	80	Es.4	M14
453SK.40x45	AAC045307ZB	40x45	18	45	48	51	46	38	4,5	88	Es.5	M16
453SK.40x60	AAC045308ZB	40x60	14	60	63	67	46	38	4,5	107	Es.5	M16

Art. 455

Guida a cuscinetto
Upper guide with bearing
направляющая на подшипнике

FISSARE



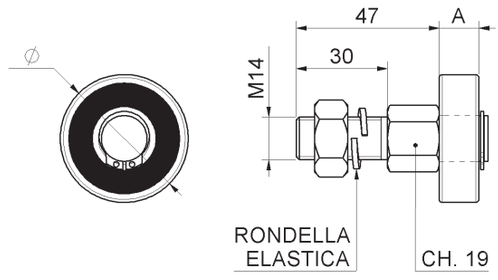

cod.	CodTek	Ø	pz/pcs	A	cuscinetto
455.32	AAC045501ZB	32	12	10	6201-2RS
455.35	AAC045502ZB	35	12	11	6202-2RS
455.42	AAC045503ZB	42	12	13	6302-2RS

Art. 350

Serratura a gancio con contropiastra e cilindro
Sliding gates hook-lock with counter-plate with cylinder
замок для откатных ворот с цилиндром 60мм и ответной планкой

FISSARE



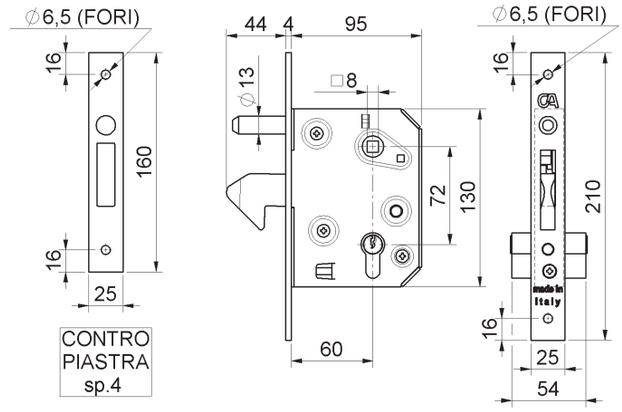

cod.	CodTek	mm.	pz/pcs
350.60	ASC035001ZB	60	1

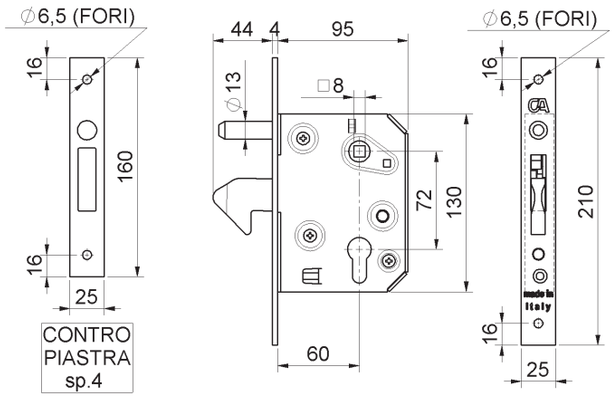

FISSARE

Art. 351

Serratura a gancio con contropiastra senza cilindro
Sliding gates hook-lock with counter-plate without cylinder
замок для откатных ворот с ответной планкой



cod.	CodTek	mm.	pz/pcs
351.60	ASC035101ZB	60	1

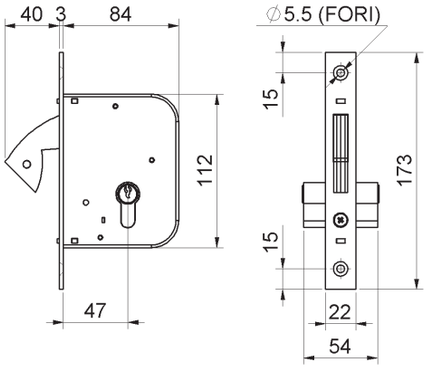

FISSARE

Art. 1350

Serratura a gancio RETRAIBILE con cilindro
Sliding gates-lock w/hidden-hook w/cylinder
замок для откатных ворот с УБИРАЮЩИМСЯ цилиндром 60мм

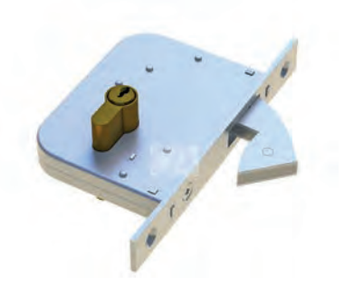

cod.	CodTek	mm.	pz/pcs
1350.60	-	60	1

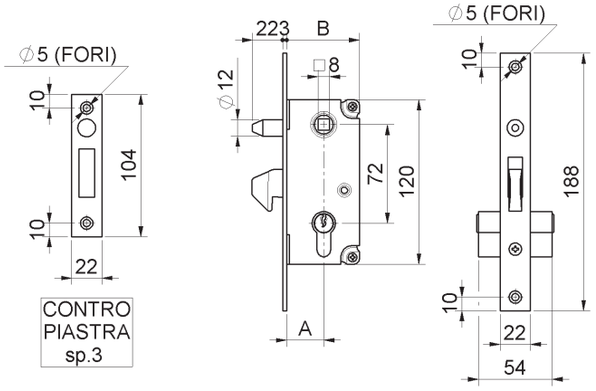

FISSARE

Art. 353

Serratura a gancio con contropiastra e cilindro
Sliding gates hook-lock with counter-plate with cylinder
замок для откатных ворот с цилиндром и ответной планкой



cod.	CodTek	mm.	pz/pcs	A	B
353.30	ASC035301ZB	30	5	27	53
353.40	ASC035302ZB	40	5	37	63

Art. 350PST

Incontro per serratura a gancio
End stop for hook-look
Концевой для замок



FISSARE

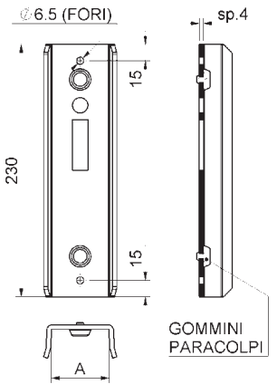

cod.	CodTek	mm.	pz/pcs	A
350PST.40	-	TUB. 40	-	43
350PST.50	-	TUB. 50	-	53
350PST.60	-	TUB. 60	-	63
350PST.80	-	TUB. 80	-	83

Art. 354

Scatola copriserratura
Lock cover box
кожух для замка оцинкованный



SALDARE

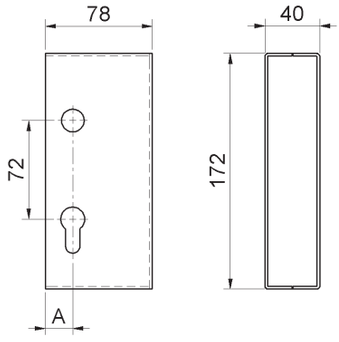

cod.	CodTek	mm.	pz/pcs	A
354.40	ASC035401GR	40	6	20
354.50	ASC035402GR	50	6	10

Art. 354Z

Scatola copriserratura zincata
Galvanized Lock cover box
кожух для замка оцинкованный



SALDARE

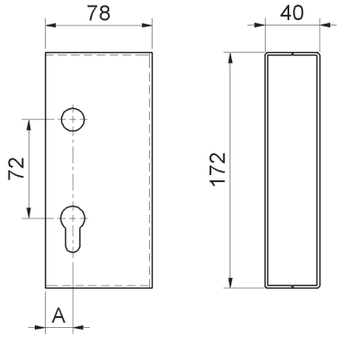

cod.	CodTek	mm.	pz/pcs	A
354Z.40	ASC035401ZB	40	6	20
354Z.50	ASC035402ZB	50	6	10

Art. 355

Maniglia con vite in testa verniciata
Painted handle with screw
ручка чёрная

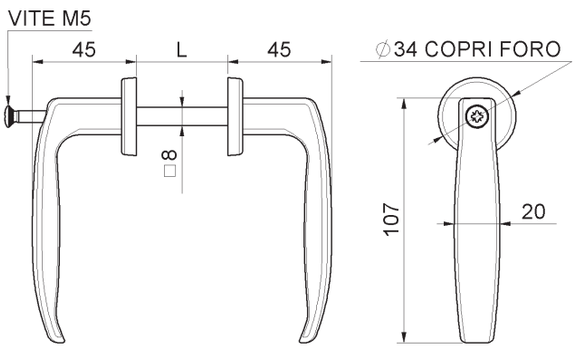





cod.	CodTek	mm.	pz/pcs	L
355.25/35	ASC035504VN	25-35	20	25-35
355.40/50	ASC035505VN	40-50	20	40-50
355.50/60	ASC035506VN	50-60	20	50-60

Art. 357

Maniglia con grano regolabile verniciata
Painted handle with adjustable pin
ручка чёрная

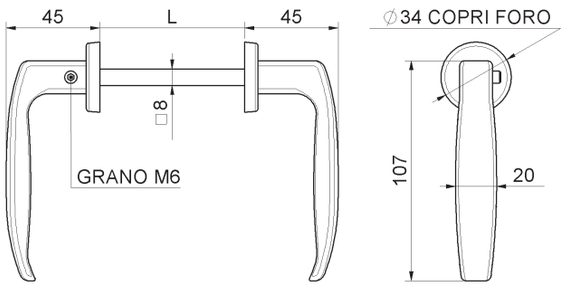





cod.	CodTek	mm.	pz/pcs	L
357	ASC035702VN	UNICA	20	64-77

Art. 381

Arresto fine-corsa a saldare
Sliding gate stop to be welded
буфер для откатных ворот под сварку

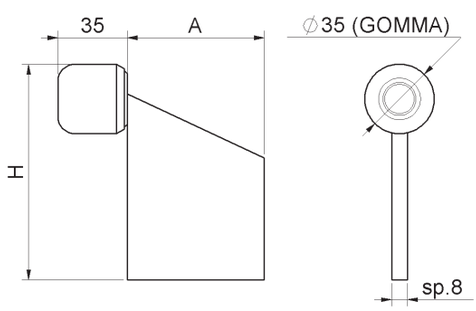





cod.	CodTek	mm.	pz/pcs	A	H
381.P	ACA038102ZB	PICCOLO	10	50	90
381.G	ACA038101ZB	GRANDE	10	70	110

Art. 381IX

Arresto fine-corsa a saldare inox
Stainless steel sliding gate stop to be welded
буфер для откатных ворот под сварку, нержавеющая сталь



INOX

SALDARE

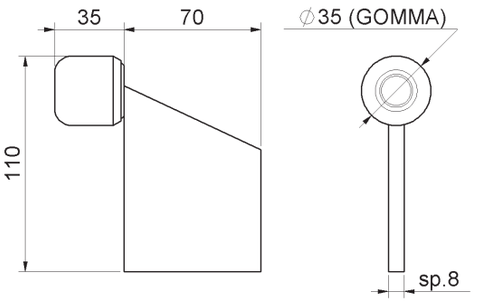

cod.	CodTek	mm.	pz/pcs
381IX.G		GRANDE	10

Art. 382

Arresto fine-corsa con piastra a fissare
Sliding gate stop screw fix
буфер для откатных ворот под болты



FISSARE

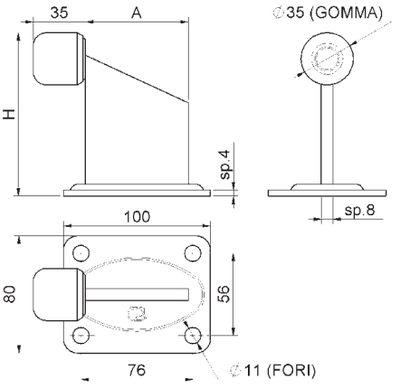

cod.	CodTek	mm.	pz/pcs	A	H
382.P	ACA038202ZB	PICCOLO	10	50	91
382.G	ACA038201ZB	GRANDE	10	70	111

Art. 382IX

Arresto fine-corsa con piastra a fissare inox
Stainless steel sliding gate stop screw fix
буфер для откатных ворот под болты



FISSARE

COMING SOON!

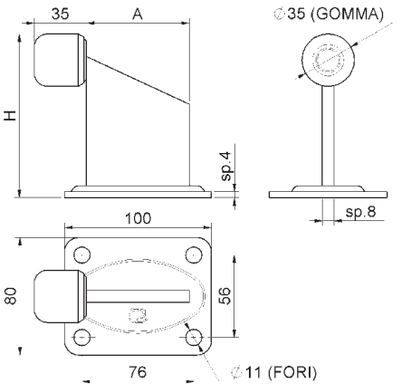

cod.	CodTek	mm.	pz/pcs	A	H
382IX.P	-	PICCOLO	10	50	91
382IX.G	-	GRANDE	10	70	111

Art. 383

Arresto fine-corsa con piastra copribinario a fissare
Sliding gate stop, track mounted, screw fix
буфер для откатных ворот на направляющую под болты

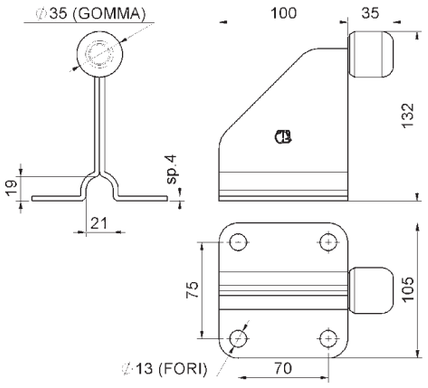

FISSARE



cod.	CodTek	mm.	pz/pcs
383.G	ACA038301ZB	GRANDE	10

Art. 384

Arresto fine-corsa ammortizzato a saldare
Sliding gate stop with shock absorber
буфер для откатных ворот под сварку с амортизатором

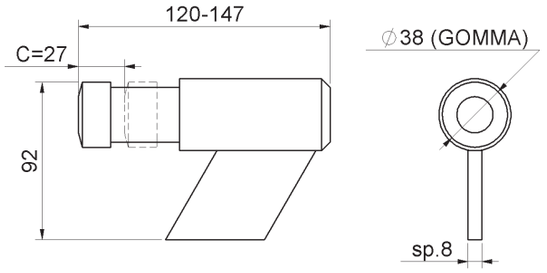

SALDARE



cod.	CodTek	mm.	pz/pcs
384	ACA038401ZB	GRANDE	4

Art. 384F

Arresto fine-corsa ammortizzato con piastra a fissare
Sliding gate stop with plate w/shock absorber
буфер для откатных ворот под болты с амортизатором

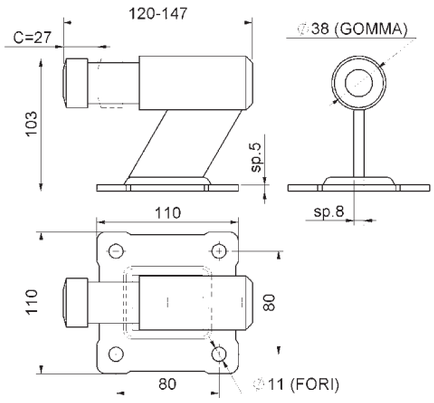

FISSARE



cod.	CodTek	mm.	pz/pcs
384F	ACA038402ZB	GRANDE	4

Art. 800

Cremagliera quadra 22x22 M.4
Square sliding gate rack
рейка зубчатая м.4 22x22 мм



SALDARE

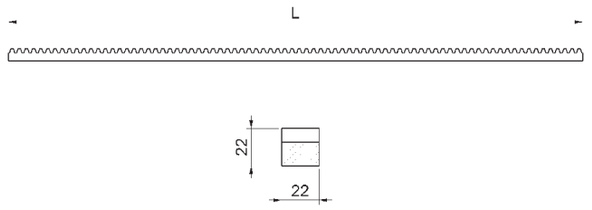

cod.	CodTek	m.	pz/pcs	L	modulo	nr. denti	passo	ang. press.
800.22x22x1	ARU080001ZB	1	5	1005	M.4	80	12,566	20°
800.22x22x2	ARU080002ZB	2	5	2010	M.4	160	12,566	20°

Art. 800IX

Cremagliera quadra 22x22 M.4 inox
Stainless steel square sliding gate rack
рейка зубчатая м.4 22x22 мм, нержавеющая сталь



INOX

SALDARE

REGOLABILE

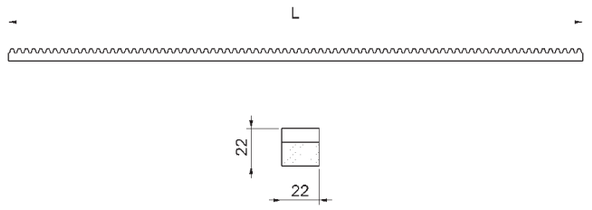

cod.	CodTek	m.	pz/pcs	L	modulo	nr. denti	passo	ang. press.
800IX.22x22x1	ARU080001IX	1	5	1005	M.4	80	12,566	20°
800IX.22x22x2	ARU080002IX	2	5	2010	M.4	160	12,566	20°

Art. 805

Cremagliera rettangolare 30x12 m.4
Rectangular sliding gate rack
рейка зубчатая м.4 30x12 мм



FISSARE

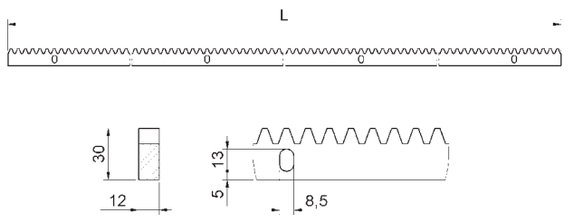

cod.	CodTek	m.	pz/pcs	L	nr. asole	modulo	nr. denti	passo	ang. press.
805.30x12x1	ARU080501ZB	1	10	1005	3	M.4	80	12,566	20°
805.30x12x2	ARU080502ZB	2	5	2010	4	M.4	160	12,566	20°

Art. 805IX

Cremagliera inox rettangolare 30x12 M.4
Stainless steel rectangular sliding gate rack
рейка зубчатая м.4 30x12 мм, нержавеющая сталь

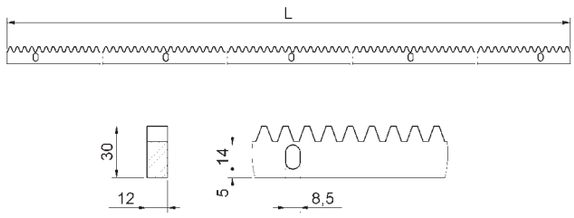

INOX

SALDARE



cod.	CodTek	m.	pz/pcs	L	nr. asole	modulo	nr. denti	passo	ang. press.
805IX.30x12x1	ARU080501IX	1	10	1005	3	M.4	80	12,566	20°
805IX.30x12x2	ARU080502IX	2	5	2010	4	M.4	160	12,566	20°

Art. 806

Cremagliera quadra 30x30 m.6
Square sliding gate rack
рейка зубчатая м.6 30x30 мм

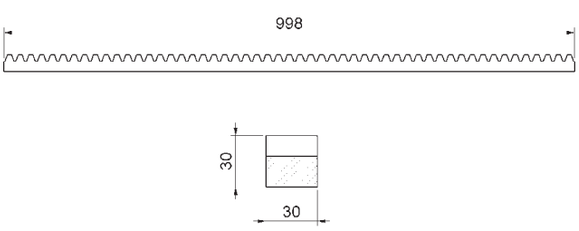

SALDARE



cod.	CodTek	m.	pz/pcs	modulo	nr. denti	passo	ang. press.
806.30x30x1	ARU080601ZB	1	5	M.6	53	18,84	20°

Art. 807

Cremagliera rettangolare 30x8 m.4
Rectangular sliding gate rack
рейка зубчатая м.4 30x8 мм

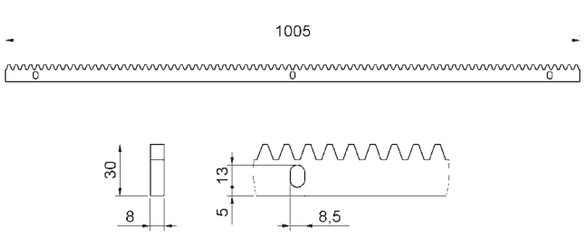

FISSARE



cod.	CodTek	m.	pz/pcs	nr. asole	modulo	nr. denti	passo	ang. press.
807.30x8x1	ARU080701ZB	1	10	3	M.4	80	12,566	20°

Art. 810

Attacco per cremagliera a saldare
Rack fixing screw, to be welded
болт для рейки зубчатой





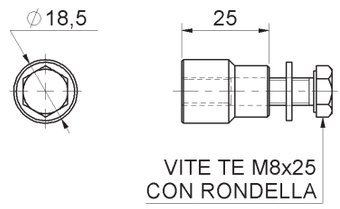

cod.	CodTek	mm.	pz/pcs
810	ARU081001ZB	UNICA	30

Art. 810IX

Attacco inox per cremagliera a saldare
Stainless steel rack fixing screw to be welded
болт для рейки зубчатой, нержавеющая сталь





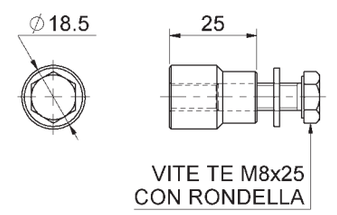

cod.	CodTek	mm	pz/pcs
810IX	ARU081001IX	UNICA	30

Art. 811

Attacco per cremagliera da avvitare
Rack fixing screw, screw fix
болт для рейки зубчатой





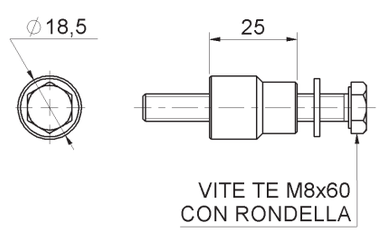

cod.	CodTek	mm.	pz/pcs
811	ARU081102ZB	UNICA	30

Art. 813

Attacco per cremagliera regolabile stampato
Adjustable rack fixing screw
крепление для зубчатой рейки регулируемое

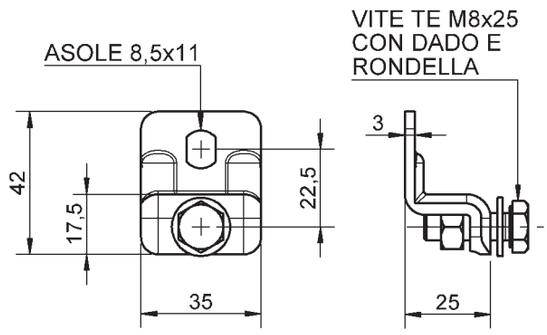

FISSARE
REGOLABILE



cod.	CodTek	mm.	pz/pcs
813	ARU081301ZB	UNICA	30

Art. 820NY

Cremagliera nylon c/attacchi inferiori
Nylon rack with bottom fixing
рейка зубчатая пластиковая

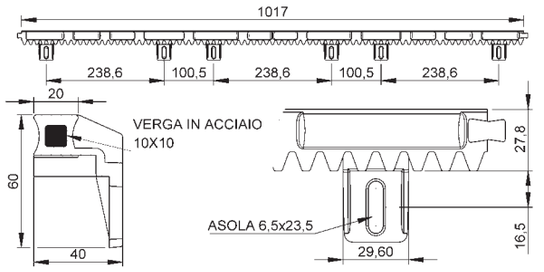

FISSARE



cod.	CodTek	m.	pz/pcs	modulo	nr. denti	passo	ang. press.
820NY	ARU082002NY	1	10	M.4	81	12,566	20°

Art. 821NY

Cremagliera nylon c/attacchi inferiori
Nylon rack with bottom fixing
рейка зубчатая пластиковая

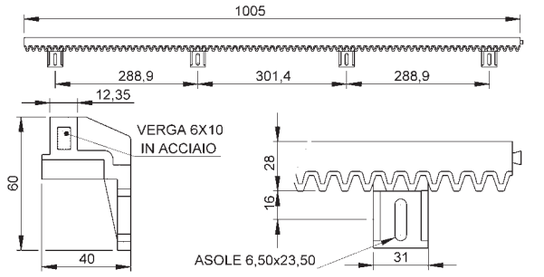

FISSARE



cod.	CodTek	m.	pz/pcs	modulo	nr. denti	passo	ang. press.
821NY	ARU082101NY	1	10	M.4	80	12,566	20°

Art. 824NY

Cremagliera nylon c/attacchi superiori
Nylon rack with upper fixing
рейка зубчатая пластиковая



FISSARE

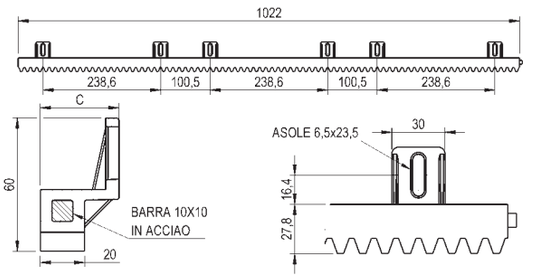

cod.	CodTek	m.	pz/pcs	modulo	nr. denti	passo	ang. press.	C	F	L
824NY	ARU082402NY	1	10	M.4	81	12,566	20°	35	239	1017

Art. 829

accessori di fissaggio per cremagliere nylon
Hardware fixing for nylon rack
болт для крепления рейки зубчатой пластиковой



FISSARE

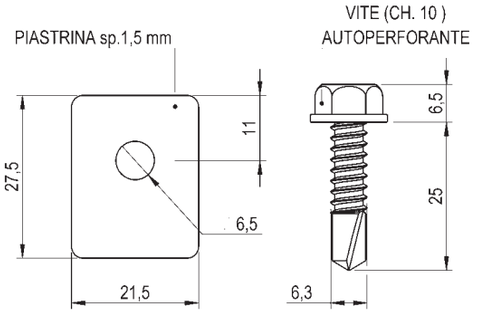

cod.	CodTek	mm.	pz/pcs
829A	ARU082902	UNICA	40
829B	ARU082903	UNICA	60

LEGENDA SIMBOLI
Symbol description


FISSARE

COMPONENTE DA FISSARE_*COMPONENTS REQUIRING SCREW MOUNTING*

• Fissare con tasselli / bulloni di dimensioni adatte a supportare le forze in gioco.
• Rinforzare adeguatamente le zone d'attacco all'anta e/o alla struttura / telaio.
• *Mount with adequately sized expansion bolts capable of sustaining the applied forces.*
• *Adequately strengthen the areas anchoring the door and/or structure / frame.*


CUSCINETTO

CUSCINETTO A SFERE_*BALL BEARING*

• Cuscinetto radiale ad una corona di sfere con guarnizioni striscianti (2RS).
• *Single row radial bearing with contact seals (2RS).*


SALDARE

COMPONENTE DA SALDARE_*COMPONENTS REQUIRING WELDING*

• Realizzare una saldatura di dimensioni adatte a supportare le forze in gioco e con materiale d'apporto idoneo.
• Rinforzare adeguatamente le zone d'attacco all'anta e/o alla struttura / telaio.
• *The weld must be adequately sized to support the applied forces and with suitable electrode material.*
• *Adequately strengthen the areas anchoring the door and/or structure / frame.*


CUSCINETTO

CUSCINETTO A SFERE_*BALL BEARING*

• Cuscinetto radiale ad una corona di sfere senza guarnizioni.
• Lubrificare prima dell'installazione. Usare grasso che supporti le condizioni ambientali, evitare grassi che tendono ad essiccarsi rapidamente.
• *Single row radial bearing without seals.*
• *Lubricate before installation. Use grease suited to the ambient conditions, avoid grease that tends to dry rapidly.*


INGRASSATORE

INGRASSATORE_*GREASE NIPPLE*

• Presenza di ingrassatore M6 sull'accessorio.
• Lubrificazione effettuabile ad accessorio montato.
• *The accessory has an M6 greaser.*
• *Lubrication with accessory installed.*


ACCIAIO

PERNO ACCIAIO_*STEEL PIN*

• Lubrificare prima dell'installazione. Usare grasso che supporti le condizioni ambientali, evitare grassi che tendono ad essiccarsi rapidamente.
• *Lubricate before installation. Use grease suited to the ambient conditions, avoid grease that tends to dry rapidly.*


MURARE

COMPONENTE DA MURARE_*COMPONENTS REQUIRING WALLING IN*

• Legare / saldare all'armatura della struttura in cemento armato, proteggere i filetti durante la fase di getto.
• Verificare che la struttura sia adatta a supportare le forze in gioco, rinforzare adeguatamente le zone d'attacco.
• *Tie / weld to the rods in the armoured concrete structure, protect the threads during casting.*
• *Ensure that the structure can sustain the applied forces, adequately strengthening the anchor areas.*


REGOLABILE

COMPONENTE REGOLABILE_*ADJUSTABLE COMPONENT*

• Regolazione effettuabile ad accessorio montato.
• *The accessory can be adjusted after installation.*

ENERGY

ENERGIA

Accessori portoni sospesi
Hanging Doors Accessories


YASS
QUEEN

Art. 745

Carrello girevole 2 ruote
Twist trolley 2 Wheels/bearings
тележка подвесная 2 колеса/подшипника

FISSARE



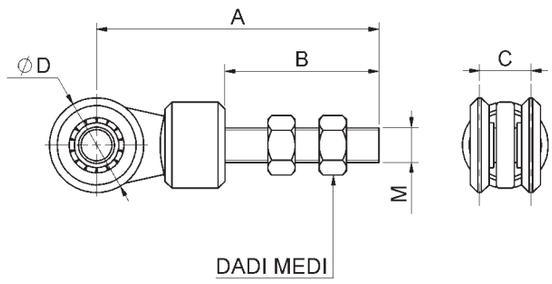

cod.	CodTek	mm.	pz/pcs	A	B	C	ØD	M	portata per coppia
745.P	ARU074501ZB	PICCOLO	12	83	50	22	Ø24	M8	60 kg.
745.M	ARU074502ZB	MEDIO	12	128	67	22,5	Ø44	M12	200 kg.
745.G	ARU074503ZB	GRANDE	6	163	89	30	Ø54	MB18	400 kg.

Art. 747P

Carrello girevole 4 ruote
Twist trolley 4 Wheels/bearings
тележка подвесная 4 колеса/подшипника

FISSARE



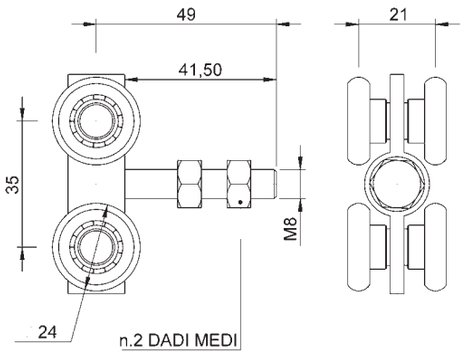

cod.	CodTek	mm.	pz/pcs	portata per coppia
747.P	ARU074701ZB	PICCOLO	30	85 kg.

Art. 747

Carrello girevole 4 ruote
Twist trolley 4 Wheels/bearings
тележка подвесная 4 колеса/подшипника

FISSARE



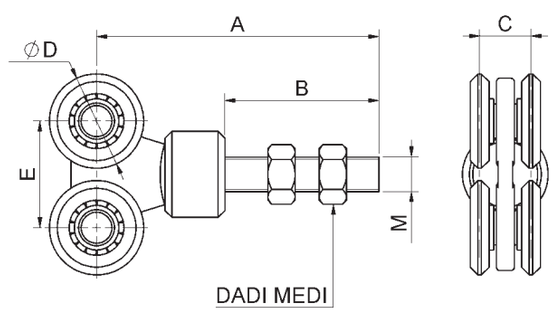

cod.	CodTek	mm.	pz/pcs	A	B	C	ØD	E	M	portata per coppia
747.M	ARU074702ZB	MEDIO	6	128	67	22	Ø44	51	M12	650 kg.
747.G	ARU074703ZB	GRANDE	4	163	89	30	Ø54	62	MB18	750 kg.

Art. 750

Carrello scorrevole 2 ruote
Sliding trolley with 2 Wheels/bearings
тележка подвесная оцинкованная 2 колеса

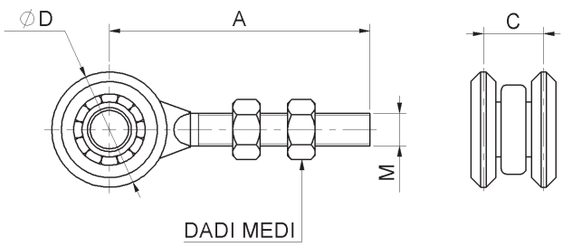





cod.	CodTek	mm.	pz/pcs	A	C	ØD	M	portata per coppia
750.P	ARU075001ZB	PICCOLO	12	60	20	Ø24	M8	50 kg.
750.M	BRU075002ZB	MEDIO	12	95	22	Ø42	M12	220 kg.
750.G	ARU075003ZB	GRANDE	6	125	30	Ø55	M20	350 kg.

Art. 752

Carrello scorrevole 4 ruote
Sliding trolley with 4 Wheels/bearings
тележка подвесная оцинкованная 4 колеса

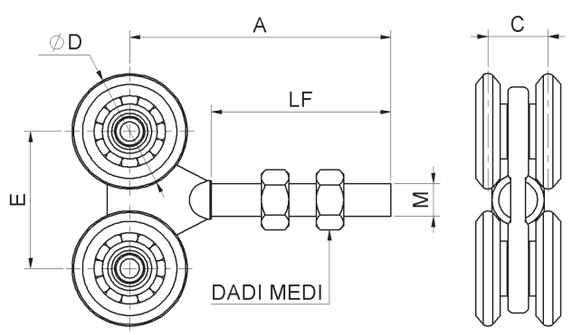





cod.	CodTek	mm.	pz/pcs	A	C	ØD	E	M	LF	portata per coppia
752.P	ARU075201ZB	PICCOLO	6	60	20	Ø24	30	M8	35	75 kg.
752.M	ARU075202ZB	MEDIO	6	95	22	Ø42	50	M12	60	400 kg.
752.G	ARU075203ZB	GRANDE	6	125	30	Ø55	60	M20	80	750 kg.

Art. 753

Carrello scorrevole 2 ruote con cuscinetti schermati
Sliding trolley with 2 screened Wheels/bearings
тележка подвесная оцинкованная 2 колеса на закрытых подшипниках

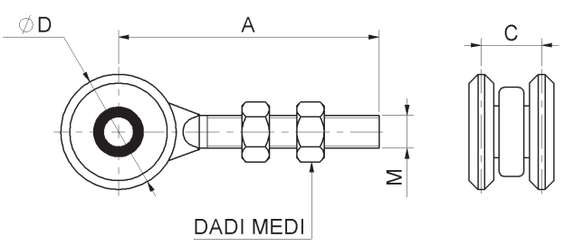





cod.	CodTek	mm.	pz/pcs	A	C	ØD	M	portata per coppia
753.M	ARU075301ZB	MEDIO	12	95	22	Ø42	M12	300 kg.
753.G	ARU075302ZB	GRANDE	6	125	30	Ø55	M20	450 kg.

Art. 753IX

Carrello scorrevole 2 ruote con cuscinetti schermati inox
Stainless steel sliding trolley with 2 screened Wheels/bearings
подвесная тележка с 2 роликами



INOX
SALDARE
CUSCINETTO

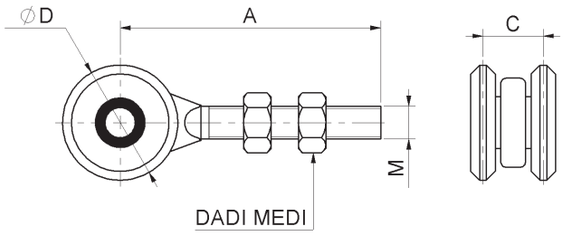

cod.	CodTek	mm.	pz/pcs	A	C	ØD	M	portata per coppia
753IX.P	-	PICCOLO	12	60	20	Ø24	M8	50 kg.
753IX.M	ARU075301IX	MEDIO	12	95	22	Ø42	M12	300 kg.

Art. 754

Carrello scorrevole 4 ruote con cuscinetti schermati
Sliding trolley with 4 screened Wheels/bearings
тележка подвесная оцинкованная 4 колеса на закрытых подшипниках



FISSARE
CUSCINETTO

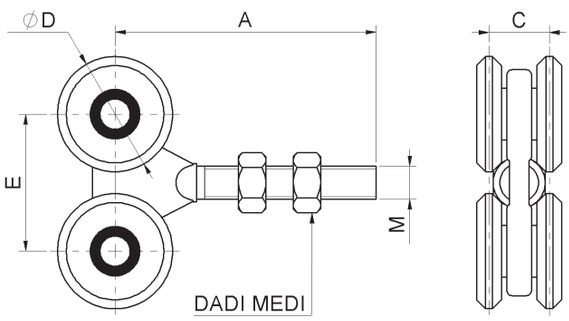

cod.	CodTek	mm.	pz/pcs	A	C	ØD	E	M	portata per coppia
754.M	ARU075401ZB	MEDIO	6	95	22	Ø42	50	M12	450 kg.
754.G	ARU075402ZB	GRANDE	6	125	30	Ø55	60	M20	800 kg.

Art. 754IX

Carrello scorrevole 4 ruote con cuscinetti schermati inox
Stainless steel sliding trolley with 4 screened Wheels/bearings
подвесная тележка с 4 роликами



INOX
FISSARE
CUSCINETTO

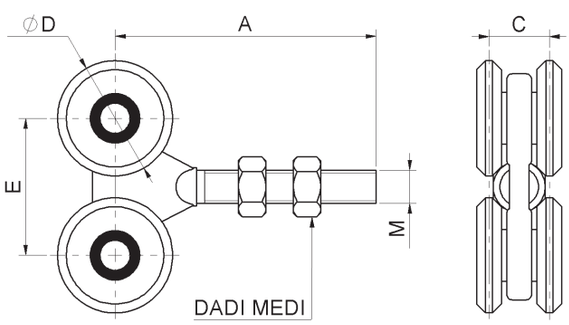

cod.	CodTek	mm.	pz/pcs	A	C	ØD	E	M	portata per coppia
754IX.P	ARU075403IX	PICCOLO	6	60	20	Ø24	30	M8	75 kg.
754IX.M	ARU075401IX	MEDIO	6	95	22	Ø42	50	M12	400 kg.

Art. 755NYP

Carrello scorrevole 2 ruote nylon con cuscinetti
Nylon sliding trolley with 2 Wheels/bearings
тележка подвесная с 2 нейлоновыми роликами

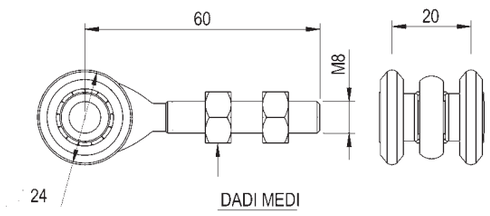





cod.	CodTek	mm.	pz/pcs	A	C	ØD	M	portata per coppia	cusc. schermati
755NY.P	ARU075501NY	PICCOLO	12	60	20	Ø24	M8	15 kg.	no

Art. 755NYM

Carrello scorrevole 2 ruote nylon con cuscinetti schermati
Nylon sliding trolley with 2 screened Wheels/ bearings
тележка подвесная с 2 нейлоновыми роликами

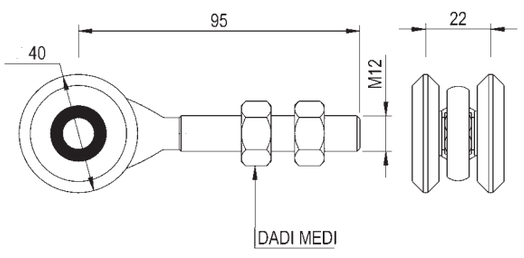





cod.	CodTek	mm.	pz/pcs	A	C	ØD	M	portata per coppia	cusc. schermati
755NY.M	ARU075502NY	MEDIO	12	95	22	Ø40	M12	150 kg.	si

Art. 755NYIXP

Carrello scorrevole Inox 2 ruote nylon con cuscinetti
Stainless steel sliding trolley with 2 nylonWheels/bearings
тележка подвесная из нержавеющей стали с 2 нейлоновыми роликами

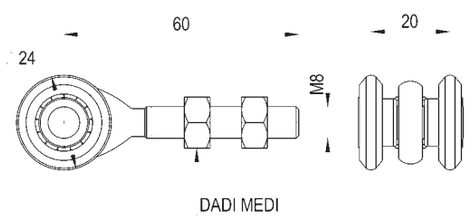





cod.	CodTek	mm.	pz/pcs	A	C	ØD	M	portata per coppia	cusc. schermati
755NYIX.P	-	PICCOLO	12	60	20	Ø24	M8	15 kg.	no

Art. 755NYIXM

Carrello scorrevole Inox 2 ruote nylon con cuscinetti schermati
Stainless steel sliding trolley with 2 nylon screened Wheels/bearings
тележка подвесная из нержавеющей стали с 2 нейлоновыми роликами





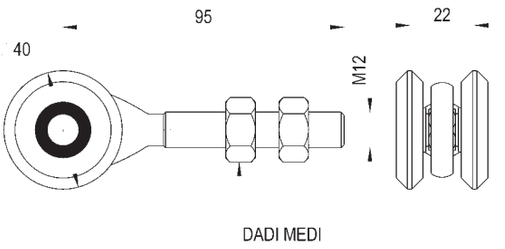

cod.	CodTek	mm.	pz/pcs	A	C	ØD	M	portata per coppia	cusc. schermati
755NYIX.M	-	MEDIO	12	95	22	Ø40	M12	150 kg.	si

Art. 756NYP

Carrello scorrevole 4 ruote nylon con cuscinetti
Nylon sliding trolley with 4 Wheels/bearings
тележка подвесная с 4 нейлоновыми роликами





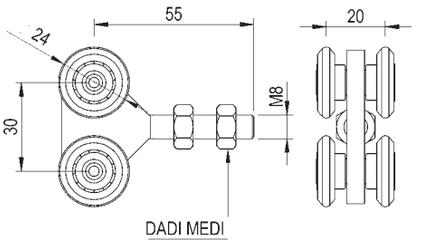

cod.	CodTek	mm.	pz/pcs	A	C	ØD	E	M	portata per coppia	cusc. schermati
756NY.P	ARU075601NY	PICCOLO	6	55	20	Ø24	30	M8	25 kg.	no

Art. 756NYM

Carrello scorrevole 4 ruote nylon con cuscinetti schermati
Nylon sliding trolley with 4 screened Wheels/ bearings
тележка подвесная с 4 нейлоновыми роликами





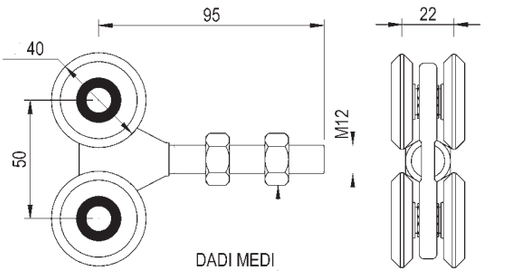

cod.	CodTek	mm.	pz/pcs	A	C	ØD	E	M	portata per coppia	cusc. schermati
756NY.M	ARU075602NY	MEDIO	6	95	22	Ø40	50	M12	200 kg.	si

Art. 756NYIXP

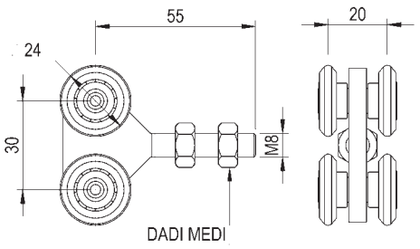



Carrello scorrevole Inox 4 ruote nylon con cuscinetti
Stainless steel sliding trolley with 4 nylon wheels/bearings
тележка подвесная из нержавеющей стали с 4 нейлоновыми роликами



cod.	CodTek	mm.	pz/pcs	A	C	ØD	E	M	portata per coppia	cusc. schermati
756NYIX.P	ARU075601NYIX	PICCOLO	6	55	20	Ø24	30	M8	25 kg.	no

Art. 756NYIXM

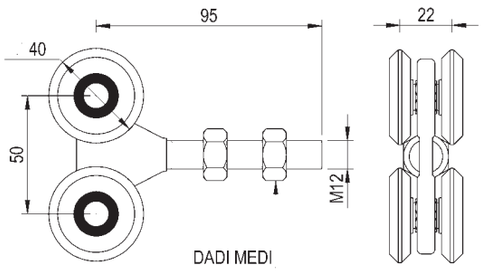



Carrello scorrevole Inox 4 ruote nylon con cuscinetti schermati
Stainless steel sliding trolley with 4 nylon screened wheels/bearings
тележка подвесная из нержавеющей стали с 4 нейлоновыми роликами



cod.	CodTek	mm.	pz/pcs	A	C	ØD	E	M	portata per coppia	cusc. schermati
756NYIX.M	ARU075602NYIX	MEDIO	6	95	22	Ø40	50	M12	200 kg.	si

Art. 766

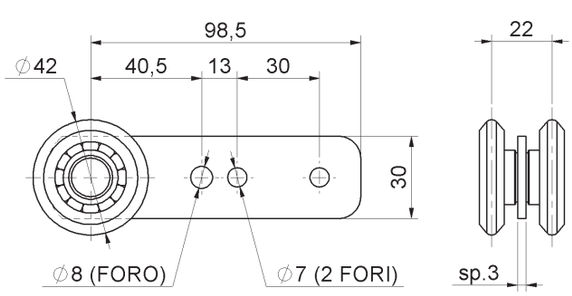



Carrello scorrevole 2 ruote con staffa
Sliding trolley with 2 Wheels/bearings
тележка подвесная оцинкованная 2 колеса



cod.	CodTek	mm.	pz/pcs
766.M	ARU076601ZB	MEDIO - Ø44	12

Art. 768

Carrello scorrevole 2 ruote con staffa
Sliding trolley with 2 Wheels/bearings
тележка подвесная оцинкованная 2 колеса

FISSARE



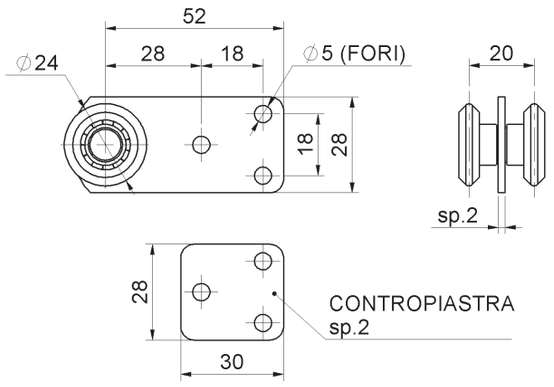

cod.	CodTek	mm.	pz/pcs	portata per carrello
768.P	ARU076801ZB	PICCOLO	12	30 kg.

Art. 768IX

Carrello scorrevole Inox 2 ruote con staffa
Stainless steel Sliding trolley with 2 Wheels/bearings
тележка подвесная из нержавеющей стали 2 колеса

INOX
FISSARE
CUSCINETTO



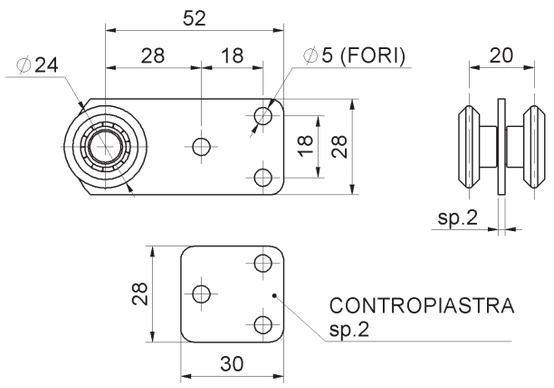

cod.	CodTek	mm.	pz/pcs	portata per carrello
768IX.P	-	PICCOLO	12	30 kg.

Art. 768NY

Carrello scorrevole 2 ruote nylon con staffa
Nylon Sliding trolley with 2 Wheels/bearings
тележка подвесная с 2 нейлоновыми роликами

FISSARE



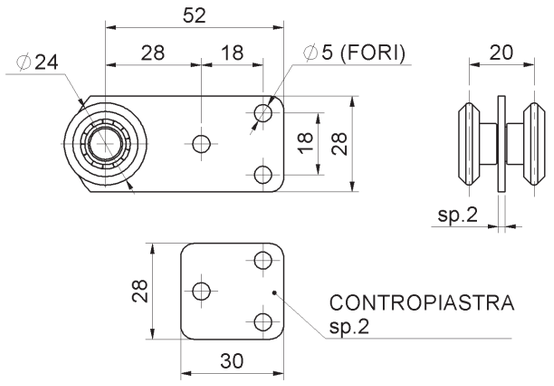

cod.	CodTek	mm.	pz/pcs
768NY.P	ARU076801NY	PICCOLO	12

Art. 768NYIX

Carrello scorrevole Inox 2 ruote nylon con staffa
Stainless steel sliding trolley with 2 Nylon Wheels/bearings
тележка подвесная из нержавеющей стали с 2 нейлоновыми роликами

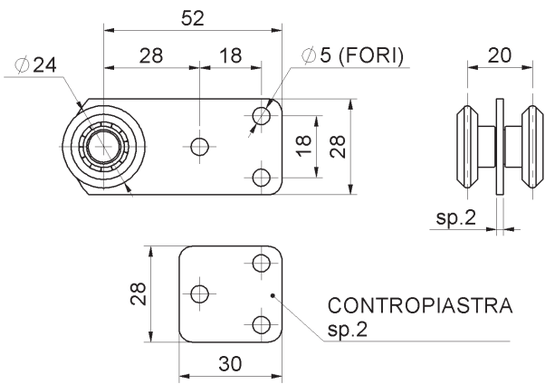

INOX

FISSARE



cod.	CodTek	mm.	pz/pcs
768NYIX.P	-	PICCOLO	12

Art. 770

Carrello scorrevole 2 ruote con staffa lunga
Sliding trolley with 2 Wheels/bearings
тележка подвесная оцинкованная 2 колеса

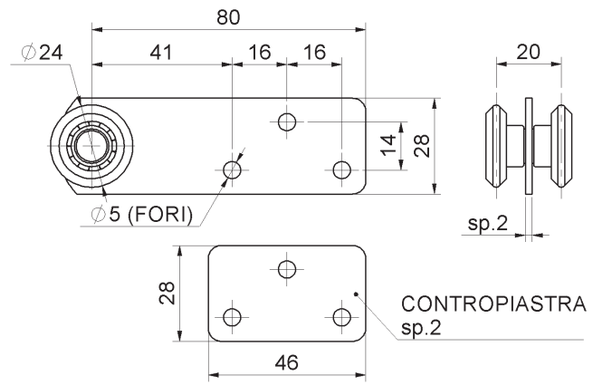

FISSARE



cod.	CodTek	mm.	pz/pcs	portata per carrello
770.P	ARU077001ZB	PICCOLO	12	30 kg.

Art. 770IX

Carrello scorrevole Inox 2 ruote con staffa lunga
Stainless steel Sliding trolley with 2 Wheels/ bearings
тележка подвесная из нержавеющей стали 2 колеса

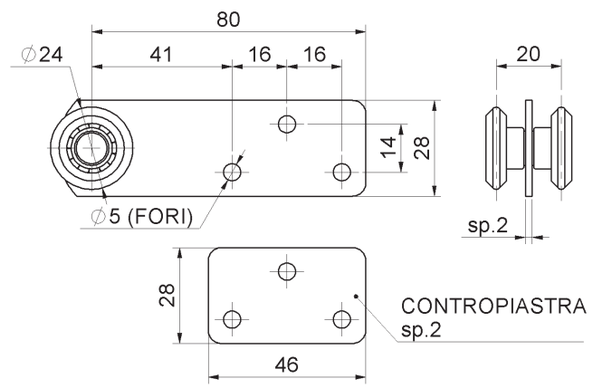

INOX

FISSARE



cod.	CodTek	mm.	pz/pcs	portata per carrello
770IX.P	-	PICCOLO	12	30 kg.

Art. 770NY

Carrello scorrevole 2 ruote nylon con staffa lunga
Sliding trolley with 2 Wheels/bearings nylon
тележка подвесная с 2 нейлоновыми роликами

FISSARE



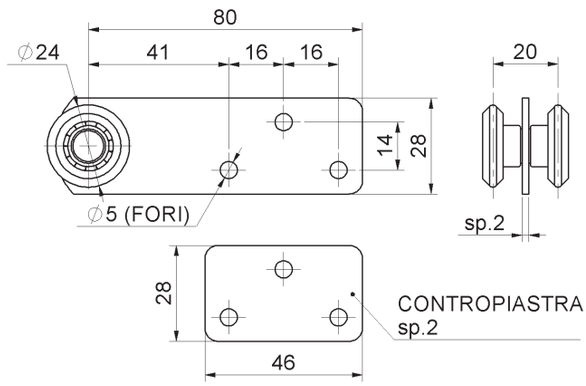

cod.	CodTek	mm.	pz/pcs
770NY.P	ARU077001NY	PICCOLO	12

Art. 770NYIX

Carrello scorrevole Inox 2 ruote nylon con staffa lunga
Stainless steel Sliding trolley with 2 nylon Wheels/bearings
тележка подвесная из нержавеющей стали с 2 нейлоновыми роликами

INOX

FISSARE



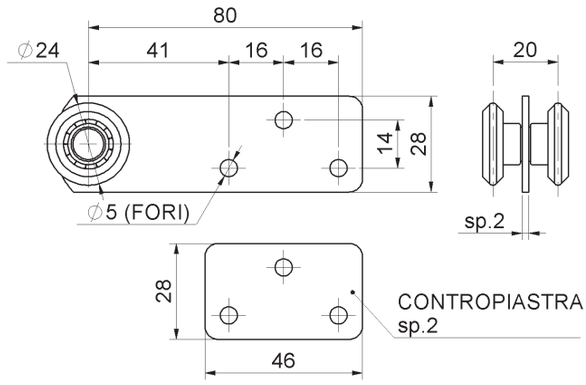

cod.	CodTek	mm.	pz/pcs
770NYIX.P	-	PICCOLO	12

Art. 772

Carrello scorrevole 4 ruote con staffa larga
Sliding trolley with 4 Wheels/bearings
тележка подвесная оцинкованная 4 колеса

FISSARE



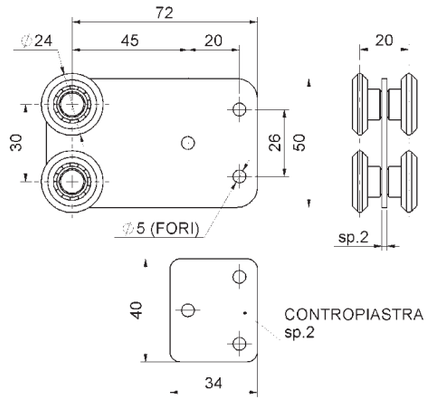

cod.	CodTek	mm.	pz/pcs	portata per carrello
772.P	ARU077201ZB	PICCOLO	6	50 kg.

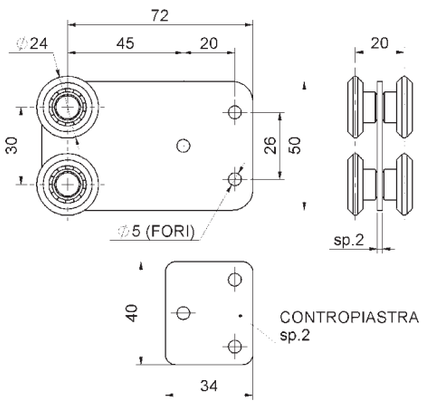

INOX

FISSARE

Art. 772IX

Carrello scorrevole Inox 4 ruote con staffa larga
Stainless steel Sliding trolley with 4 Wheels/ bearings
тележка подвесная из нержавеющей стали 4 колеса



cod.	CodTek	mm.	pz/pcs	portata per carrello
772IX.P	-	PICCOLO	6	50 kg.

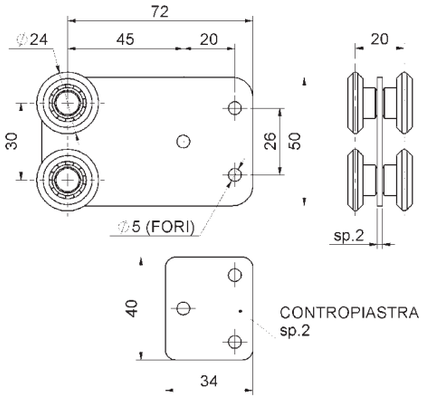

FISSARE

Art. 772NY

Carrello scorrevole 2 ruote nylon con staffa
Sliding trolley with 2 Wheels/bearings nylon
тележка подвесная с 2 нейлоновыми роликами



cod.	CodTek	mm.	pz/pcs
772NY.P	ARU077201NY	PICCOLO	6

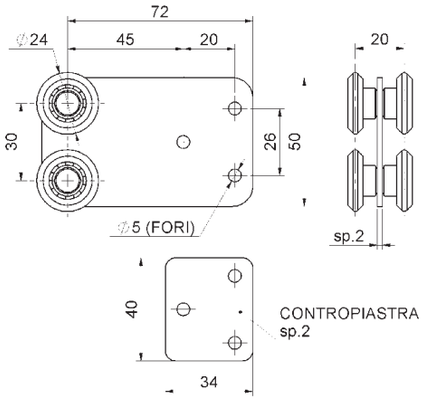

INOX

FISSARE

Art. 772NYIX

Carrello scorrevole Inox 2 ruote nylon con staffa
Stainless steel sliding trolley with 2 nylon Wheels/bearings
тележка подвесная из нержавеющей стали с 2 нейлоновыми роликами



cod.	CodTek	mm.	pz/pcs
772NYIX.P	-	PICCOLO	6

Art. 774

Carrello scorrevole 1 ruota con staffa
Sliding trolley with 1 Wheel/bearing
тележка подвесная оцинкованная 1 колесо



FISSARE

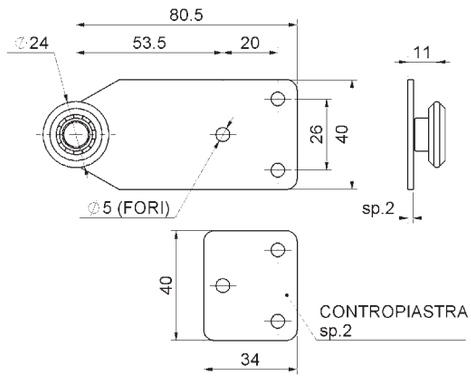

cod.	CodTek	mm.	pz/pcs	portata per carrello
774.P	ARU077401ZB	PICCOLO	12	15 kg.

Art. 774IX

Carrello scorrevole Inox 1 ruota con staffa
Stainless steel Sliding trolley with 1 Wheel/bearing
тележка подвесная из нержавеющей стали 1 колесо



INOX

FISSARE

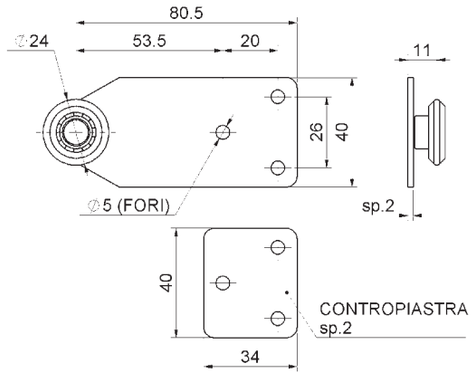

cod.	CodTek	mm.	pz/pcs	portata per carrello
774IX.P	-	PICCOLO	12	15 kg.

Art. 774NY

Carrello scorrevole 1 ruota nylon con staffa
Sliding trolley with 1 Wheel/bearing nylon
тележка подвесная с 1 нейлоновым роликом



FISSARE

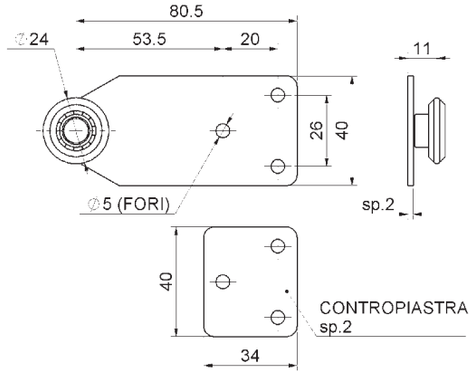

cod.	CodTek	mm.	pz/pcs
774NY.P	ARU077401NY	PICCOLO	12

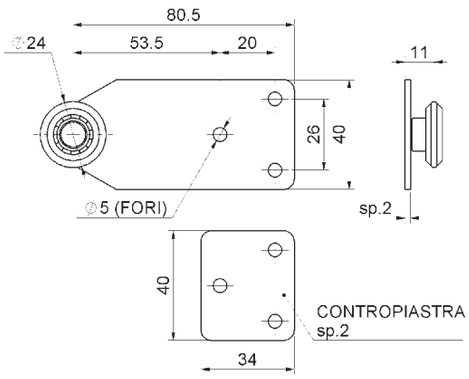

Art. 774NYIX

Carrello scorrevole Inox 1 ruota nylon con staffa
Stainless steel Sliding trolley with 1nylon Wheel/bearing
тележка подвесная из нержавеющей стали с 1 нейлоновым роликом

INOX

FISSARE



cod.	CodTek	mm.	pz/pcs
774NYIX.P	-	PICCOLO	12

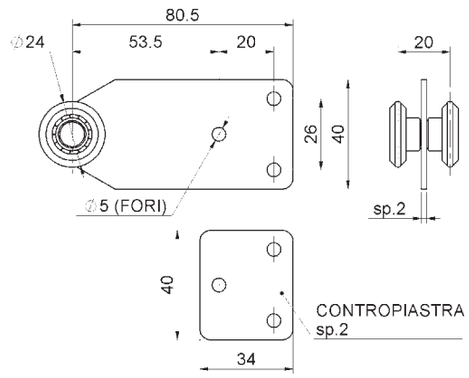

Art. 776

Carrello scorrevole 2 ruote con staffa
Sliding trolley with 2 Wheels/bearings
тележка подвесная оцинкованная 2 колеса

FISSARE



cod.	CodTek	mm.	pz/pcs	portata per carrello
776.P	ARU077601ZB	PICCOLO	12	30 kg.

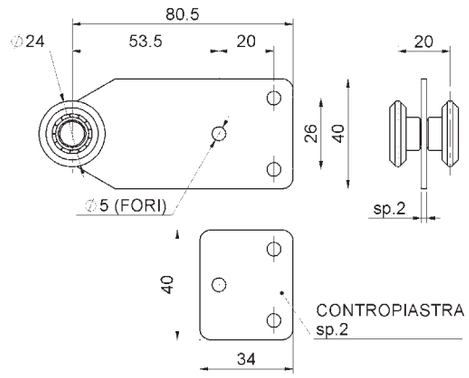

Art. 776IX

Carrello scorrevole Inox 2 ruote con staffa
Stainless steel Sliding trolley with 2 Wheels/ bearings
тележка подвесная из нержавеющей стали 2 колеса

INOX

FISSARE



cod.	CodTek	mm.	pz/pcs	portata per carrello
776IX.P	-	PICCOLO	12	30 kg.

Art. 776NY

Carrello scorrevole 2 ruote nylon con staffa
Sliding trolley with 2 Wheels/bearings nylon
тележка подвесная с 2 нейлоновыми роликами

FISSARE



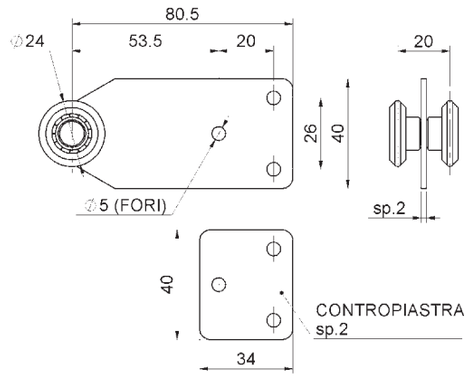

cod.	CodTek	mm.	pz/pcs
776NY.P	ARU077601NY	PICCOLO	12

Art. 776NYIX

Carrello scorrevole Inox 2 ruote nylon con staffa
Stainless steel Sliding trolley with 2 nylon Wheels/bearings
тележка подвесная из нержавеющей стали с 2 нейлоновыми роликами

INOX

FISSARE



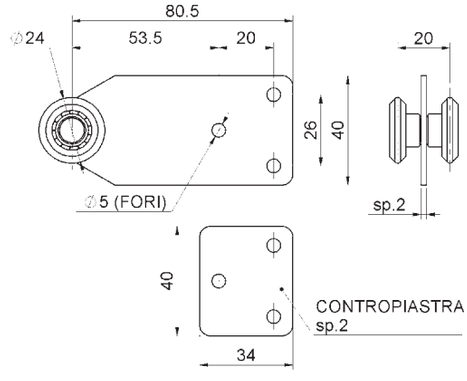

cod.	CodTek	mm.	pz/pcs
776NYIX.P	-	PICCOLO	12

Art. 778

Carrello scorrevole 2 ruote con staffa piegata
Sliding trolley with 2 Wheels/bearings
тележка подвесная оцинкованная 2 колеса

FISSARE



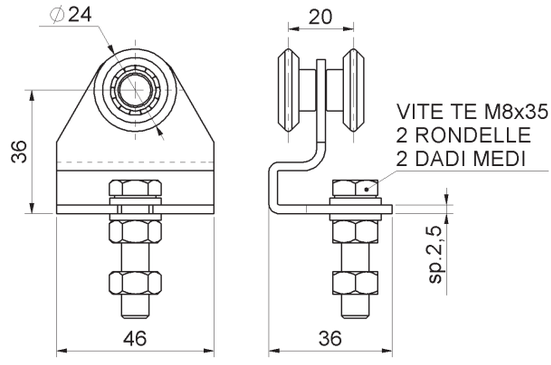

cod.	CodTek	mm.	pz/pcs	portata per carrello
778.P	ARU077801ZB	PICCOLO	12	30 kg.

Art. 778NY

Carrello scorrevole 2 ruote nylon con staffa piegata
Sliding trolley with 2 Wheels/bearings nylon
тележка подвесная с 2 нейлоновыми роликами

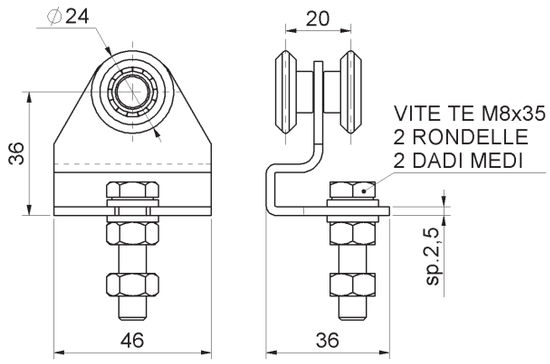

FISSARE



cod.	CodTek	mm.	pz/pcs	portata per coppia
778NY.P	ARU077801NY	PICCOLO	12	15 kg.

Art. 780

Carrello scorrevole 4 ruote con staffa piegata
Sliding trolley with 4 Wheels/bearings
тележка подвесная оцинкованная 4 колеса

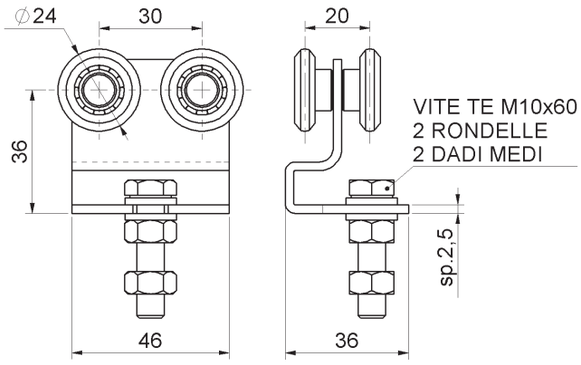

FISSARE



cod.	CodTek	mm.	pz/pcs	portata per carrello
780.P	ARU078002ZB	PICCOLO	12	50 kg.

Art. 780NY

Carrello scorrevole 4 ruote nylon con staffa piegata
Sliding trolley with 4 Wheels/bearings nylon
тележка подвесная с 2 нейлоновыми роликами

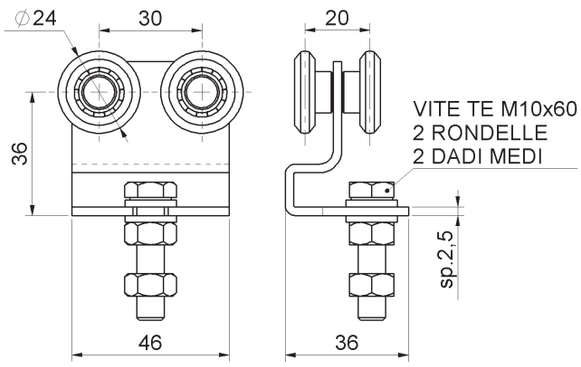

FISSARE



cod.	CodTek	mm.	pz/pcs	portata per coppia
780NY.P	ARU078002NY	PICCOLO	12	25 kg.

Art. 782

Staffa per carrelli scorrevoli
Mounting- plate
планка монтажная



FISSARE

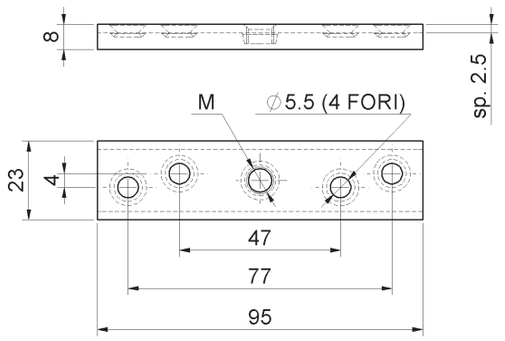

cod.	CodTek	mm.	pz/pcs	M
782.8	ARU078201ZB	M8	50	M8
782.10	ARU078202ZB	M10	50	M10

Art. 783

Staffa girevole
Twist bracket
пластина монтажная



FISSARE

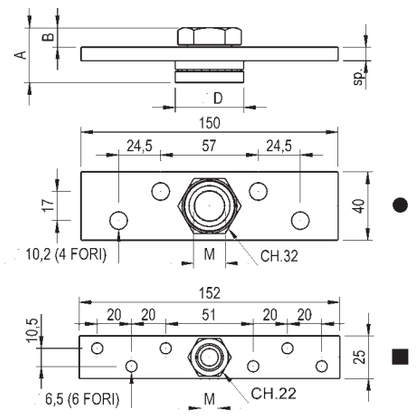

cod.	CodTek	mm.	pz/pcs	A	B	ØD	sp.	M	Tipo
783.12	ARU078302ZB	M12	50	18	7	Ø24	5	M12	■
783.18	ARU078303ZB	M18	50	32	10	Ø40	8	MB18	●
783.20	ARU078301ZB	M20	50	32	10	Ø40	8	M20	●

Art. 784

Carrello scorrevole 4 ruote con staffa mezzaluna
Sliding trolley with 4 Wheels/bearings
тележка подвесная с 4 роликами



FISSARE

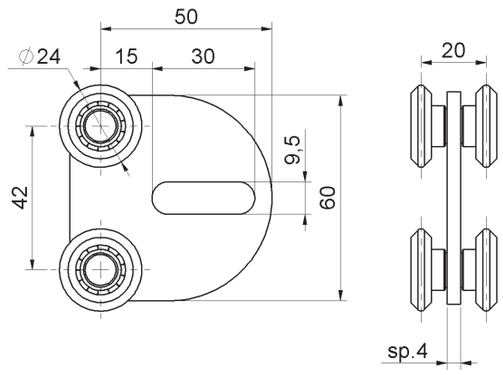

cod.	CodTek	mm.	pz/pcs	portata per coppia
784.P	ARU078401ZB	PICCOLO	12	75 kg.

Art. 784IX

Carrello scorrevole Inox 4 ruote con staffa mezzaluna
Stainless steel Sliding trolley with 4 Wheels/ bearings
тележка подвесная из нержавеющей стали с 4 роликами

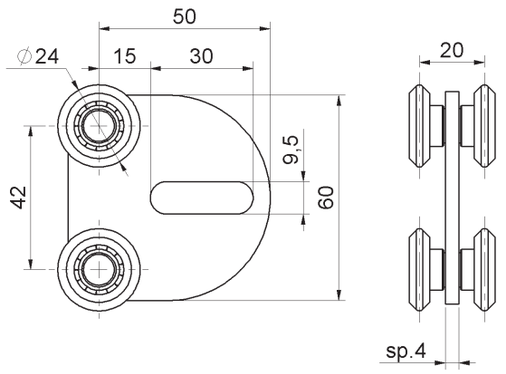

INOX

FISSARE



cod.	CodTek	mm.	pz/pcs	portata per coppia
784IX.P	ARU078401IX	PICCOLO	12	75 kg.

Art. 784NY

Carrello scorrevole 4 ruote nylon con staffa mezzaluna
Sliding trolley with 4 Wheels/bearings nylon
тележка подвесная с 4 нейлоновыми роликами

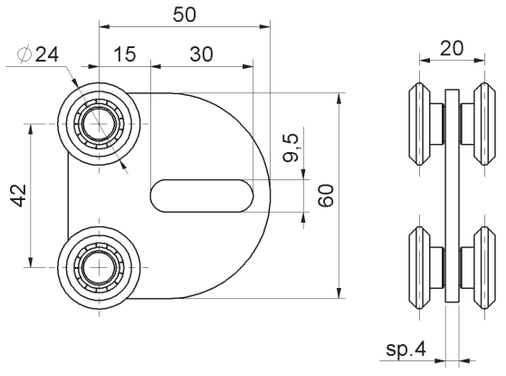

FISSARE



cod.	CodTek	mm.	pz/pcs	portata per coppia
784NY.P	ARU078401NY	PICCOLO	12	25 kg.

Art. 784NYIX

Carrello scorrevole Inox 4 ruote nylon con staffa mezzaluna
Stainless steel Sliding trolley with 4 nylon Wheels/bearings
тележка подвесная из нержавеющей стали с 4 нейлоновыми роликами

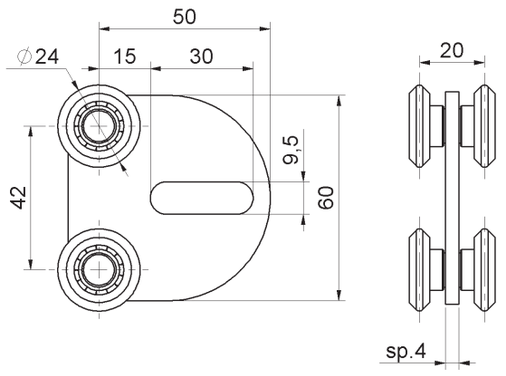

INOX

FISSARE



cod.	CodTek	mm.	pz/pcs	portata per coppia
784NYIX.P	-	PICCOLO	12	25 kg.

Art. 786

Perno guida inferiore con oliva e cerniera
Lower guide pin with olive and hinge
нижний направляющий стержень с роликом и петлей



FISSARE
SALDARE

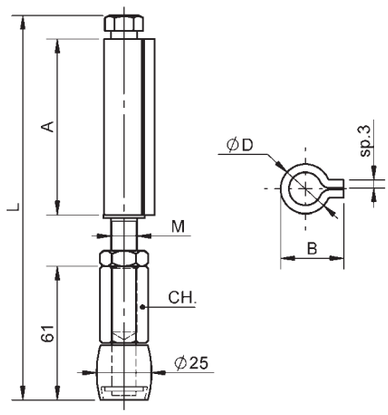

cod.	CodTek	mm.	pz/pcs	A	B	ØD	L	M	CH.
786.12	ARU078601ZB	M12	25	80	23	Ø18	165-175	M12	CH.17
786.14	ARU078602ZB	M14	25	96	27	Ø20	180-190	MB14	CH.19

Art. 788

Perno guida inferiore con oliva e cerniera 3 ali
Lower guide pin with olive and hinge
нижний направляющий стержень с роликом и петлей



FISSARE
SALDARE

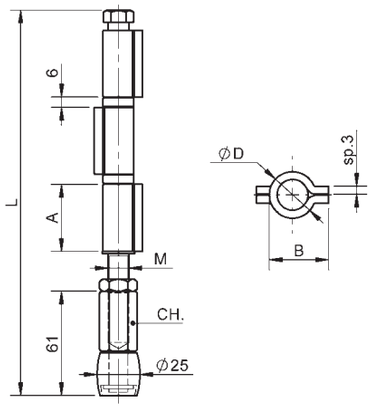

cod.	CodTek	mm.	pz/pcs	A	B	ØD	L	M	CH.
788.12	ARU078801ZB	M12	25	39	23	Ø18	215-225	M12	CH.17
788.14	ARU078802ZB	M14	25	39	27	Ø20	215-225	MB14	CH.19

Art. 790

Perno guida con oliva ottone
Guide pin with brass olive
направляющий стержень с латунным роликом



FISSARE

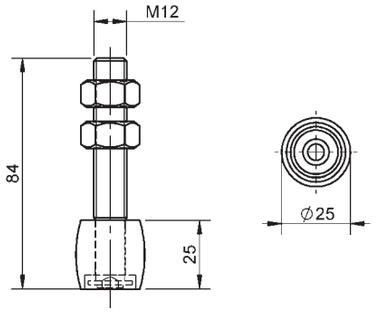

cod.	CodTek	mm.	pz/pcs
790.12	ARU079001ZB	M12	50

Art. 792

Deviatore con rullo di guida
Guide pin with roller
направляющий стержень с роликом

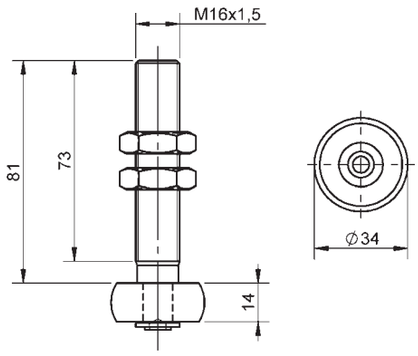

FISSARE



cod.	CodTek	mm.	pz/pcs
792.16	ARU079201ZB	M16	50

Art. 794

Staffa fissa con oliva girevole in ottone
Fix plate with rotating brass olive
фиксирующая пластина с вращающимся латунным роликом

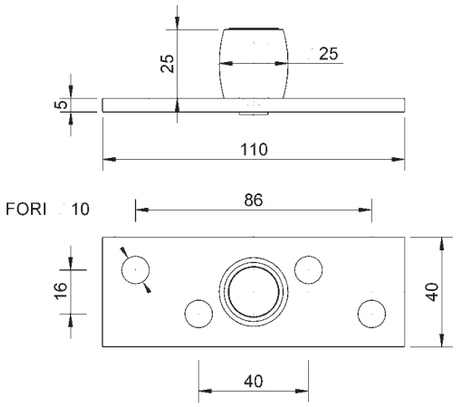

FISSARE



cod.	CodTek	mm.	pz/pcs
794	ARU079401ZB	Ø25	25

Art. 920

Monorotaia superiore per carrelli scorrevoli
Sliding trolley track
рельс направляющий подвесной



FISSARE

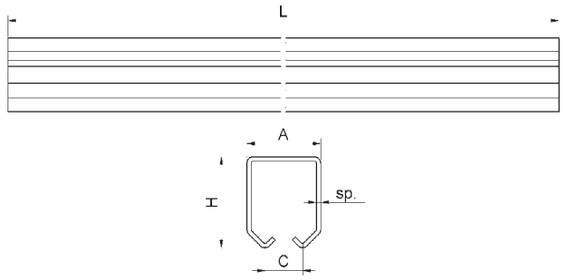

cod.	CodTek	mm.	pz/pcs	L	A	C	H	sp
920.P6	ARU092001ZB	PICCOLA	1	6000	33	20	34	2
920.M6	ARU092002ZB	MEDIA	1	6000	42	22	54	2,5
920.G6	ARU092003ZB	GRANDE	1	6000	57	30	67	3

Art. 920IX

Monorotaia superiore per carrelli scorrevoli inox
Stainless steel sliding trolley track
рельс направляющий подвесной



INOX

FISSARE

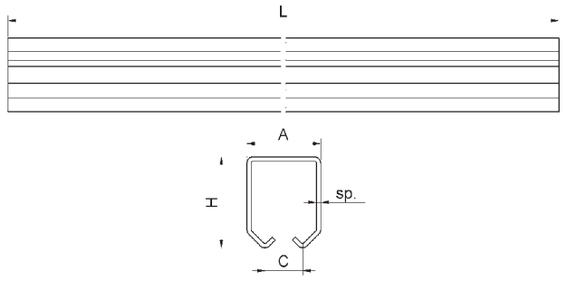

cod.	CodTek	mm.	pz/pcs	L	A	C	H	sp
920IX.P6	ARU092001IX	PICCOLA	1	6000	33	20	34	2
920IX.M6	ARU092002IX	MEDIA	1	6000	42	22	54	2,5

Art. 921

Arresto fine-corsa zincato per art.920
End-stopper for art.920
Концевая заглушка для арт. 920



FISSARE

REGOLABILE

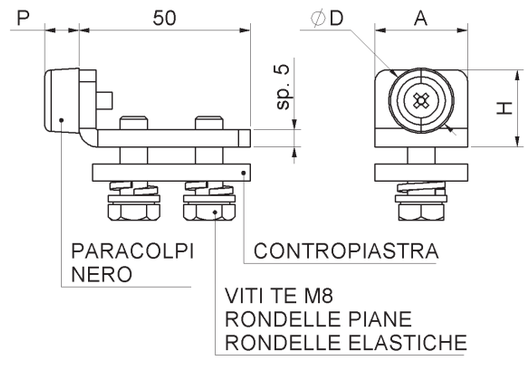

cod.	CodTek	mm.	pz/pcs	A	H	ØD	P	contropiastra
921.P/M	ARU092101ZB	PICCOLA/MEDIA	21	27	22,5	Ø19	10	27x46 sp.5
921.G	ARU092102ZB	GRANDE	21	50	39	Ø29	12	50x46 sp.5

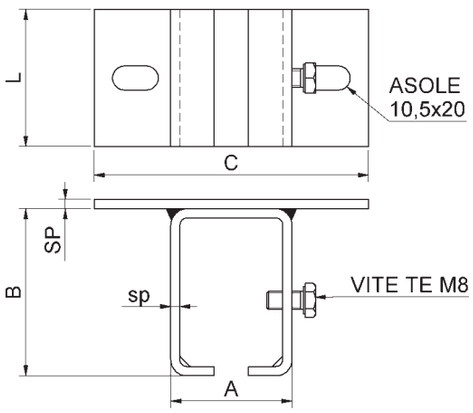

Art. 922

Supporto a soffitto x art.920
Ceiling adjustable support for tarck art.920
Потолочный кронштейн с регулировкой для рельсы арт.920





cod.	CodTek	mm.	pz/pcs	A	B	C	L	SP.	sp.
922.P	ARU092201ZB	PICCOLO	6	41	48	110	60	4	3
922.M	ARU092202ZB	MEDIO	6	52	71	120	60	4	4
922.G	ARU092203ZB	GRANDE	6	66	86	130	60	4	4

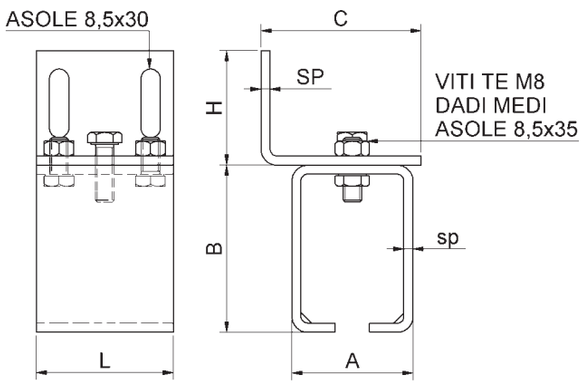

Art. 924

Supporto a parete x art.920
Side adjustable support for track art.920
Настенный кронштейн с регулировкой для рельсы арт.920





cod.	CodTek	mm.	pz/pcs	A	B	C	L	H	SP.	sp.
924.P	ARU092401ZB	PICCOLO	6	41	48	60	60	50	4	3
924.M	ARU092402ZB	MEDIO	6	53	73	70	60	50	4	4
924.G	ARU092403ZB	GRANDE	6	66	86	80	60	50	4	4

Art. 337

Maniglia da incasso a fissare
Flush-mounted handle
ручка утопленная



FISSARE

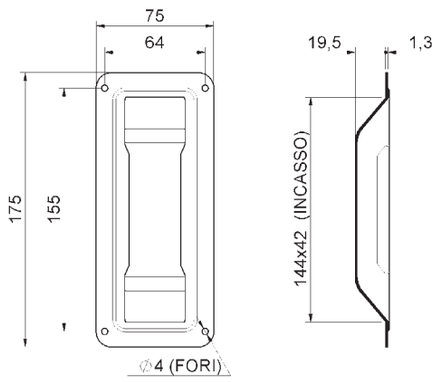

cod.	CodTek	mm.	pz/pcs
337	ASC033701ZB	UNCA	30

Art. 360

Maniglione diritto verniciato
Painted straight handle for gates
ручка, прямая, окрашенная, для ворот



FISSARE

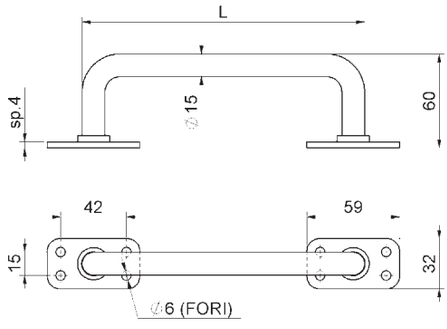

cod.	CodTek	mm.	pz/pcs	L
360.180	ASC036001VN	180	10	180
360.230	ASC036002VN	230	10	230

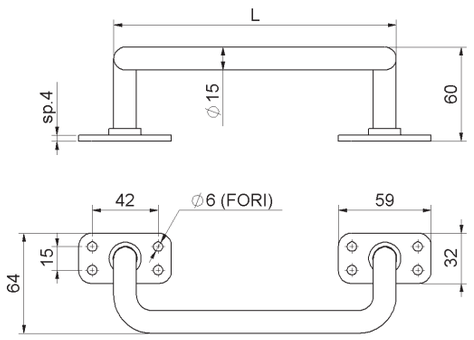

FISSARE

Art. 361

Maniglione curvato verniciato
Paintes folded handle for gates
ручка, изогнутая, окрашенная, для ворот



cod.	CodTek	mm.	pz/pcs	L
361.180	ASC036101VN	180	10	180
361.230	ASC036102VN	230	10	230

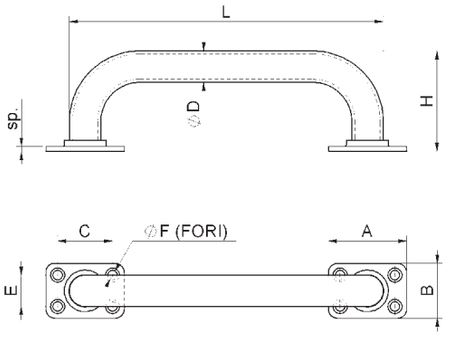

FISSARE

Art. 363

Maniglione tubolare diritto verniciato
Painted straight tubular handle for gates
ручка, прямая, окрашенная, для ворот



cod.	CodTek	mm.	pz/pcs	A	B	C	E	ØD	ØF	H	L	sp
363.180	ASC036301VN	180	10	50	35	35	20	Ø20	Ø6	64	200	3
363.280	ASC036302VN	280	10	65	46	47	28	Ø28	Ø7	80	308	4

Art. 364

Maniglione tubolare diritto c/boccole a fissare
Painted straight tubular handle for gates with bush, screw fix
ручка, прямая, окрашенная, для ворот, скрытое крепление

FISSARE



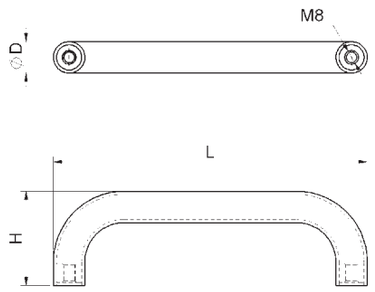

cod.	CodTek	mm.	pz/pcs	ØD	H	L
364.180	ASC036401VN	180	10	Ø20	60	200
364.280	ASC036402VN	280	10	Ø28	74	308

Art. 365

Maniglione tubolare curvato verniciato
Painted folded tubular handle for gates
ручка, изогнутая, окрашенная, для ворот

FISSARE



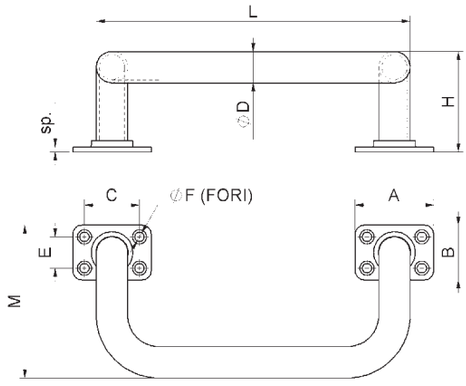

cod.	CodTek	mm.	pz/pcs	A	B	C	ØD	E	ØF	H	L	M	sp
365.180	ASC036501VN	180	10	50	35	35	Ø20	20	Ø6	64	200	98	3
365.280	ASC036502VN	280	10	65	46	47	Ø28	28	Ø7	80	308	144	4

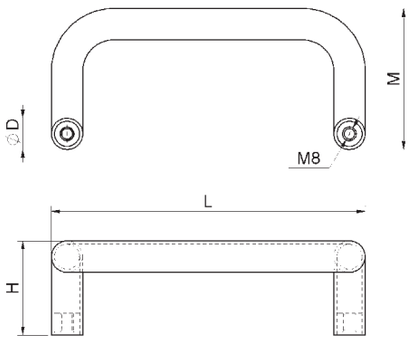

FISSARE

Art. 366

Manigliore tubolare curvato c/boccole a fissare
Painted folded tubular handle for gates with bush screw fix
ручка, изогнутая, окрашенная, для ворот, скрытое крепление



cod.	CodTek	mm.	pz/pcs	ØD	H	L	M
366.180	ASC036601VN	180	10	Ø20	60	200	90
366.280	ASC036602VN	280	10	Ø28	74	308	135

LEGENDA SIMBOLI
Symbol description

FISSARE

COMPONENTE DA FISSARE_*COMPONENTS REQUIRING SCREW MOUNTING*

• Fissare con tasselli / bulloni di dimensioni adatte a supportare le forze in gioco.
• Rinforzare adeguatamente le zone d'attacco all'anta e/o alla struttura / telaio.
• *Mount with adequately sized expansion bolts capable of sustaining the applied forces.*
• *Adequately strengthen the areas anchoring the door and/or structure / frame.*

CUSCINETTO

CUSCINETTO A SFERE_*BALL BEARING*

• Cuscinetto radiale ad una corona di sfere senza guarnizioni.
• Lubrificare prima dell'installazione. Usare grasso che supporti le condizioni ambientali, evitare grassi che tendono ad essiccarsi rapidamente.
• *Single row radial bearing without seals.*
• *Lubricate before installation. Use grease suited to the ambient conditions, avoid grease that tends to dry rapidly.*

CUSCINETTO

CUSCINETTO A SFERE_*BALL BEARING*

• Cuscinetto radiale ad una corona di sfere con guarnizioni striscianti (2RS).
• *Single row radial bearing with contact seals (2RS).*

SALDARE

COMPONENTE DA SALDARE_*COMPONENTS REQUIRING WELDING*

• Realizzare una saldatura di dimensioni adatte a supportare le forze in gioco e con materiale d'apporto idoneo.
• Rinforzare adeguatamente le zone d'attacco all'anta e/o alla struttura / telaio.
• *The weld must be adequately sized to support the applied forces and with suitable electrode material.*
• *Adequately strengthen the areas anchoring the door and/or structure / frame.*

REGOLABILE

COMPONENTE REGOLABILE_*ADJUSTABLE COMPONENT*

• Regolazione effettuabile ad accessorio montato.
• *The accessory can be adjusted after installation.*

PERFECTION

PERFEZIONE

Accessori Cancelli Battenti
Swing Gates Accessories



Art. 343

Cardine con cuscinetto regolabile
Adjustable hinge with bearing
петля регулируемая с подшипником





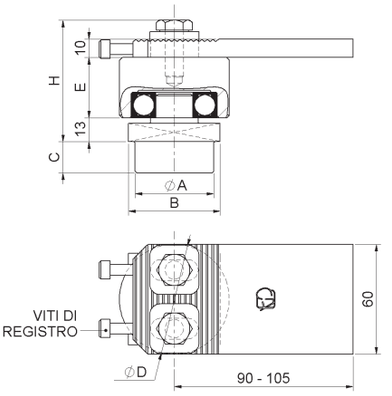

cod.	CodTek	mm.	pz/pcs	ØA	B	C	ØD	E	H	viti TE
343.40	ACA034301ZB	tub. 40	4	Ø33	40x40	17	Ø60	33	66,5	M10
343.50	ACA034302ZB	tub. 50	4	Ø43	50x50	17	Ø60	33	66,5	M10
343.60	ACA034303ZB	tub. 60	4	Ø53	60x60	19	Ø68	35	68,5	M10

Art. 344

Maxi perno
Bottom maxi pin
петля опорная, нижняя, большая





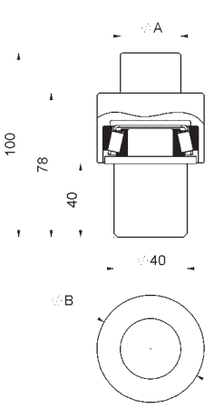

cod.	CodTek	mm.	pz/pcs	ØA	ØB
344.40	ACA034401GR	tub. 40	4	Ø33	Ø59
344.50	ACA034402GR	tub. 50	4	Ø43	Ø59
344.60	ACA034403GR	tub. 60	4	Ø53	Ø64

Art. 345.P

Cardine con cuscinetto regolabile piccolo
Small adjustable hinge w/bearing
петля регулируемая с подшипником, малая

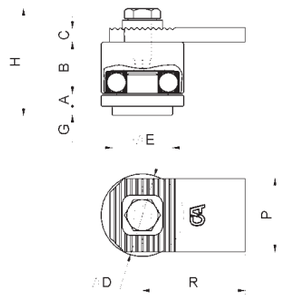





cod.	CodTek	mm.	pz/pcs	viti TE	A	B	C	ØD	ØE	G	H	R	P
345.P	ACA034501ZB	PICCOLO	4	M10	7	28	8	Ø45	Ø33	5	58,5	52-60	40

Art. 345R

Cardine con cuscinetto regolabile medio con viti di registro
Medium adjustable hinge w/screws w/bearing
петля регулируемая с подшипником, средняя

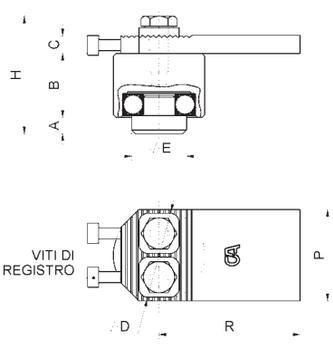





cod.	CodTek	mm.	pz/pcs	A	B	C	ØD	ØE	H	R	P	viti TE	viti reg.
345R.M	ACA034505ZB	MEDIO	4	9	35	10	Ø50	Ø30	64	72 - 82	50	M10	M6
345R.G	ACA034504ZB	GRANDE	4	10	35	10	Ø68	Ø35	65	90 - 105	60	M10	M6

Art. 345RIX

Cardine con cuscinetto regolabile Inox
Stainless steel adjustable hinge with bearing
петля регулируемая с подшипником, средняя, нержавеющая сталь

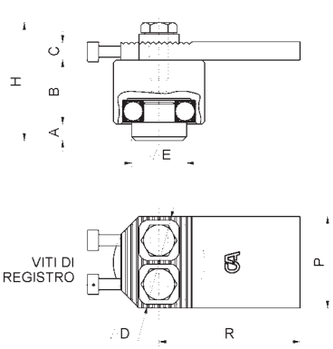





cod.	CodTek	mm.	pz/pcs	A	B	C	ØD	ØE	H	R	P	viti TE	viti reg.
345RIX.M	ACA034505IX	MEDIO	4	9	35	8	Ø50	Ø30	62	72 - 82	50	M10	M5
345RIX.G	ACA034502IX	GRANDE	4	10	35	10	Ø68	Ø35	65	90 - 105	60	M10	M6

Art. 345R.MAXI

Cardine con cuscinetto regolabile Maxi con viti di registro
Maxi adjustable hinge w/screws w/bearing
петля регулируемая с подшипником, большая





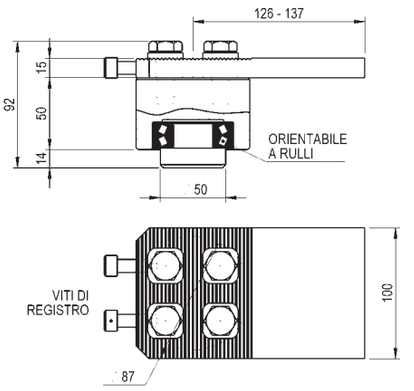

cod.	CodTek	mm.	pz/pcs	viti TE	viti reg.
345R.MAXI	ACA034510ZB	MAXI	4	M14	M10

Art. 345RPST

Cardine con cuscinetto regolabile con viti di registro e piastra
Adjustable hinge w/plate w/screws w/bearing
петля регулируемая с подшипником, с пластиной





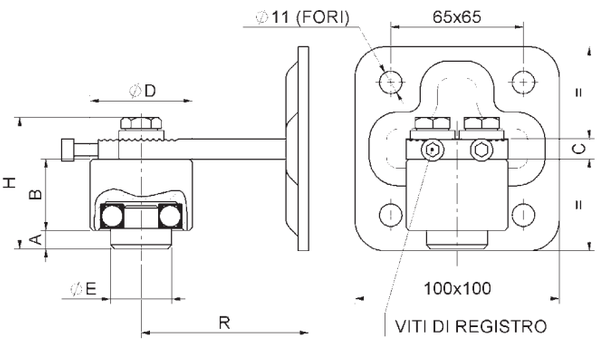

cod.	CodTek	mm.	pz/pcs	A	B	C	ØD	ØE	H	R	viti TE	viti reg.
345RPST.M	ACA034507ZB	MEDIO	4	9	35	10	Ø50	Ø30	65	77 - 87	M10	M6
345RPST.G	ACA034506ZB	GRANDE	4	10	35	10	Ø68	Ø35	65	95 - 110	M10	M6

Art. 345RL

Cardine con cuscinetto regolabile grande con viti di registro ed attacco laterale
Large adjustable side hinge with screws - with bearing
петля верхняя большая регулируемая боковая





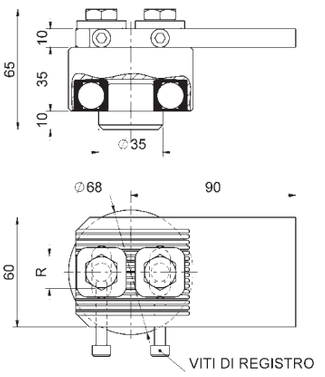

cod.	CodTek	mm.	pz/pcs	R	viti reg.	viti TE
345RL.G	ACA034508ZB	GRANDE	4	± 7	M6	M10

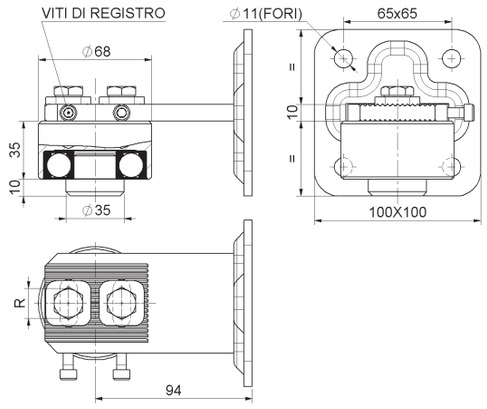

Art. 345RLPST

Cardine con cuscinetto regolabile con viti di registro ed attacco laterale con piastra
Large adjustable side hinge with plate, with screws, with bearing
петля верхняя большая регулируемая боковая с пластиной





cod.	CodTek	mm.	pz/pcs	R	viti TE	viti reg.
345RLPST.G	ACA034509ZB	GRANDE	4	± 7	M10	M6

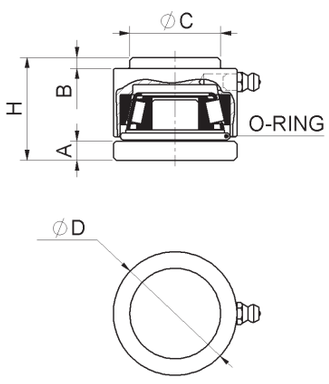

Art. 346.P

Piastra girevole c/cuscinetto c/ingrassatore
Small bottom plate w/thrust bearing w/Grease cup
петля опорная, с опорным подшипником и пресс-маслёнкой, малая





cod.	CodTek	mm.	pz/pcs	A	B	ØC	ØD	H
346.P	ACA034601ZB	PICCOLA	4	7	4	Ø33	Ø45	37,5

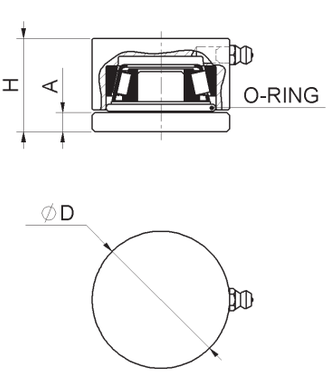

Art. 346

Piastra girevole c/cuscinetto c/ingrassatore
Bottom plate w/thrust bearing w/Grease cup
петля опорная, с опорным подшипником и пресс-маслёнкой, средняя





cod.	CodTek	mm.	pz/pcs	A	ØD	H
346.M		MEDIA	4	7	Ø50	34
346.G		GRANDE	4	8	Ø68	40

Art. 346IX

Piastra girevole inox c/cuscinetto c/ingrassatore
Stainless steel bottom plate with thrust bearing with Grease cup
петля опорная, с опорным подшипником и пресс-маслёнкой, средняя, нержавеющая сталь





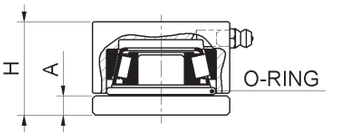

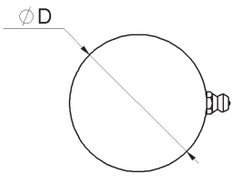

cod.	CodTek	mm.	pz/pcs	A	ØD	H
346IX.M	ACA034603IX	MEDIA	4	7	Ø50	34
346IX.G	ACA034602IX	GRANDE	4	8	Ø68	40

Art. 346.MAXI

Piastra girevole Maxi c/cuscinetto c/ ingrassatore
Maxi bottom plate w/thrust bearing w/Grease cup
петля опорная, с опорным подшипником и пресс-маслёнкой, большая





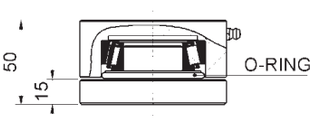

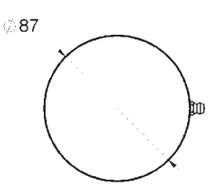

cod.	CodTek	mm.	pz/pcs
346.MAXI	ACA034604ZB	MAXI	4

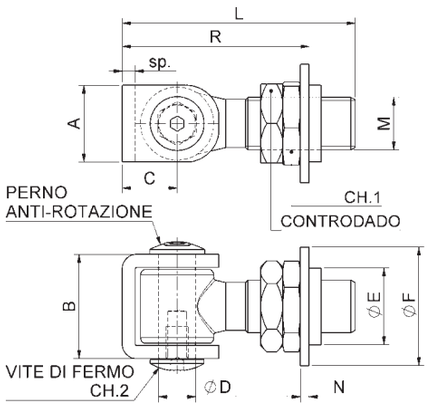

Art. 375

Cardine a cavallotto regolabile con rondella e controdado
Adjustable u-bolt hinge
петля u-образная, регулируемая





cod.	CodTek	mm.	pz/pcs	A	B	C	ØD	ØE	ØF	L	sp	N	M	R	CH.1	CH.2
375.16	ACA037504ZB	M16	12	27	36	21	Ø12	Ø31	Ø50	84	5	4	M16	58-78	Es.32	Es.4
375.18	ACA037501ZB	M18	12	30	41	21	Ø14	Ø31	Ø50	92	6	4	M18	61-86	Es.32	Es.5
375.20	ACA037502ZB	M20	10	30	41	21	Ø14	Ø31	Ø50	92	6	4	M20	61-86	Es.32	Es.5
375.22	ACA037505ZB	M22	6	35	48	25	Ø17	Ø35	Ø54	96	6	4	M22	69-90	Es.36	Es.6
375.24	ACA037503ZB	M24	6	35	48	25	Ø17	Ø35	Ø54	106	6	4	M24	70-100	Es.36	Es.6
375.27	ACA037506ZB	M27	6	35	48	25	Ø17	Ø45	Ø71	102	6	6	M27	74-96	Es.46	Es.6

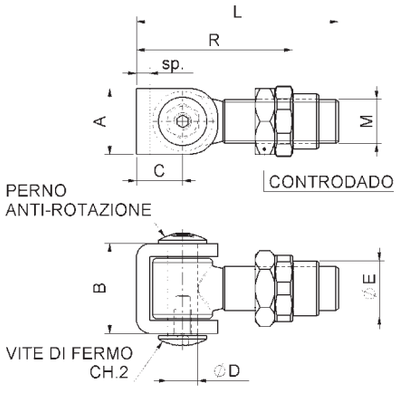

Art. 376

Cardine a cavallotto con boccola e controdado
U-bolt hinge w/bush to be welded
петля u-образная, под сварку





cod.	CodTek	mm.	pz/pcs	A	B	C	ØD	ØE	L	sp	M	R	CH.2
376.12	COMING SOON	M12	12	-	-	-	-	-	-	-	-	-	-
376.16	ACA037604ZB	M16	12	27	36	21	Ø12	Ø21	84	5	M16	52-73	Es.4
376.18	ACA037601ZB	M18	12	30	41	21	Ø14	Ø25	92	6	M18	57-79	Es.5
376.20	ACA037602ZB	M20	10	30	41	21	Ø14	Ø25	92	6	M20	57-79	Es.5
376.22	ACA037605ZB	M22	6	35	48	25	Ø17	Ø27	96	6	M22	64-80	Es.6
376.24	ACA037603ZB	M24	6	35	47	25	Ø17	Ø30	106	6	M24	66-90	Es.6
376.27	ACA037606ZB	M27	6	35	47	25	Ø17	Ø35	102	6	M27	67-87	Es.6

Art. 376IX

Cardine a cavallotto con boccola e controdado inox
Stainless steel u-bolt hinge with bush to be welded
петля u-образная, под сварку, нержавеющая сталь





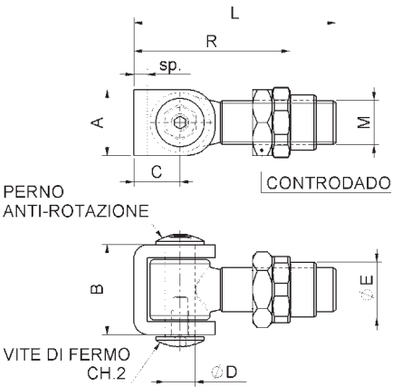

cod.	CodTek	mm.	pz/pcs	A	B	C	ØD	ØE	L	sp	M	R	CH.2
376IX.16	ACA037604IX	M16	12	27	35	21	Ø12	Ø21	84	5	M16	52-73	Es.4
376IX.18	ACA037601IX	M18	12	30	41	21	Ø14	Ø23	92	6	M18	57-79	Es.5
376IX.20	ACA037602IX	M20	10	30	41	21	Ø14	Ø25	92	6	M20	57-79	Es.5
376IX.22	ACA037605IX	M22	6	35	47	25	Ø17	Ø27	96	6	M22	64-80	Es.6
376IX.24	ACA037603IX	M24	6	35	47	25	Ø17	Ø30	106	6	M24	66-90	Es.6

Art. 377

Cardine a cavallotto con tubolare a murare e controdado
U-bolt hinge to wall in
петля u-образная, с контргайкой для вмуровывания в стену





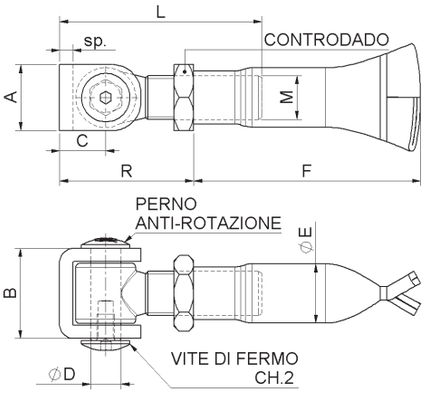

cod.	CodTek	mm.	pz/pcs	A	B	C	ØD	ØE	F	L	sp	M	R	CH.2
377.16	ACA037704ZB	M16	12	27	36	21	Ø12	Ø25	103	84	5	M16	46-63	Es.4
377.18	ACA037701ZB	M18	12	30	41	21	Ø14	Ø25	103	92	6	M18	49-71	Es.5
377.20	ACA037702ZB	M20	10	30	41	21	Ø14	Ø27	103	92	6	M20	49-71	Es.5
377.22	ACA037705ZB	M22	6	35	48	25	Ø17	Ø30	118	96	6	M22	57-75	Es.6
377.24	ACA037703ZB	M24	6	35	48	25	Ø17	Ø34	118	106	6	M24	58-85	Es.6
377.27	ACA037706ZB	M27	6	35	48	25	Ø17	Ø34	118	102	6	M27	59-81	Es.6

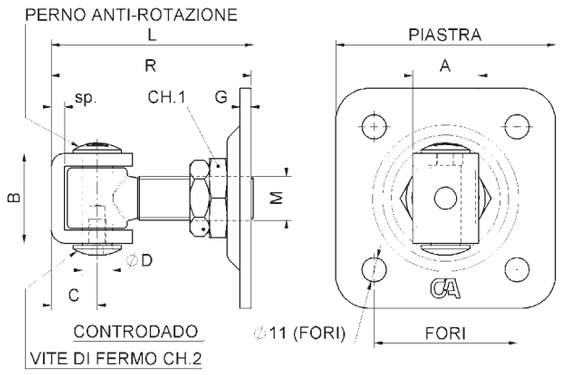



Art. 378

Cardine a cavallotto con piastra e controdado
Adjustable u-bolt hinge with plate
Петля U-образная, регулируемая, с пластиной и контргайкой



cod.	CodTek	mm.	pz/pcs	A	B	C	ØD	G	L	sp	M	R	CH.1	CH.2	fori	piastra
378.16	ACA037804ZB	M16	10	27	36	21	Ø12	5	84	5	M16	64-83	Es.36	Es.4	56x56	80x80
378.18	ACA037801ZB	M18	10	30	41	21	Ø14	5	92	6	M18	68-91	Es.36	Es.5	56x56	80x80
378.20	ACA037802ZB	M20	10	30	41	21	Ø14	5	92	6	M20	68-91	Es.36	Es.5	65x65	100x100
378.22	ACA037805ZB	M22	8	35	48	25	Ø17	5	96	6	M22	76-95	Es.36	Es.6	65x65	100x100
378.24	ACA037803ZB	M24	8	35	48	25	Ø17	5	106	6	M24	77-105	Es.36	Es.6	65x65	100x100
378.27	ACA037806ZB	M27	6	35	48	25	Ø17	6	102	6	M27	81-101	Es.46	Es.6	90x90	120x120

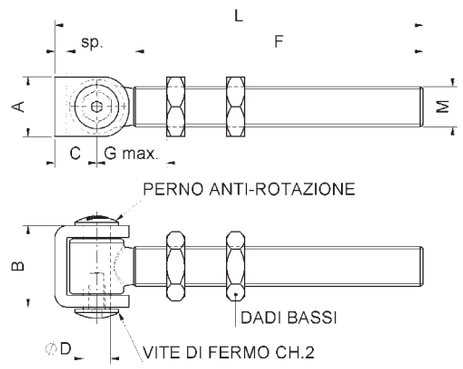



Art. 379

Cardine a cavallotto con barra lunga e controdado
Long u-bolt hinge with 2 nuts
петля u-образная, длинная с контргайкой



cod.	CodTek	mm.	pz/pcs	A	B	C	ØD	F	L	sp	M	CH.2	G max.
379.18	ACA037903ZB	M18	10	30	41	21	Ø14	140	178	6	M18	Es.5	50
379.20	ACA037901ZB	M20	10	30	41	21	Ø14	142	185	6	M20	Es.5	50
379.22	ACA037904ZB	M22	6	35	47,5	25	Ø17	136	182	6	M22	Es.6	50
379.24	ACA037902ZB	M24	6	35	47,5	25	Ø17	141	190	6	M24	Es.6	50

Art. 875

cardine con alette regolabile con rondella e controdado
Adjustable wings hinge
петля, регулируемая





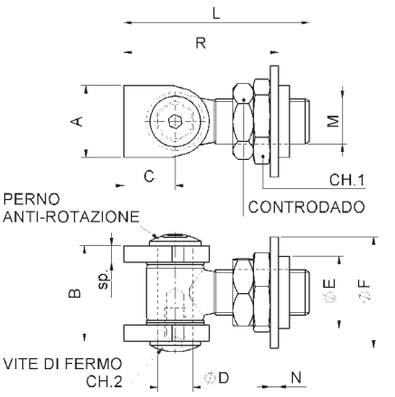

cod.	CodTek	mm.	pz/pcs	A	B	C	ØD	ØE	ØF	L	sp	M	N	R	CH.1	CH.2
875.16	ACA087505ZB	M16	12	27	38	21	Ø12	Ø31	Ø50	84	5	M16	4	58-78	Es.32	Es.4
875.18	ACA087501ZB	M18	12	30	43	21	Ø14	Ø31	Ø50	92	6	M18	4	61-86	Es.32	Es.5
875.20	ACA087504ZB	M20	10	30	43	21	Ø14	Ø31	Ø50	92	6	M20	4	61-86	Es.32	Es.5
875.22	ACA087502ZB	M22	6	35	53	25	Ø17	Ø35	Ø54	96	8	M22	4	69-90	Es.36	Es.6
875.24	ACA087506ZB	M24	6	35	53	25	Ø17	Ø35	Ø54	106	8	M24	4	70-100	Es.36	Es.6
875.27	ACA087503ZB	M27	6	35	53	25	Ø17	Ø45	Ø71	102	8	M27	6	74-96	Es.46	Es.6

Art. 876

Cardine con alette con boccola e controdado
Wings hinge with bush to be welded
петля, регулируемая, с гайкой под сварку





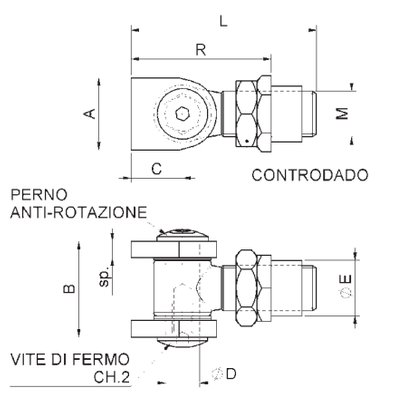

cod.	CodTek	mm.	pz/pcs	A	B	C	ØD	ØE	L	sp	M	R	CH.2
876.16	ACA087605ZB	M16	12	27	38	21	Ø12	Ø21	84	5	M16	52-71	Es.4
876.18	ACA087601ZB	M18	12	30	43	21	Ø14	Ø25	92	6	M18	57-79	Es.5
876.20	ACA087604ZB	M20	10	30	43	21	Ø14	Ø25	92	6	M20	57-79	Es.5
876.22	ACA087602ZB	M22	6	35	53	25	Ø17	Ø27	96	8	M22	64-80	Es.6
876.24	ACA087606ZB	M24	6	35	53	25	Ø17	Ø30	106	8	M24	66-90	Es.6
876.27	ACA087603ZB	M27	6	35	53	25	Ø17	Ø35	102	8	M27	67-87	Es.6

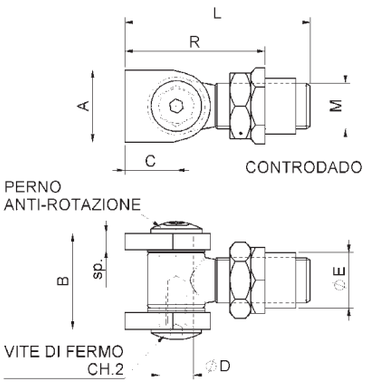

Art. 876IX

Cardine con alette con boccola e controdado inox

Stainless steel wings hinge with bush to be welded

петля, регулируемая, с гайкой под сварку, нержавеющая сталь

INOX

SALDARE



cod.	CodTek	mm.	pz/pcs	A	B	C	ØD	ØE	L	sp	M	R	CH.2
876IX.16	ACA087605IX	M16	12	27	38	21	Ø12	Ø21	84	5	M16	52-71	Es.4
876IX.18	ACA087601IX	M18	12	30	43	21	Ø14	Ø23	92	6	M18	57-79	Es.5
876IX.20	ACA087604IX	M20	10	30	43	21	Ø14	Ø25	92	6	M20	57-79	Es.5
876IX.22	ACA087602IX	M22	6	35	53	25	Ø17	Ø27	96	8	M22	64-80	Es.6
876IX.24	ACA087606IX	M24	6	35	53	25	Ø17	Ø30	106	8	M24	66-90	Es.6

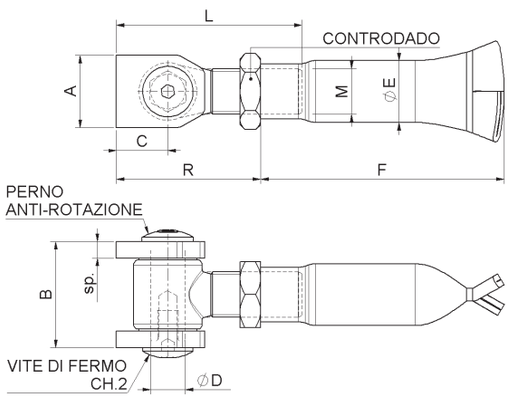

Art. 877

Cardine con alette con tubolare a murare e controdado

Wings hinge for building into wall

петля, регулируемая, для вмуровывания в стену

SALDARE

MURARE



cod.	CodTek	mm.	pz/pcs	A	B	C	ØD	ØE	F	L	sp	M	R	CH.2
877.16	ACA087705ZB	M16	12	27	38	21	Ø12	Ø25	103	84	5	M16	46-63	Es.4
877.18	ACA087701ZB	M18	12	30	43	21	Ø14	Ø25	103	92	6	M18	49-71	Es.5
877.20	ACA087704ZB	M20	6	30	43	21	Ø14	Ø27	103	92	6	M20	49-71	Es.5
877.22	ACA087702ZB	M22	6	35	53	25	Ø17	Ø30	118	96	8	M22	57-75	Es.6
877.24	ACA087706ZB	M24	6	35	53	25	Ø17	Ø34	118	106	8	M24	58-85	Es.6
877.27	ACA087703ZB	M27	6	35	53	25	Ø17	Ø34	118	102	8	M27	59-81	Es.6

Art. 878

Cardine con alette con piastra e controdado
Adjustable wings hinge with plate
петля, регулируемая, с пластиной





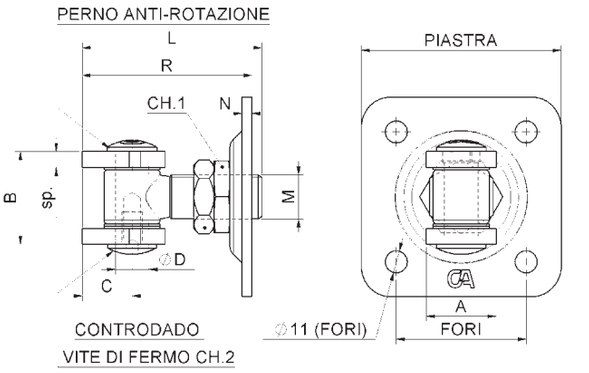

cod.	CodTek	mm.	pz/pcs	A	B	C	ØD	L	sp	M	N	R	fori	piastra	CH.1	CH.2
878.16	ACA087805ZB	M16	10	27	38	21	Ø12	84	5	M16	5	64-83	56x56	80x80	Es.36	Es.4
878.18	ACA087801ZB	M18	10	30	43	21	Ø14	92	6	M18	5	68-91	56x56	80x80	Es.36	Es.5
878.20	ACA087804ZB	M20	10	30	43	21	Ø14	92	6	M20	5	68-91	65x65	100x100	Es.36	Es.5
878.22	ACA087802ZB	M22	10	35	53	25	Ø17	96	8	M22	5	76-95	65x65	100x100	Es.36	Es.6
878.24	ACA087806ZB	M24	10	35	53	25	Ø17	106	8	M24	5	77-105	65x65	100x100	Es.36	Es.6
878.27	ACA087803ZB	M27	6	35	53	25	Ø17	102	8	M27	6	81-101	90x90	120x120	Es.46	Es.6

Art. 879

Cardine con alette con barra lunga e controdado
Long hinge with 2 nuts
петля, регулируемая, длинная





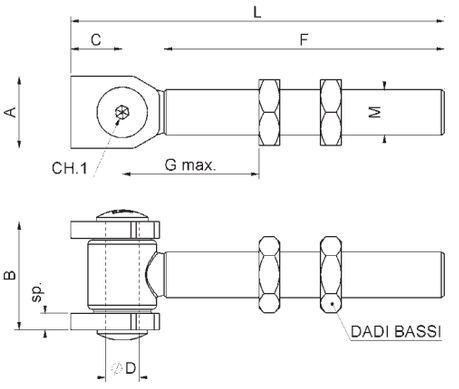

cod.	CodTek	mm.	pz/pcs	A	B	C	ØD	F	L	sp	M	CH.1	G max.
879.18	ACA087901ZB	M18	10	30	42,5	21	Ø14	140	178	6	M18	Es.5	50
879.20	ACA087903ZB	M20	10	30	42,5	21	Ø14	142	185	6	M20	Es.5	50
879.22	ACA087902ZB	M22	6	35	51,5	25	Ø17	136	182	8	M22	Es.6	50
879.24	ACA087904ZB	M24	6	35	51,5	25	Ø17	141	190	8	M24	Es.6	50

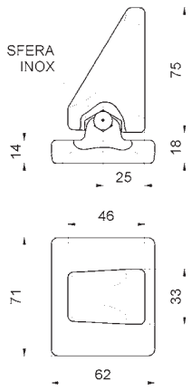

SALDARE

Art. 347

Perno inferiore con piastra sferica
Round bottom pin w/plate
петля опорная с шариком



cod.	CodTek	mm.	pz/pcs
347.P	ACA034701GR	UNICA	6

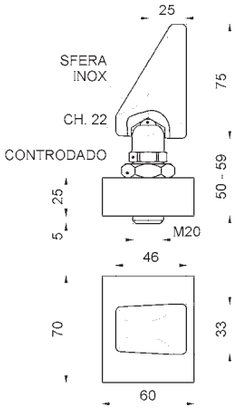

SALDARE
REGOLABILE

Art. 347R

Perno inferiore con piastra sferica regolabile
Round bottom pin w/adjustable plate
петля опорная с шариком, регулируемая



cod.	CodTek	mm.	pz/pcs
347R	ACA034703GR	UNICA	6

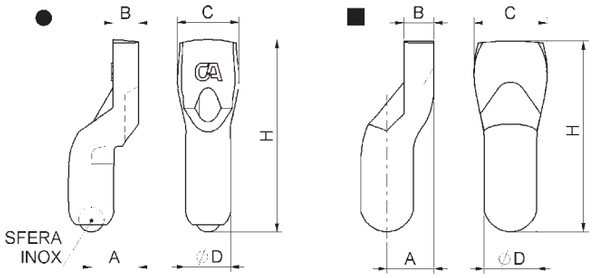

SALDARE

Art. 348

Perno sferico inferiore
Round bottom pin
палец опорный с шариком



cod.	CodTek	Ø	pz/pcs	Tipo	A	B	C	ØD	H	cardine
348.20	ACA034801GR	20	10	●	21	11	27	Ø20	85	M16 - M18 - M20
348.24	ACA034802GR	24	6	●	25	14	32	Ø24	96	M22 - M24
348.27	ACA034803GR	27	6	■	25	15	38	Ø28	105	M27

Art. 348IX

Perno sferico inferiore INOX
Stainless steel round bottom pin
палец опорный с шариком, нержавеющая сталь





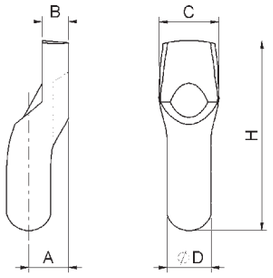

cod.	CodTek	Ø	pz/pcs	A	B	C	ØD	H	cardine
348IX.20	ACA034801IX	20	10	18	10	30	Ø20	89	M18 - M20
348IX.24	ACA034802IX	24	6	22	12	32	Ø23	98	M22 - M24

Art. 348Z

Perno sferico inferiore zincato
Round bottom galvanized pin
палец опорный с шариком





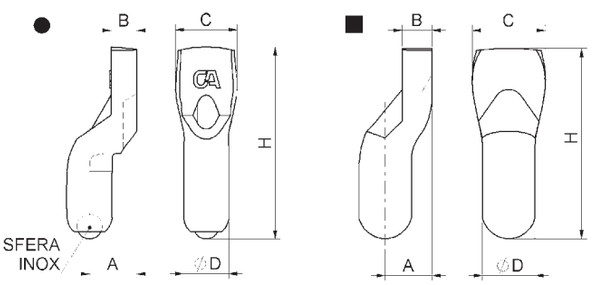

cod.	CodTek	Ø	pz/pcs	Tipo	A	B	C	ØD	H	cardine
348Z.20	ACA034801ZB	20	10	●	21	11	27	Ø20	85	M16 - M18 - M20
348Z.24	ACA034802ZB	24	6	●	25	14	32	Ø24	96	M22 - M24
348Z.27	ACA034803ZB	27	6	■	25	15	38	Ø28	105	M27

Art. 349

Piastra per perno art.348
Bottom plate for round bottom pin
пластина опорная

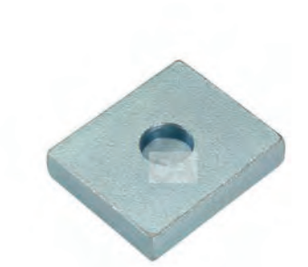



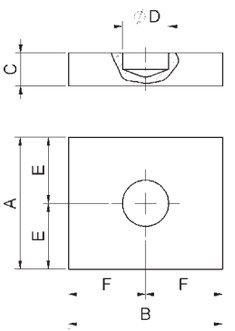

cod.	CodTek	Ø	pz/pcs	A	B	C	ØD	E	F	cardine
349.20	ACA034901GR	20	10	60	70	15	Ø21	30	35	M16 - M18 - M20
349.24	ACA034902GR	24	6	60	70	20	Ø25	30	35	M22 - M24
349.27	ACA034903GR	27	6	80	80	20	Ø28,5	40	40	M27

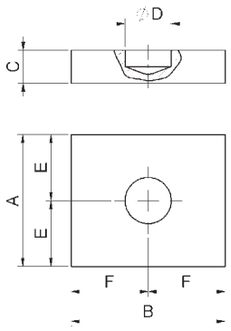

Art. 349IX

Piastra Inox perno art.348IX
Stainless steel bottom plate for round bottom pin
пластина опорная, нержавеющая сталь

INOX

SALDARE



cod.	CodTek	Ø	pz/pcs	A	B	C	ØD	E	F	cardine
349IX.20	ACA034901IX	20	10	60	70	15	Ø20,5	30	35	M18 - M20
349IX.24	ACA034902IX	24	6	60	70	20	Ø24,5	30	35	M22 - M24

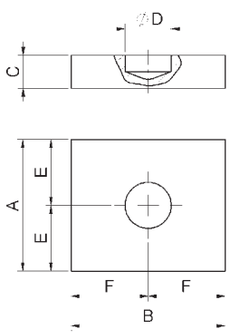

Art. 349Z

Piastra per perno art.348Z
Bottom plate for round bottom galvanized pin art. 348Z
пластина опорная

SALDARE



cod.	CodTek	Ø	pz/pcs	A	B	C	ØD	E	F	cardine
349Z.20	ACA034901ZB	20	10	60	70	15	Ø21	30	35	M16 - M18 - M20
349Z.24	ACA034902ZB	24	6	60	70	20	Ø25	30	35	M22 - M24
349Z.27	ACA034903ZB	27	6	80	80	20	Ø28,5	40	40	M27

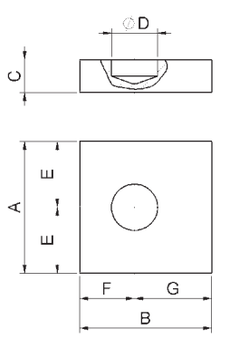

Art. 349DEC

Piastra con foro decentrato per perno art.348
Off-centre bottom plate for art.348 pin
Пластина опорная

SALDARE



cod.	CodTek	Ø	pz/pcs	A	B	C	ØD	E	F	G	cardine
349DEC.20	ACA034907GR	20	10	60	60	15	Ø21	30	25	35	M16 - M18 - M20
349DEC.24	ACA034908GR	24	6	70	70	20	Ø25	35	29	41	M22 - M24
349DEC.27	ACA034909GR	27	6	70	70	20	Ø28,5	35	29	41	M27

Art. 349DECZ

Piastra con foro decentrato zincata per perno art.348Z
Off-centre bottom plate for art. 348 pin
Пластина опорная, оцинкованная



SALDARE

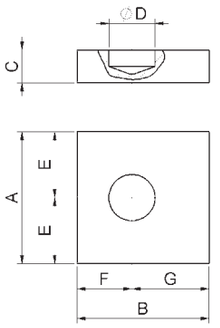

cod.	CodTek	Ø	pz/pcs	A	B	C	ØD	E	F	G	cardine
349DECZ.20	ACA034907ZB	20	10	60	60	15	Ø21	30	25	35	M16 - M18 - M20
349DECZ.24	ACA034908ZB	24	6	70	70	20	Ø25	35	29	41	M22 - M24
349DECZ.27	ACA034909ZB	27	6	70	70	20	Ø28,5	35	29	41	M27

Art. 349PST

Piastra per perno art.348 a fissare
Bottom plate for round bottom pin
пластина опорная, с креплением под болты



FISSARE

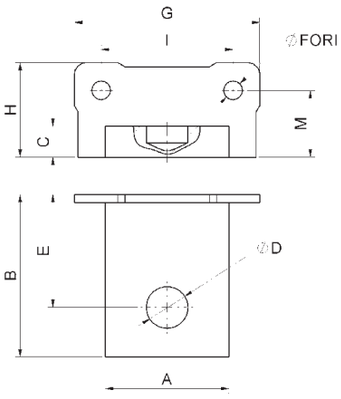

cod.	CodTek	Ø	pz/pcs	A	B	C	ØD	E	G	H	I	M	fori
349PST.20	ACA034904ZB	20	10	60	79	15	Ø20,5	55	90	46	64	33	Ø9
349PST.24	ACA034905ZB	24	6	70	85	20	Ø24,5	60	110	54	80	39	Ø11
349PST.27	ACA034906ZB	27	6	80	95	20	Ø28,5	70	130	65	90	45	Ø13

Art. 370

Cardine regolabile
Adjustable hinge
петля регулируемая



SALDARE

REGOLABILE

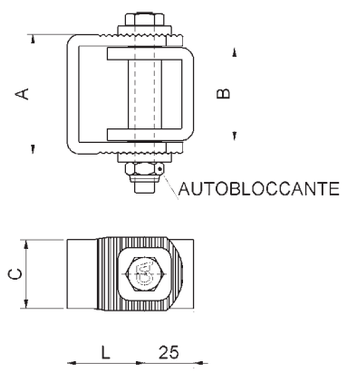

cod.	CodTek	mm.	pz/pcs	A	B	C	L
370.P	ACA037001GR	PICCOLO	12	44	31	30	31 - 42
370.G	ACA037002GR	GRANDE	10	61	46	35	34 - 46

Art. 370Z

Cardine regolabile zincato
Adjustable hinge galvanized
петля регулируемая

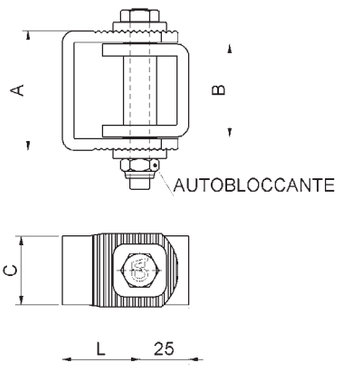





cod.	CodTek	mm.	pz/pcs	A	B	C	L
370Z.P	ACA037001ZB	PICCOLO	12	44	31	30	31 - 42
370Z.G	ACA037002ZB	GRANDE	10	61	46	35	34 - 46

Art. 371

Cardine a cavallotto regolabile con ala-cuscinetto
Adjustable hinge w/wing
петля регулируемая, с крылом

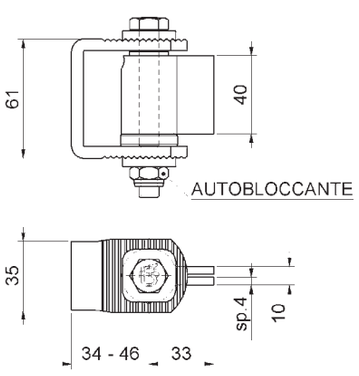





cod.	CodTek	mm.	pz/pcs
371	ACA037101GR	GRANDE	10

Art. 372

Cardine a cavallotto regolabile con ala-cuscinetto e piastra
Adjustable hinge w/wing with plate
петля регулируемая, с крылом, с креплением под болты

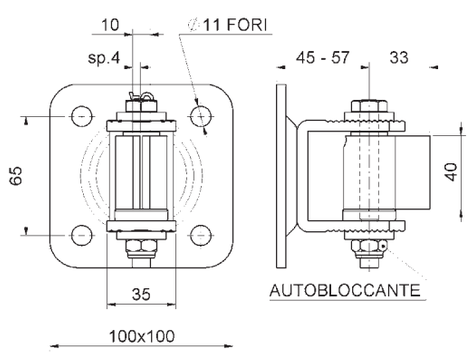





cod.	CodTek	mm.	pz/pcs
372	ACA037201GR	GRANDE	10

Art. 373

Cardine regolabile con cavallotto e piastra
Adjustable hinge w/u-bolt w/plate
петля регулируемая, u-образная с пластиной



FISSARE
SALDARE

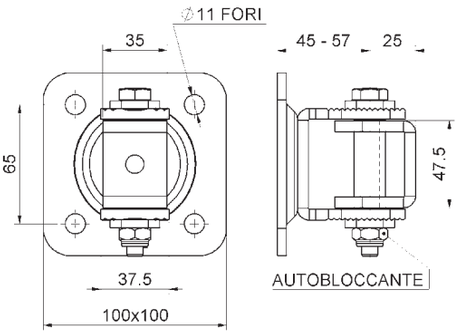

cod.	CodTek	mm.	pz/pcs
373	ACA037301GR	GRANDE	10

Art. 374

Cardine a cavallotto per apertura a 180° con piastra e boccola

Welded u-bolt hinge with bush with plate
петля регулируемая под сварку



FISSARE
SALDARE

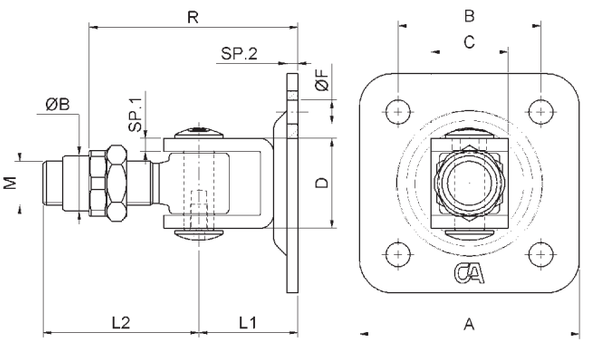

cod.	CodTek	mm.	pz/pcs	M	R	A	B	ØF	D	C	ØB	L1	L2	SP.1	SP.2
374.18	ACA037403ZB	M18-80	10	M18	81-105	80	56	Ø11	41	35	Ø25	45	71	6	5
374.20	ACA037402ZB	M20-100	10	M20	81-105	100	65	Ø11	41	35	Ø25	45	71	6	5

Art. 885

Cardine con piastra ad avvitare su tubolare
Plate hinge to be screwed to the gate profile
Петля с пластиной, для завинчивания к профилю ворот



FISSARE
REGOLABILE

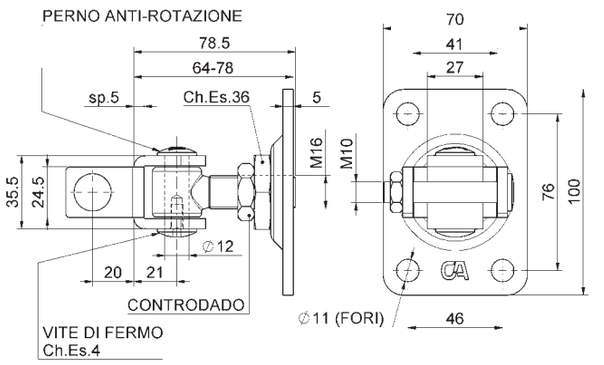

cod.	CodTek	mm.	pz/pcs
885.16	-	M16	10

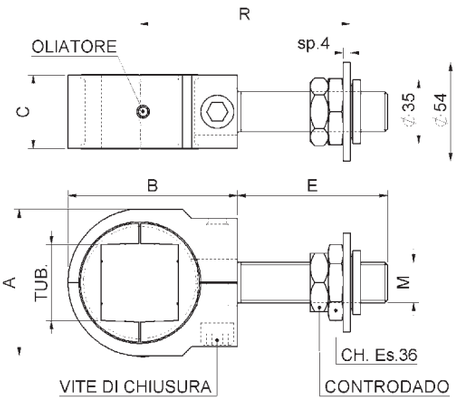

FISSARE

SALDARE

REGOLABILE

Art. 845

Cardine Matrix regolabile con rondella e controdado

Adjustable self-assembly clamp- hinge nut with washer "Matrix"

петля «Matrix», регулируемая



cod.	CodTek	mm.	pz/pcs	A	B	C	E	M	R	vite
845.30	ACA084501ZB	TUB. 30	4	60	77,5	35	82	M22	70-122	M12
845.35	ACA084502ZB	TUB. 35	4	70	84,5	35	82	M22	73-125	M12
845.40	ACA084503ZB	TUB. 40	4	80	92,5	40	82	M22	77-129	M12
845.50	ACA084504ZB	TUB. 50	4	90	108	45	52	M24	87-109	M14

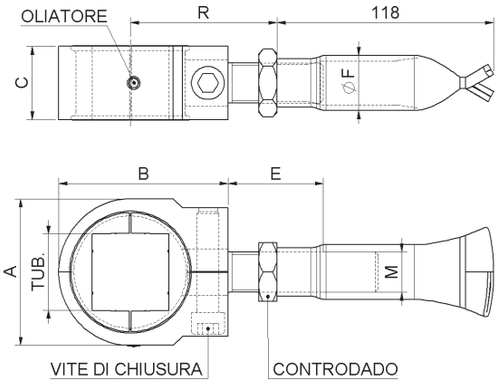

FISSARE

MURARE

Art. 847

Cardine Matrix con tubolare a murare e controdado

Self-assembly clamp-hinge to be walled in "Matrix"

петля «Matrix», регулируемая, для вмуровывания в стену



cod.	CodTek	mm.	pz/pcs	A	B	C	E	ØF	M	R	vite
847.30	ACA084701ZB	TUB. 30	4	60	77,5	35	82	Ø30	M22	57-105	M12
847.35	ACA084702ZB	TUB. 35	4	70	84,5	35	82	Ø30	M22	60-108	M12
847.40	ACA084703ZB	TUB. 40	4	80	92,5	40	82	Ø30	M22	65-113	M12
847.50	ACA084704ZB	TUB. 50	4	90	108	45	52	Ø34	M24	75-91	M14

Art. 848

Cardine Matrix con piastra e controdado
Adjustable self-assembly clamp-hinge with plate "Matrix"
петля «Matrix», регулируемая, с пластиной





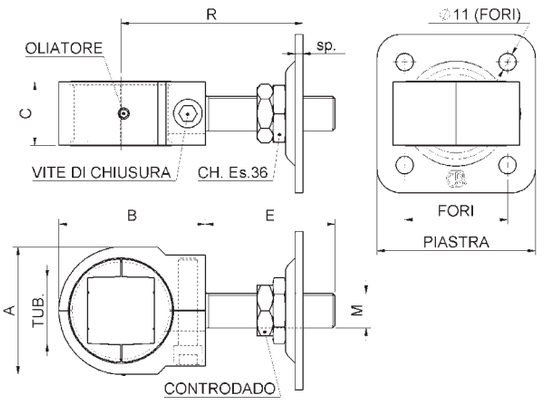

cod.	CodTek	mm.	pz/pcs	A	B	C	E	M	sp	R	vite	piastra	fori
848.30	ACA084801ZB	TUB. 30	4	60	77,5	35	82	M22	5	77-127	M12	100x100	65x65
848.35	ACA084802ZB	TUB. 35	4	70	84,5	35	82	M22	5	80-130	M12	100x100	65x65
848.40	ACA084803ZB	TUB. 40	4	80	92,5	40	82	M22	5	85-135	M12	100x100	65x65
848.50	ACA084804ZB	TUB. 50	4	90	108	45	52	M24	6	96-115	M14	120x120	90x90

Art. 849

Cardine Matrix con barra lunga e controdado
Self-assembly long clamp-hinge with 2 nuts "Matrix"
петля «Matrix», регулируемая, длинная





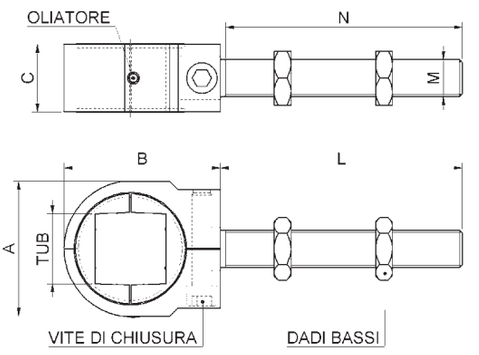

cod.	CodTek	mm.	pz/pcs	A	B	C	L	M	N	vite
849.30	ACA084901ZB	TUB. 30	4	60	77,5	35	142,5	M22	140	M12
849.35	ACA084902ZB	TUB. 35	4	70	84,5	35	142,5	M22	140	M12
849.40	ACA084903ZB	TUB. 40	4	80	92,5	40	142,5	M22	140	M12
849.50	ACA084904ZB	TUB. 50	4	90	108	45	164,5	M24	162	M14

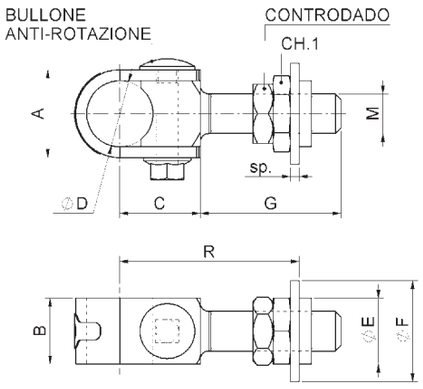

FISSARE
SALDARE
REGOLABILE

Art. 850

Cardine a fascetta regolabile con rondella e controdado
Adjustable clamp-hinge nut with washer
петля-хомут, регулируемая



cod.	CodTek	mm.	pz/pcs	A	B	C	ØD	ØE	ØF	G	M	R	sp	bullone	CH.1
850.18	ACA085005ZB	M18	6	40	30	36,5	Ø30	Ø31	Ø50	64	M18	63-92	4	M10	Es.32
850.22	ACA085006ZB	M22	6	47	35	42,5	Ø35	Ø35	Ø54	72	M22	70-107	4	M12	Es.36
850.27	ACA085003ZB	M27	6	52	40	48,5	Ø40	Ø45	Ø71	72	M27	82-111	6	M12	Es.46

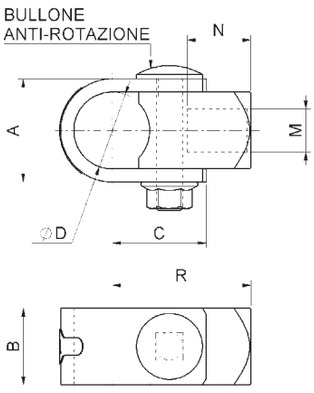

FISSARE
REGOLABILE

Art. 851

Cardine a fascetta per barra filettata
Clamp-hinge body for threaded bars
корпус петли-хомут

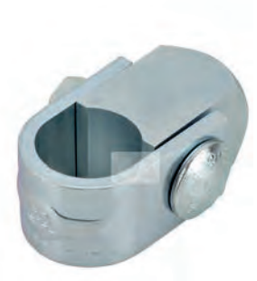

cod.	CodTek	mm.	pz/pcs	A	B	C	ØD	M	N	R	bullone
851.18	ACA085105ZB	M18	6	40	30	36,5	Ø30	M18	18	53,5	M10
851.22	ACA085106ZB	M22	6	47	35	42,5	Ø35	M22	22	63	M12
851.27	ACA085103ZB	M27	6	52	40	48,5	Ø40	M27	27	73,5	M12

Art. 855

Cardine a fascetta con boccola e controdado
Clamp-hinge with bush to be welded
петля-хомут, с гайкой под сварку





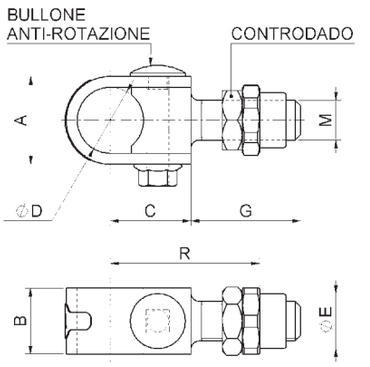

cod.	CodTek	mm.	pz/pcs	A	B	C	ØD	ØE	G	M	R	bullone
855.18	ACA085505ZB	M18	6	40	30	36,5	Ø30	Ø25	64	M18	59-74	M10
855.22	ACA085506ZB	M22	6	47	35	42,5	Ø35	Ø27	72	M22	65-83	M12
855.27	ACA085503ZB	M27	6	52	40	48,5	Ø40	Ø35	72	M27	75-93	M12

Art. 856

Cardine a fascetta con tubolare a murare e controdado
Clamp-hinge to be walled in
петля-хомут, регулируемая, для вмуровывания в стену





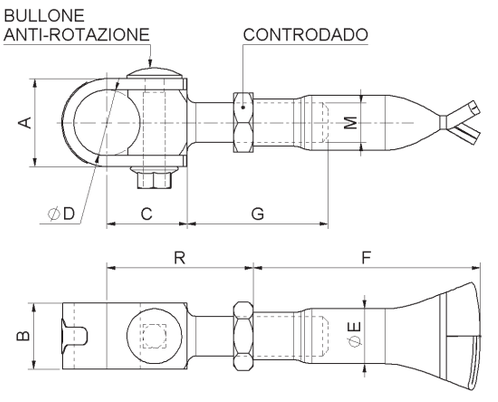

cod.	CodTek	mm.	pz/pcs	A	B	C	ØD	ØE	F	G	M	R	bullone
856.18	ACA085605ZB	M18	6	40	30	36,5	Ø30	Ø25	103	64	M18	51-68	M10
856.22	ACA085606ZB	M22	6	47	35	42,5	Ø35	Ø30	118	72	M22	61-76	M12
856.27	ACA085603ZB	M27	6	52	40	48,5	Ø40	Ø34	118	72	M27	67-81	M12

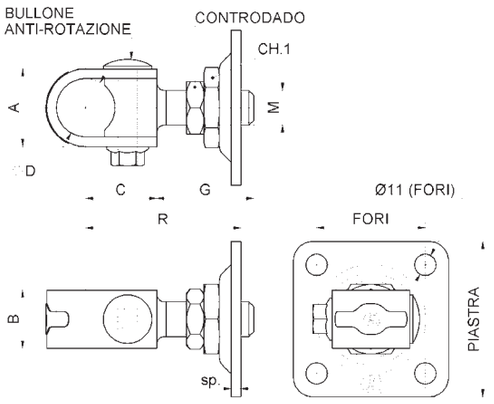

FISSARE

REGOLABILE

Art. 857

Cardine a fascetta regolabile con piastra e controdado

Adjustable clamp-hinge with plate

петля-хомут, регулируемая, с пластиной



cod.	CodTek	mm.	pz/pcs	A	B	C	ØD	G	M	R	sp	fori	piastra	CH.1	Bullone
857.18	ACA085705ZB	M18	6	40	30	36,5	Ø30	64	M18	70-87	5	56x56	80x80	Es.36	M10
857.22	ACA085706ZB	M22	6	47	35	42,5	Ø35	72	M22	77-98	5	65x65	100x100	Es.36	M12
857.27	ACA085703ZB	M27	6	52	40	48,5	Ø40	72	M27	89-109	6	90x90	120x120	Es.46	M12

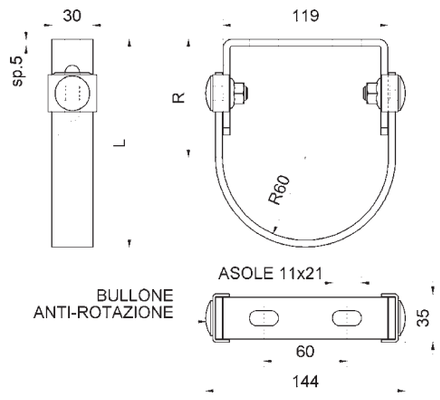

FISSARE

Art. 858

Anello anti-caduta per ante battenti

Anti downfall adjustable security ring for swing gates

хомут



cod.	CodTek	mm.	pz/pcs	R	L
858	ACA085801ZB	UNICA	6	70-100	135-165

Art. 861T

Tronchetto di giunzione Tondo per cardine a fascetta
Round joint for upper guide clamp- hinge
элемент соединительный, для петли-хомута

SALDARE



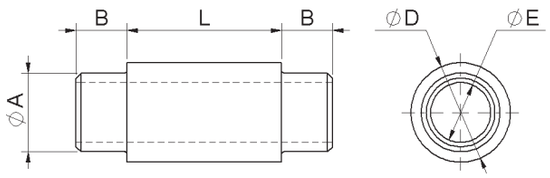

cod.	CodTek	Ø	pz/pcs	ØA	B	ØD	ØE	L	cardine	tub.
861T.30	ACA086109GR	30	10	Ø24	15	Ø29	Ø17,5	45	M18	Ø30
861T.35	ACA086110GR	35	10	Ø29	15	Ø34	Ø17,5	50	M22	Ø35
861T.40	ACA086111GR	40	10	Ø34	15	Ø39	Ø17,5	55	M27	Ø40

Art. 861P

Tronchetto di giunzione per cardine a fascetta
Square joint pin for upper guide clamp-hinge
элемент соединительный, для петли-хомута

SALDARE



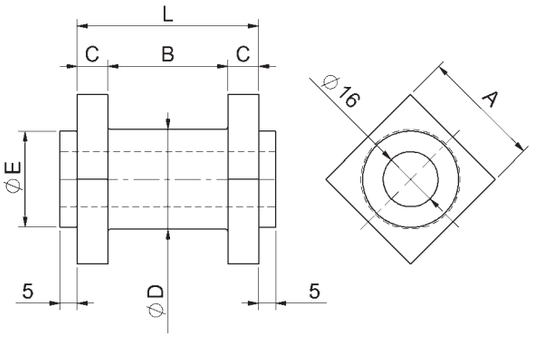

cod.	CodTek	Ø	pz/pcs	tub.	cardine	A	B	C	ØD	ØE	L
861P.30/30	ACA086101GR	30	10	30	M18	30x30	35	9	Ø29	Ø23	53
861P.35/35	ACA086102GR	35	10	35	M22	35x35	40	9	Ø34	Ø28	58
861P.40/40	ACA086103GR	40	6	40	M27	40x40	45	10	Ø39	Ø33	65

Art. 861G

Tronchetto di giunzione per cardine a fascetta
Square joint pin for upper guide clamp- hinge
элемент соединительный, для петли-хомута

SALDARE



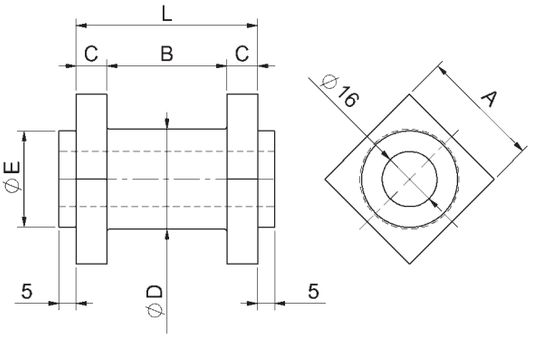

cod.	CodTek	Ø	pz/pcs	tub.	cardine	A	B	C	ØD	ØE	L
861G.35/30	ACA086105GR	30	10	35	M18	35x35	35	9	Ø29	Ø28	53
861G.40/35	ACA086106GR	35	10	40	M22	40x40	40	9	Ø34	Ø33	58
861G.50/40	ACA086107GR	40	10	50	M27	50x50	45	10	Ø39	Ø43	65

Art. 861X

Tronchetto di giunzione EXTRA per cardine a fascetta
Square joint pin for upper guide clamp-hinge
элемент соединительный, для петли-хомута

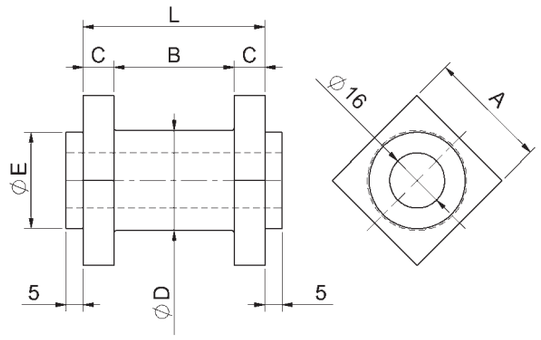

SALDARE



cod.	CodTek	Ø	pz/pcs	tub.	cardine	A	B	C	ØD	ØE	L
861X.50/35	ACA086113GR	35	10	50	M22	50x50	40	9	Ø34	Ø43	58
861X.60/40	ACA086114GR	40	10	60	M27	60x60	45	10	Ø39	Ø53	65

Art. 862

Perno inferiore base quadrata
Square bottom pin with welding plate
петля опорная, с пластиной под сварку, квадратная

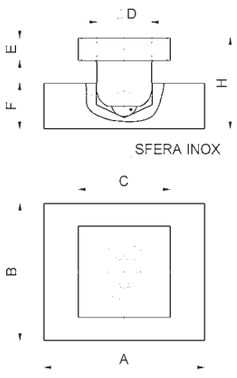

SALDARE

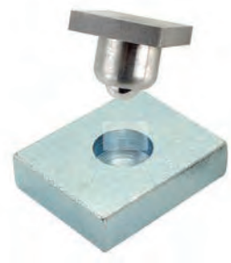

cod.	CodTek	mm.	pz/pcs	A	B	C	ØD	E	F	H
862.30	ACA086201ZB	TUB.30	6	70	60	30x30	Ø24	10	20	38
862.35	ACA086202ZB	TUB.35	6	70	60	35x35	Ø24	10	20	38
862.40	ACA086203ZB	TUB.40	6	70	60	40x40	Ø24	10	20	40
862.50	ACA086204ZB	TUB.50	6	100	80	50x50	Ø34	10	25	50

Art. 862T

Perno inferiore base tonda
Round bottom pin with welding plate
петля опорная, с пластиной под сварку, круглая

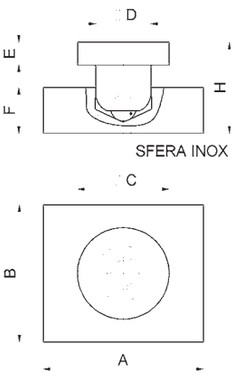

SALDARE

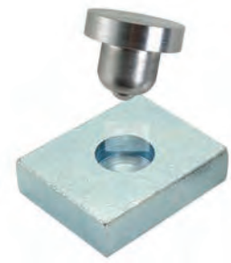

cod.	CodTek	Ø	pz/pcs	A	B	ØC	ØD	E	F	H
862T.30	ACA086211ZB	30	6	70	60	Ø30	Ø24	10	20	38
862T.35	ACA086212ZB	35	6	70	60	Ø35	Ø24	10	20	38
862T.40	ACA086213ZB	40	6	70	60	Ø40	Ø24	10	20	40
862T.50	ACA086214ZB	50	6	100	80	Ø50	Ø34	10	25	50

Art. 862R

Perno inferiore regolabile
Square bottom pin with adjustable welding plate
петля опорная, с пластиной под сварку, регулируемая





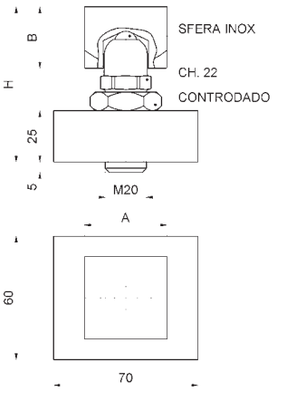

cod.	CodTek	mm.	pz/pcs	A	B	H
862R.30	ACA086205GR	TUB.30	6	30x30	28	73-78
862R.35	ACA086206GR	TUB.35	6	35x35	28	73-78
862R.40	ACA086207GR	TUB.40	6	40x40	30	75-80
862R.50	ACA086208GR	TUB.50	6	50x50	30	75-80

Art. 880

Cardine con alette con piastra regolabile per aperture a 180°
Hinge with fixing plate to allow 180° opening with 2 way adjustment
петля, регулируемая, с пластиной, открывание 180*





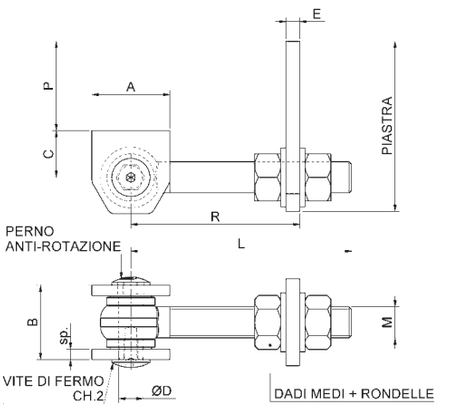

cod.	CodTek	mm.	pz/pcs	A	B	C	ØD	E	L	sp	M	P	R	CH.2	piastra
880.12	ACA088001GR	M12	10	45	37	24	Ø12	6	100	6	M12	23-36	43-87	Es.4	75x45x6
880.16	ACA088006GR	M16	10	45	43	27	Ø14	8	118	6	M16	78-103	48-102	Es.5	148x60x8
880.20	ACA088003GR	M20	10	70	49	35	Ø17	8	166	8	M20	37-62	64-147	Es.6	120x60x8
880.24	ACA088004GR	M24	10	70	51	35	Ø17	12	168	8	M24	53-75	72-144	Es.6	135x70x12

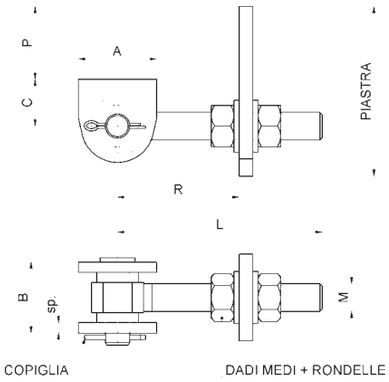

Art. 880IX

Cardine con alette con piastra regolabile per apertura 180° inox
Stainless steel hinge with fixing plate to allow 180° opening with 2 way adjustment
петля, регулируемая, с пластиной, открывание 180*, нержавеющая сталь

INOX

SALDARE



cod.	CodTek	mm.	pz/pcs	A	B	C	ØD	L	sp	M	P	R	piastra
880IX.12	ACA088001IX	M12	10	45	34,5	24	Ø12	100	6	M12	23-36	43-87	75x45x6
880IX.16	ACA088006IX	M16	10	45	41	27	Ø14	118	6	M16	27-43	48-102	88x50x8

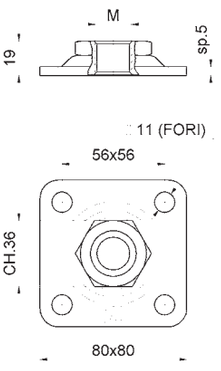

Art. 860S

Piastra regolabile small per cardini
Adjustable plate
пластина, регулировочная

FISSARE

REGOLABILE



cod.	CodTek	mm.	pz/pcs
860S.16/80	ACA086012ZB	M16	10
860S.18/80	ACA086009ZB	M18	10
860S.20/80	ACA086010ZB	M20	10
860S.22/80	ACA086011ZB	M22	10

Art. 860SIX

Piastra regolabile Inox Small per cardini
Stainless steel adjustable plate
Пластина из нержавеющей стали регулировочная



INOX



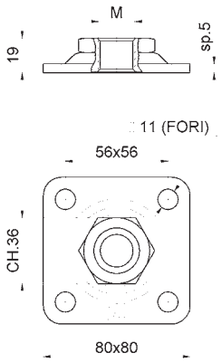

cod.	CodTek	mm.	pz/pcs
860SIX.16/80	ACA086012IX	M16	10
860SIX.18/80	-	M18	10

Art. 860P

Piastra regolabile piccola per cardini
Adjustable plate
пластина, регулировочная, малая





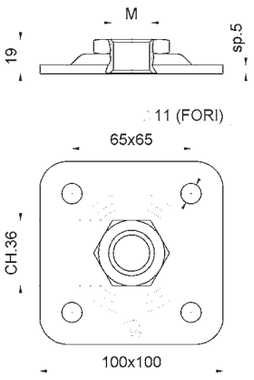

cod.	CodTek	mm.	pz/pcs
860P.18/100	ACA086001ZB	M18	10
860P.20/100	ACA086002ZB	M20	10
860P.22/100	ACA086006ZB	M22	10
860P.24/100	ACA086008ZB	M24	10

Art. 860PIX

Piastra regolabile Inox piccola per cardini
Stainless steel adjustable plate
Пластина из нержавеющей стали регулировочная малая



INOX



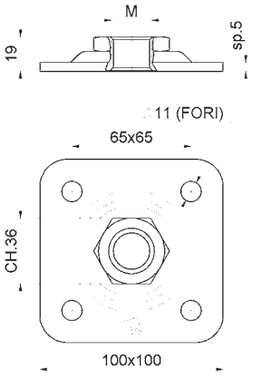

cod.	CodTek	mm.	pz/pcs
860PIX.20/100	ACA086002IX	M20	10
860PIX.22/100	-	M22	10

Art. 860G

Piastra regolabile grande
per cardini
Adjustable plate
пластина, регулировочная, бoльшая

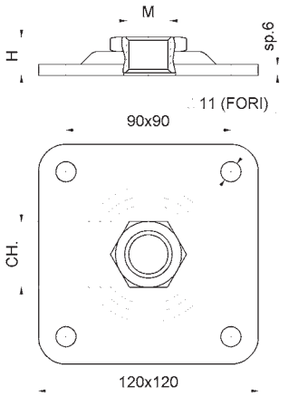





cod.	CodTek	mm.	pz/pcs	H	CH.
860G.22/120	ACA086007ZB	M22	10	21	36
860G.24/120	ACA086003ZB	M24	10	21	36
860G.27/120	ACA086004ZB	M27	10	22	46

Art. 860T

Piastra regolabile Tonda
per cardini
Round adjustable plate
пластина, регулировочная, круглая

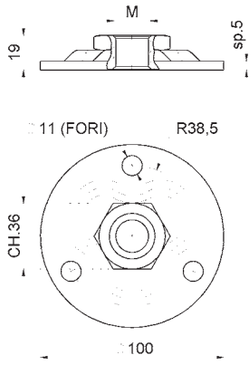





cod.	CodTek	mm.	pz/pcs
860T.18	ACA086017ZB	M18	10
860T.20	ACA086018ZB	M20	10
860T.22	ACA086019ZB	M22	10
860T.24	ACA086020ZB	M24	10

Art. 860E

Piastra regolabile Elegance per cardini
Elegance adjustable plate
пластина, регулировочная

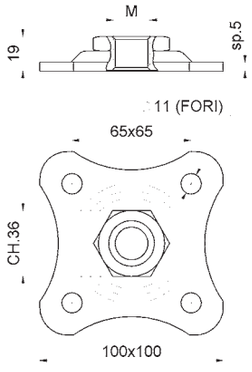





cod.	CodTek	mm.	pz/pcs
860E.18	ACA086013ZB	M18	10
860E.20	ACA086014ZB	M20	10
860E.22	ACA086015ZB	M22	10
860E.24	ACA086016ZB	M24	10

Art. 860RT

Piastra rettangolare
Adjustable rectangular plate
Регулируемая прямоугольная пластина



FISSARE
REGOLABILE

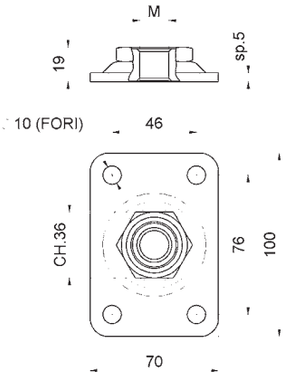

cod.	CodTek	mm.	pz/pcs
860RT.16	ACA086022ZB	M16	10
860RT.18	ACA086023ZB	M18	10
860RT.20	ACA086024ZB	M20	10
860RT.22	ACA086025ZB	M22	10

Art. 863

Piastra universale
Universal fixing plate
пластина, установочная



FISSARE
REGOLABILE

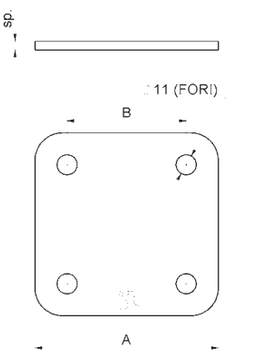

cod.	CodTek	mm.	pz/pcs	A	B	sp
863.100	ACA086301ZB	PICCOLA	10	100x100	65x65	5
863.120	ACA086302ZB	GRANDE	10	120x120	90x90	6

Art. 352

Battente portaincontro regolabile per elettroserrature
Electrical pedestrian gates catch
защёлка для калитки, электрическая



FISSARE
REGOLABILE

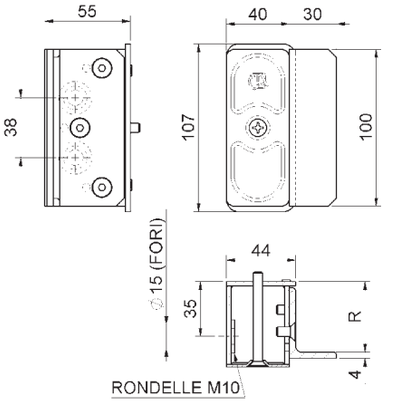

cod.	CodTek	mm.	pz/pcs	viti	R
352	ASC035201ZB	UNICA	4	M6	45 - 55

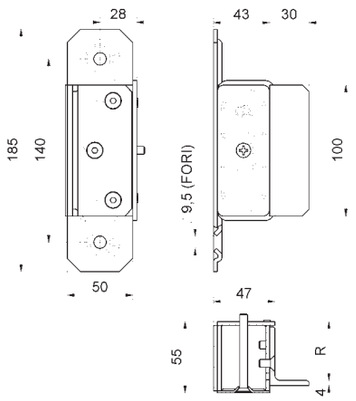

FISSARE

REGOLABILE

Art. 352F

Battente portaincontro regolabile con ali per elettroserrature
Electrical pedestrian gates catch with 2 wings screw fix
защёлка для калитки, электрическая, крепление под болт



cod.	CodTek	mm.	pz/pcs	viti	R
352F	ASC035202ZB	UNICA	4	M6	45 - 55

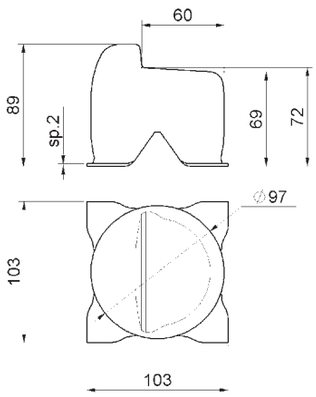

MURARE

Art. 380

Battente d'arresto a cementare
Embedded swing gate end stop
опора для распашных ворот цементировать



cod.	CodTek	mm.	pz/pcs
380	AAC038001ZB	UNICA	16

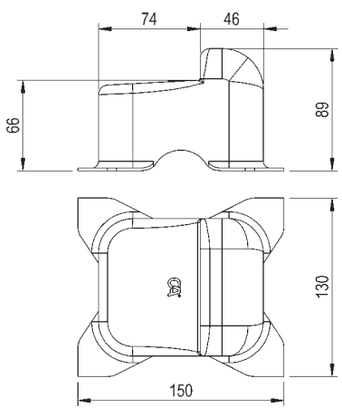

COMING SOON!

MURARE

Art. 1380

Battente d'arresto a cementare
Embedded swing gate end stop
опора для распашных ворот цементировать

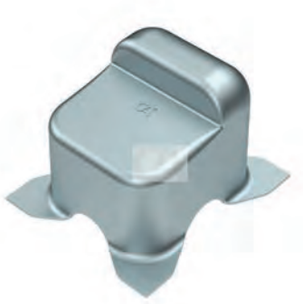

cod.	CodTek	mm.	pz/pcs
1380	-	UNICA	-

Art. 380F

Battente d'arresto a fissare
Swing gate stop to be fixed
опора для распашных ворот фиксировать





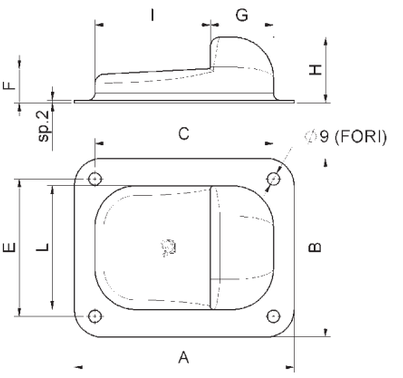

cod.	CodTek	mm.	pz/pcs	A	B	C	E	F	G	H	I	L
380F.P	AAC038003ZB	PICCOLO	20	120	100	95	75	23	36	44	59	75
380F.G	AAC038002ZB	GRANDE	20	160	130	130	100	25	46	48	84	90

Art. 380FPST

Piastra di spessore per art.380F
Thikness-plate for art.380F
Пластина компенсации толщины для арт. 380F

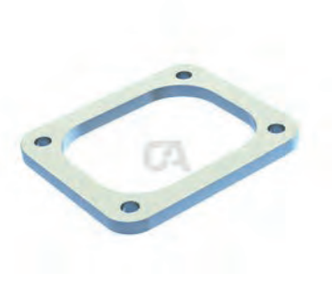





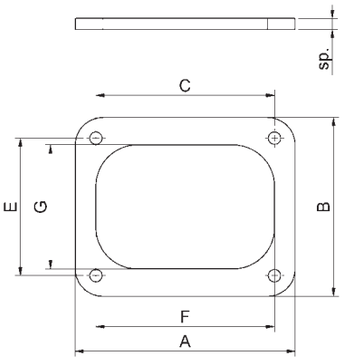

cod.	CodTek	mm.	pz/pcs	A	B	C	E	F	G	sp.
380FPST.P		PICCOLO	20	120	100	95	75	95	75	6
380FPST.G		GRANDE	20	160	130	130	100	130	90	8

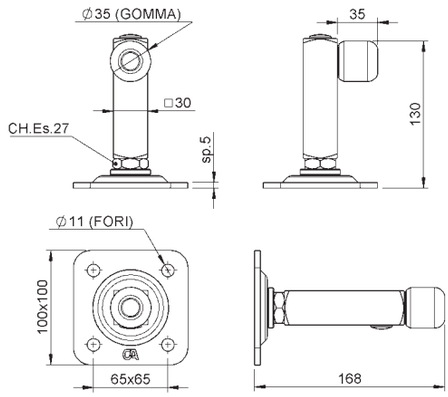

FISSARE

Art. 386

Arresto fine-corsa modulare fissare
Swing gate convertible stop
Конвертируемый буфер для распашных ворот



cod.	CodTek	mm.	pz/pcs
386	ACA038601ZB	UNICA	4

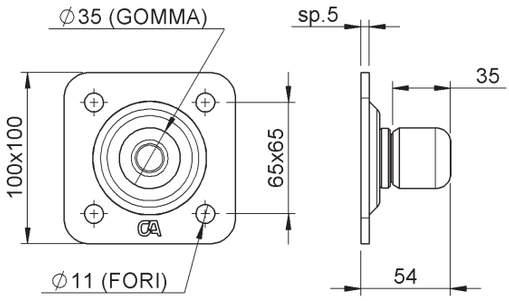

FISSARE

Art. 386W

Arresto fine-corsa a muro
Swing gate wall stop
буфер для распашных ворот



cod.	CodTek	mm.	pz/pcs
386W	ACA038602ZB	UNICA	4

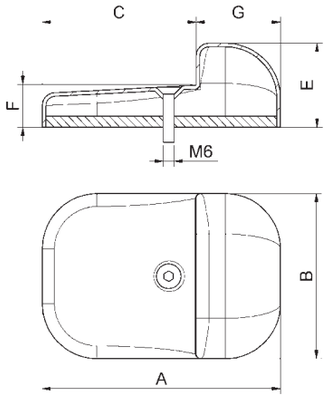

COMING SOON!

Art. 388

Battente d'arresto con piastra ad avvitare
Swing gate stop with plate to be screwed
Опора для распашных ворот с пластиной для завинчивания



cod.	CodTek	mm.	pz/pcs	A	B	C	ØD	E	F	G
388.P		PICCOLO	20	95	75	59	Ø12	42	21	36
388.G		GRANDE	20	130	90	84	Ø12	46	23	46

Art. 300IX

Paletto a molla reversibile inox
Stainless steel automatic spring bolt gate closer
шпингалет, автоматический, нержавеющая сталь

SALDARE



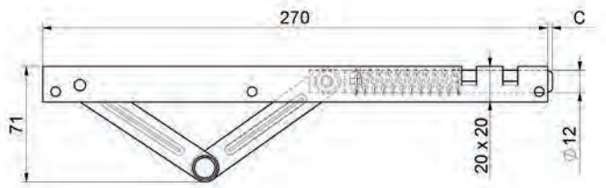

cod.	CodTek	mm.	pz/pcs	C
300IX	ASC030001IX	UNICA	5	0 - 30

Art. 301

Paletto a molla con leva ottone
Automatic spring bolt gate closer w/brass lever
задвижка с пружиной, реверсивная

SALDARE
FISSARE



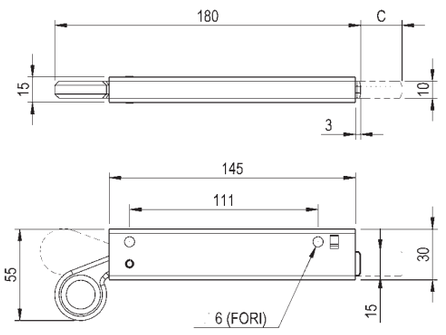

cod.	CodTek	mm.	pz/pcs	C
301	ASC030101GR	UNICA	6	0 - 25

Art. 305

Paletto a leva per cancelli
Lever bolt for gates
шпингалет, рычажный для ворот

SALDARE



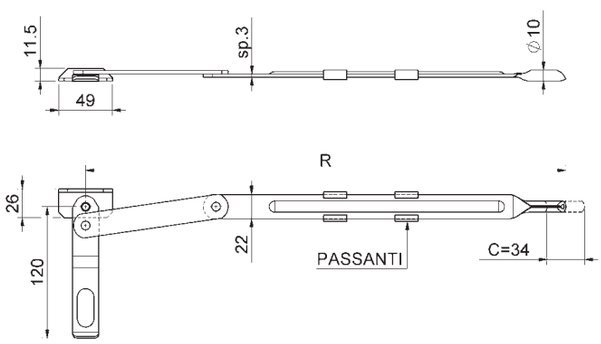

cod.	CodTek	mm.	pz/pcs	R	passanti
305.350	ASC030501ZB	350	10	321 - 355	2 pz
305.450	ASC030502ZB	450	10	421 - 455	2 pz
305.600	ASC030503ZB	600	10	571 - 605	3 pz
305.700	ASC030504ZB	700	10	671 - 705	3 pz

Art. 310

Paletto a leva pesante per cancelli
Heavy lever bolt for gates
шпингалет, усиленный, рычажный для ворот

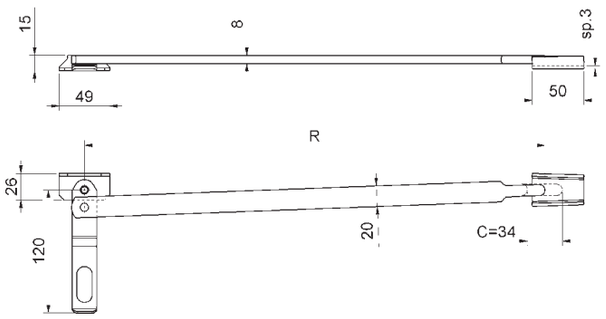

SALDARE



cod.	CodTek	mm.	pz/pcs	R
310.500	ASC031001ZB	500	10	431 - 465
310.700	ASC031002ZB	700	10	631 - 665

Art. 840IX

Cavo anti-caduta Ø5 mm.300 Inox
Stainless steel Anti downfall cable for swing gates Ø5 mm.300
Stainless steel Anti downfall cable for swing gates Ø5 mm.300

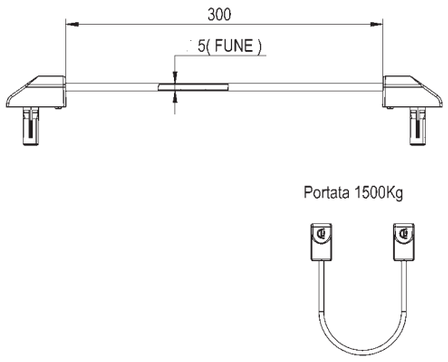

FISSARE



cod.	CodTek	mm.	pz/pcs	L	portata kg.
840IX	AAC084001IX	300	2	300	1500

Art. 842IX

Cavo anti-caduta Ø4 mm.220 Inox
Stainless steel Anti downfall cable for swing gates Ø4 mm.220
Stainless steel Anti downfall cable for swing gates Ø4 mm.220

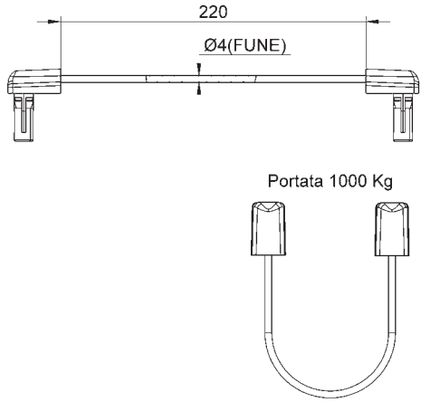

FISSARE



cod.	CodTek	mm.	pz/pcs	L	portata kg.
842IX	AAC084201IX	220	4	220	1000

Art. 859A

Cavo anti-caduta fune Ø6 con guaina in pvc trasparente
Anti downfall security cable for swing gates
трос натяжной для створки

FISSARE



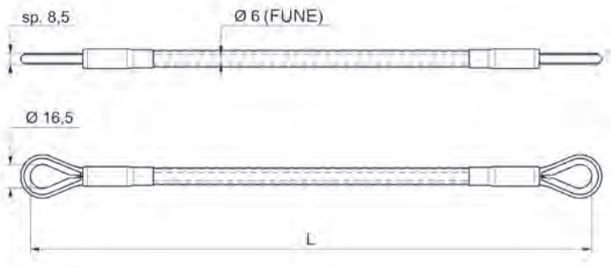

cod.	CodTek	mm.	pz/pcs	L	portata kg.
859A.400	AAC085906ZB	400	5	400	1800
859A.500	AAC085907ZB	500	5	500	1800
859A.530	AAC085908ZB	530	5	530	1800
859A.600	AAC085909ZB	600	5	600	1800
859A.700	AAC085910ZB	700	5	700	1800

Art. 859AIX

Cavo anti-caduta fune Ø6 inox con guaina in pvc trasparente
Anti downfall stainless steel security cable for swing gates
трос безопасности

INOX
SALDARE
REGOLABILE



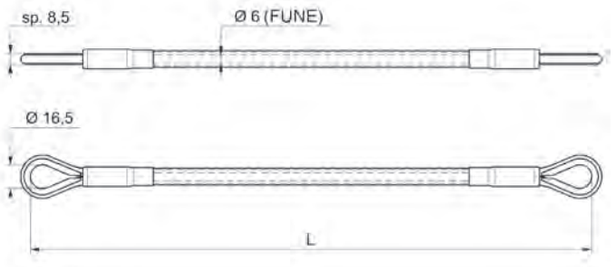

cod.	CodTek	mm.	pz/pcs	L	portata kg.
859AIX.400	AAC085906IX	400	5	400	1600
859AIX.500	AAC085907IX	500	5	500	1600
859AIX.530	AAC085908IX	530	5	530	1600
859AIX.600	AAC085909IX	600	5	600	1600
859AIX.700	AAC085910IX	700	5	700	1600

Art. 859M

Accessorio di montaggio per art.859A
Assembly hardware for art.859A
аксессуары для монтажа

FISSARE



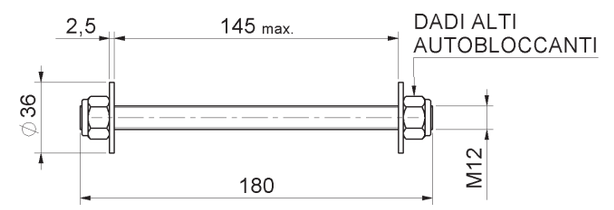

cod.	CodTek	mm.	pz/pcs
859M	AAC085911ZB	180	5

Art. 859MIX

Accessorio di montaggio inox per art.859AIX
Stainless steel assembly hardware for art.859AIX
приспособление для сборки

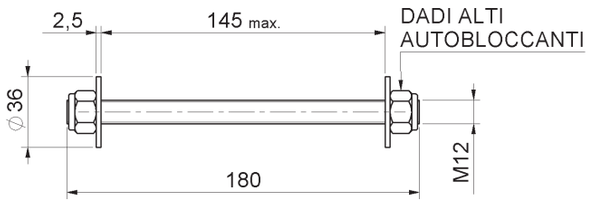

INOX

FISSARE



cod.	CodTek	mm.	pz/pcs
859MIX	-	180	5

Art. 1500

Kit cardine a scomparsa con piastre di montaggio lunghe
Hinges kit with assembling long plate
комплект петель с дпинной планкой

SUPERIORE
- perno Ø10 cementato estraibile corsa 20 mm
- grano M10 di estrazione

INFERIORE
- perno Ø10 cementato estraibile corsa 19 mm
- grano M10 di estrazione
- cuscinetto Ø14 reggispinta portata = 9000 N

n.2 PIASTRE LUNGHE
- boccola CH.27 cementata eccentrico = 1 mm
- grano M10 di fermo
- fissaggio con viti TPS M6

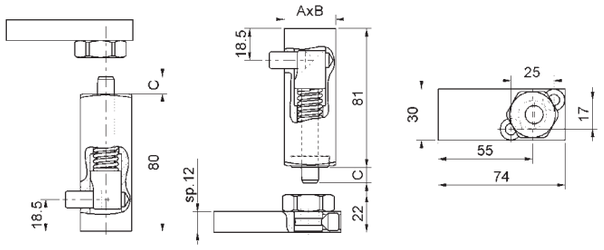

FISSARE

SALDARE

REGOLABILE





cod.	CodTek	mm.	A	B	C	pz/pcs
1500.30x30	ACA150001ZB	Tub.30x30	30	30	0 - 20	2
1500.30x40	-	Tub.30x40	30	40	0 - 20	2
1500.40x30	-	Tub.40x30	40	30	0 - 20	2
1500.40x40	-	Tub.40x40	40	40	0 - 20	2

Art. 1600

Cerniera 180° per inferriata ambidestra anta/anta
180° universal centre hinge for bi folding leaves
Петля для решёток - соединительная. Назначение: соединение двух рамных профилей Возможность: угол открывания 180 градусов

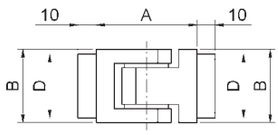

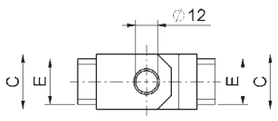

FISSARE

SALDARE



cod.	CodTek	mm.	pz/pcs	A	B	C	D	E
1600.30x30	ACE160001GR	Tub.30x30x2	4	55	30	30	25	25
1600.30x40	ACE160004GR	Tub.30x40x2	4	55	30	40	25	35
1600.40x30	ACE160002GR	Tub.40x30x2	4	55	40	30	35	25
1600.40x40	ACE160003GR	Tub.40x40x2	4	55	40	40	35	35

Art. 1605

Cerniera 180° per inferriata ambidestra anta/anta
180° universal centre hinge for bi folding leaves with stainless steel removable pin
Петля для решёток с фиксатором
Назначение: соединение двух рамных профилей с возможностью фиксации
Возможность: иксация и угол открывания 180 градусов

FISSARE
SALDARE

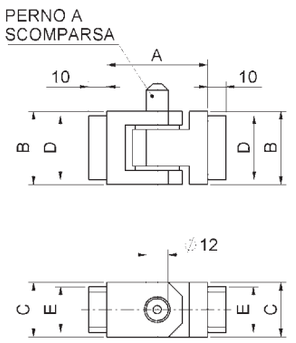



cod.	CodTek	mm.	pz/pcs	A	B	C	D	E
1605.30x30	ACE160501GR	Tub.30x30x2	4	55	30	30	25	25
1605.30x40	ACE160504GR	Tub.30x40x2	4	55	30	40	25	35
1605.40x30	ACE160502GR	Tub.40x30x2	4	55	40	30	35	25
1605.40x40	ACE160503GR	Tub.40x40x2	4	55	40	40	35	35

Art. 1610

Cerniera 180° per inferriata ambidestra telaio/anta
180° universal hinge for single leaf
Петля для решёток - основная Назначение: соединение профиля коробки с профилем рамы.Возможность: угол открывания 180 градусов

FISSARE
SALDARE

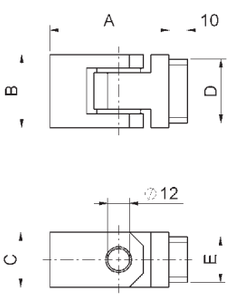



cod.	CodTek	mm.	pz/pcs	A	B	C	D	E
1610.30x30	ACE161001GR	Tub.30x30x2	4	65	30	30	25	25
1610.30x40	ACE161004GR	Tub.30x40x2	4	65	30	40	25	35
1610.40x30	ACE161002GR	Tub.40x30x2	4	65	40	30	35	25
1610.40x40	ACE161003GR	Tub.40x40x2	4	65	40	40	35	35

Art. 1630

Distanziale per inferriata
Spacer for grate
Компенсаторы для решетки

SALDARE

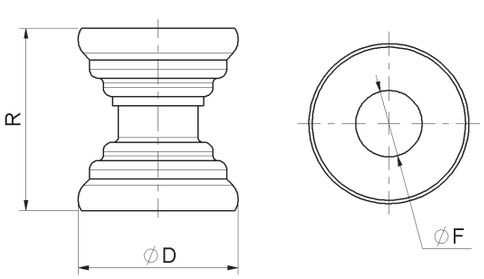



cod.	CodTek	mm.	pz/pcs	ØD	ØF	R
1630.30	AAC163001ZB	Ø30	50	Ø30	Ø14.5	30 - 40
1630.35	AAC163002ZB	Ø35	50	Ø35	Ø14.5	30 - 40

Art. 1635

Distanziale per inferriata
Spacer for grate
Компенсаторы для решетки

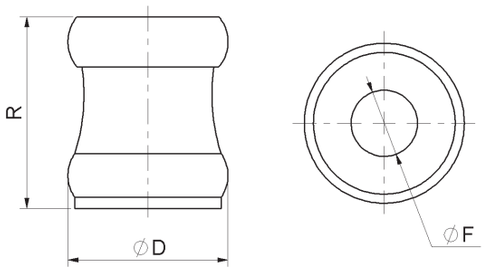

SALDARE

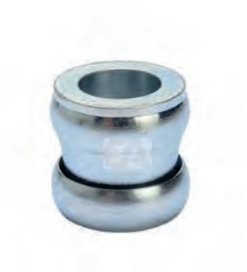

cod.	CodTek	mm.	pz/pcs	ØD	ØF	R
1635.30	AAC163501ZB	Ø30	50	Ø30	Ø10.5	32 - 42
1635.35	AAC163502ZB	Ø35	50	Ø35	Ø14.5	32 - 42

Art. 1640

Distanziale per inferriata
Spacer for grate
Компенсаторы для решетки

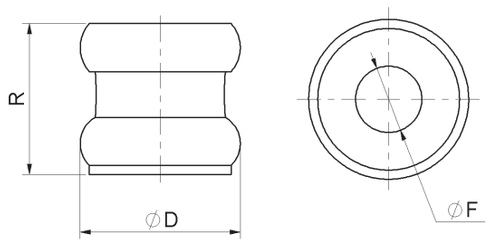

SALDARE

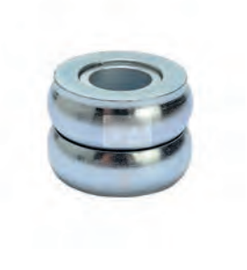

cod.	CodTek	mm.	pz/pcs	ØD	ØF	R
1640.30	AAC164001ZB	Ø30	50	Ø30	Ø10.5	23 - 33
1640.35	AAC164002ZB	Ø35	50	Ø35	Ø14.5	23 - 33

Art. 1645

Distanziale per inferriata
Spacer for grate
Компенсаторы для решетки

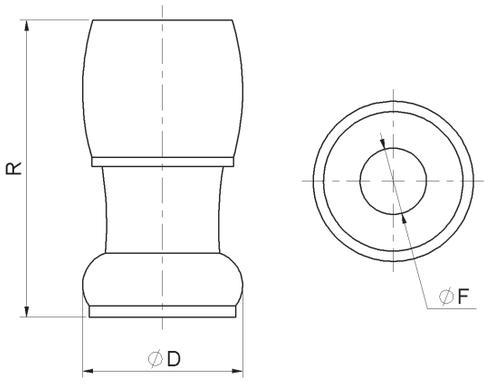

SALDARE



cod.	CodTek	mm.	pz/pcs	ØD	ØF	R
1645.30	AAC164501ZB	Ø30	50	Ø30	Ø14.5	45 - 65
1645.35	AAC164502ZB	Ø35	50	Ø35	Ø14.5	45 - 65

Art. 1650

Distanziale per inferriata
Spacer for grate
Компенсаторы для решетки

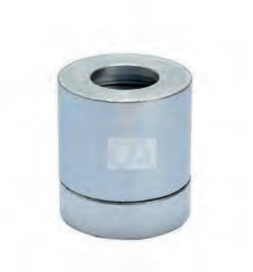



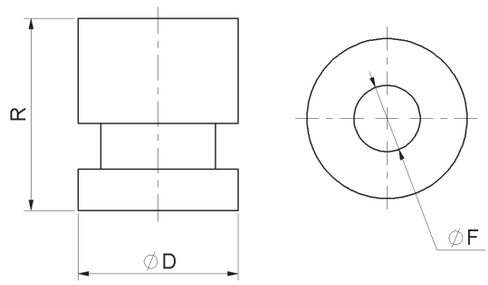

cod.	CodTek	mm.	pz/pcs	ØD	ØF	R
1650.30	AAC165001ZB	Ø30	50	Ø30	Ø14.5	32 - 42
1650.35	AAC165002ZB	Ø35	50	Ø35	Ø14.5	32 - 42

LEGENDA SIMBOLI
Symbol description



COMPONENTE DA SALDARE_*COMPONENTS REQUIRING WELDING*

• Realizzare una saldatura di dimensioni adatte a supportare le forze in gioco e con materiale d'apporto idoneo.
• Rinforzare adeguatamente le zone d'attacco all'anta e/o alla struttura / telaio.
• *The weld must be adequately sized to support the applied forces and with suitable electrode material.*
• *Adequately strengthen the areas anchoring the door and/or structure / frame.*



COMPONENTE REGOLABILE_*ADJUSTABLE COMPONENT*

• Regolazione effettuabile ad accessorio montato.
• *The accessory can be adjusted after installation.*



CUSCINETTO A SFERE_*BALL BEARING*

• Cuscinetto radiale ad una corona di sfere con guarnizioni striscianti (2RS).
• *Single row radial bearing with contact seals (2RS).*



CUSCINETTO A SFERE_*BALL BEARING*

• Cuscinetto radiale ad una corona di sfere senza guarnizioni.
• Lubrificare prima dell'installazione. Usare grasso che supporti le condizioni ambientali, evitare grassi che tendono ad essiccarsi rapidamente.
• *Single row radial bearing without seals.*
• *Lubricate before installation. Use grease suited to the ambient conditions, avoid grease that tends to dry rapidly.*



COMPONENTE DA FISSARE_*COMPONENTS REQUIRING SCREW MOUNTING*

• Fissare con tasselli / bulloni di dimensioni adatte a supportare le forze in gioco.
• Rinforzare adeguatamente le zone d'attacco all'anta e/o alla struttura / telaio.
• *Mount with adequately sized expansion bolts capable of sustaining the applied forces.*
• *Adequately strengthen the areas anchoring the door and/or structure / frame.*



INGRASSATORE_*GREASE NIPPLE*

• Presenza di ingrassatore M6 sull'accessorio.
• Lubrificazione effettuabile ad accessorio montato.
• *The accessory has an M6 greaser.*
• *Lubrication with accessory installed.*



COMPONENTE DA MURARE_*COMPONENTS REQUIRING WALLING IN*

• Legare / saldare all'armatura della struttura in cemento armato, proteggere i filetti durante la fase di getto.
• Verificare che la struttura sia adatta a supportare le forze in gioco, rinforzare adeguatamente le zone d'attacco.
• *Tie / weld to the rods in the armoured concrete structure, protect the threads during casting.*
• *Ensure that the structure can sustain the applied forces, adequately strengthening the anchor areas.*

CHIUDI CANCELLO VERTICALE

VERTICAL GATE CLOSER

COMING SOON

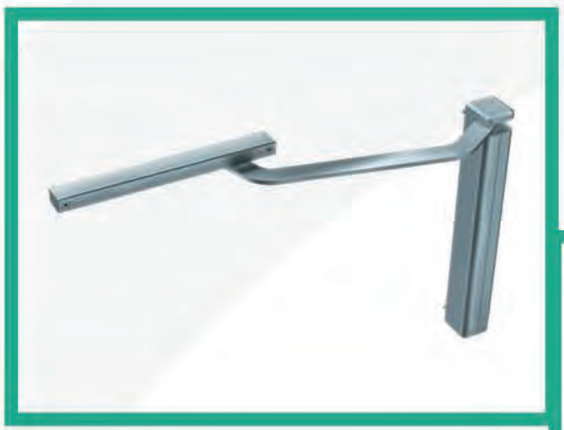







PRECISION

PRECISIONE

Sistemi di Chiusura
Block System



Art. 205

Catenaccio verticale
Vertical square bolt 10x10
шпингалет вертикальный, оцинкованный, 10x10, квадратный стержень

SALDARE



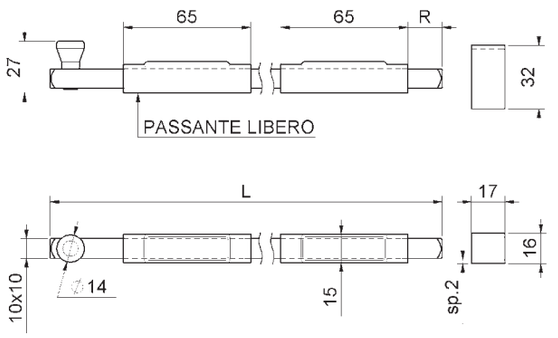

cod.	CodTek	mm.	pz/pcs	L	R	passanti
205.130	ASC020501ZB	130	10	130	2-40	1
205.300	ASC020502ZB	300	10	300	2-40	2
205.500	ASC020503ZB	500	10	500	2-40	2

Art. 206

Catenaccio verticale con punta tonda
Vertical square bolt 10x10 with round trip
шпингалет вертикальный, оцинкованный, 10x10, квадратный стержень с закруглённым концом

SALDARE



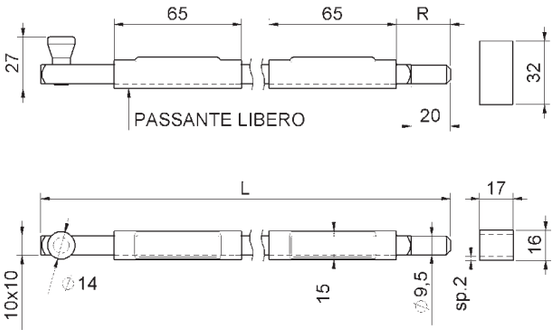

cod.	CodTek	mm.	pz/pcs	L	R	passanti
206.130	ASC020601ZB	130	10	130	2-40	1
206.300	ASC020602ZB	300	10	300	2-40	2
206.500	ASC020603ZB	500	10	500	2-40	2

Art. 210

Catenaccio verticale
Vertical square bolt 14x14
шпингалет вертикальный, оцинкованный, 14x14

SALDARE



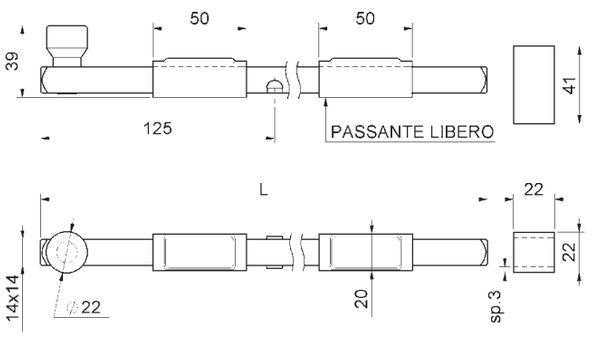

cod.	CodTek	mm.	pz/pcs	L	passanti
210.300	ASC021001ZB	300	10	320	2
210.600	ASC021002ZB	600	8	590	2

Art. 211

Catenaccio verticale con punta tonda
Vertical square bolt 14x14 with round trip
шпингалет вертикальный, оцинкованный, 14x14, квадратный стержень с закруглённым концом

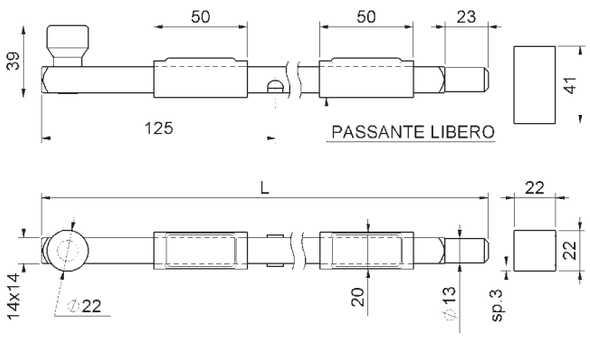

SALDARE



cod.	CodTek	mm.	pz/pcs	L	passanti
211.300	ASC021101ZB	300	10	320	2
211.600	ASC021102ZB	600	8	590	2

Art. 215

Catenaccio verticale
Vertical bolt to be welded
шпингалет вертикальный, оцинкованный, под сварку

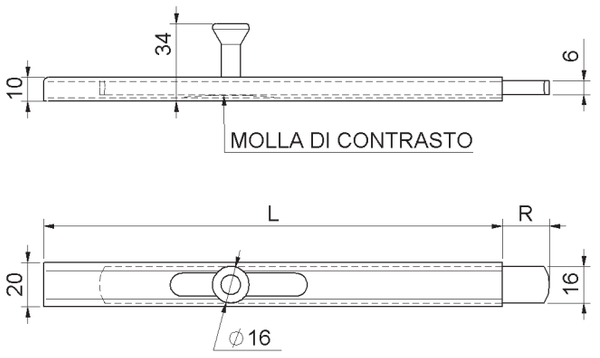

SALDARE



cod.	CodTek	mm.	pz/pcs	L	R
215.150	ASC021501ZB	150	10	151	0 - 49
215.200	ASC021502ZB	200	10	201	0 - 49
215.250	ASC021503ZB	250	10	251	0 - 49
215.300	ASC021504ZB	300	10	301	0 - 49
215.400	ASC021505ZB	400	10	401	0 - 49
215.500	ASC021506ZB	500	10	501	0 - 49
215.700	ASC021507ZB	700	10	701	0 - 49

Art. 216

Catenaccio verticale con fori
Vertical bolt screw fix
шпингалет вертикальный, оцинкованный, крепление болтами

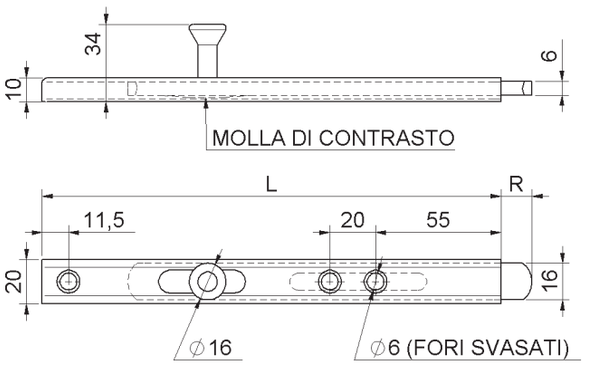

FISSARE



cod.	CodTek	mm.	pz/pcs	L	R
216.200	ASC021601ZB	200	10	201	0 - 30
216.250	ASC021602ZB	250	10	251	0 - 30
216.300	ASC021603ZB	300	10	301	0 - 30
216.400	ASC021604ZB	400	10	401	0 - 30
216.500	ASC021605ZB	500	10	501	0 - 30
216.700	ASC021606ZB	700	10	701	0 - 30

Art. 217

Catenaccio verticale a punta con fori verniciato
Black painted vertical bolt screw fix
шпингалет вертикальный, окрашенный, чёрный, крепление болтами

FISSARE



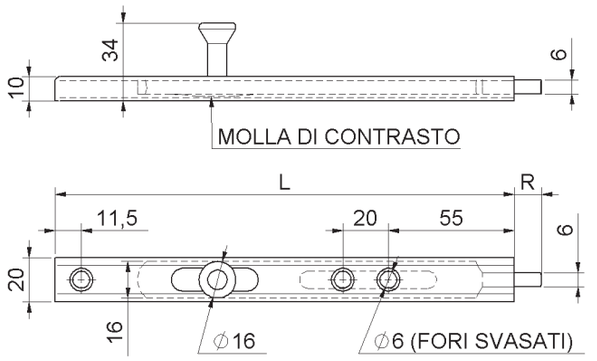

cod.	CodTek	mm.	pz/pcs	L	R
217.200	ASC021701VN	200	10	201	0 - 26
217.250	ASC021702VN	250	10	251	0 - 26
217.300	ASC021703VN	300	10	301	0 - 26
217.400	ASC021704VN	400	10	401	0 - 26
217.500	ASC021705VN	500	10	501	0 - 26
217.700	ASC021706VN	700	10	701	0 - 26

Art. 220

Catenaccio verticale pesante
Heavy vertical bolt to be welded
шпингалет вертикальный, усиленный

SALDARE



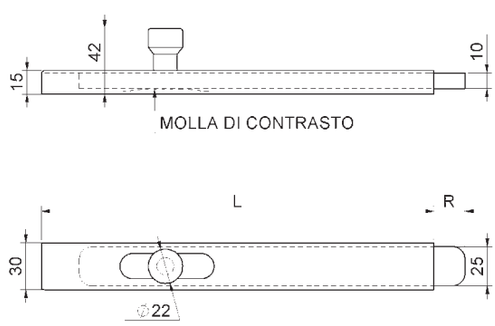

cod.	CodTek	mm.	pz/pcs	L	R
220.200	ASC022001ZB	200	10	200	0 - 43
220.250	ASC022002ZB	250	10	250	0 - 43
220.300	ASC022003ZB	300	10	300	0 - 43
220.400	ASC022004ZB	400	10	400	0 - 53
220.500	ASC022005ZB	500	6	500	0 - 78

Art. 284

Catenaccio portalucchetto
Galvanized padlock-bolt
шпингалет, оцинкованный, под навесной замок

FISSARE



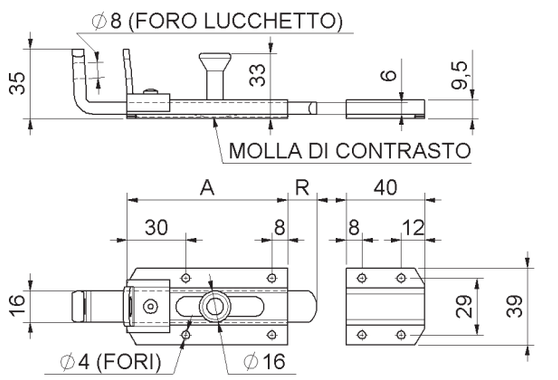

cod.	CodTek	mm.	pz/pcs	A	R
284.130	ASC028401ZB	130	10	82	0 - 35
284.180	ASC028402ZB	180	10	125	0 - 47
284.250	ASC028403ZB	250	10	195	0 - 47

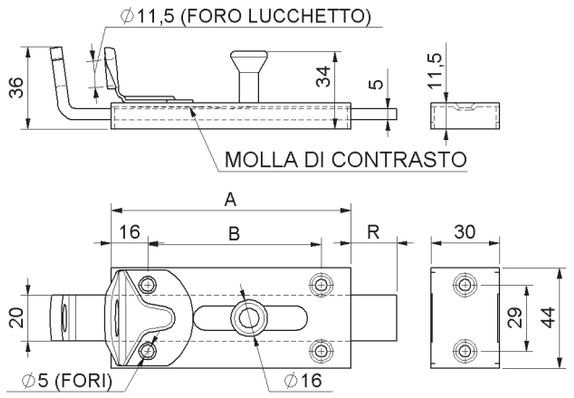

FISSARE

Art. 285

Catenaccio portalucchetto
Galvanized padlock- bolt
шпингалет, оцинкованный, под навесной замок



cod.	CodTek	mm.	pz/pcs	A	B	R
285.150	ASC028501ZB	150	10	105	76	0 - 38
285.200	ASC028502ZB	200	10	150	117	0 - 48

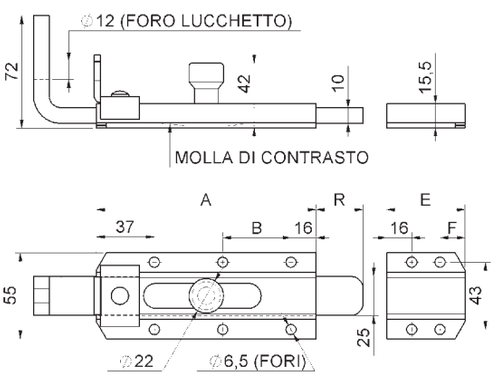

FISSARE

Art. 286

Catenaccio portalucchetto pesante
Galvanized heavy padlock- bolt
шпингалет, тяжёлый, оцинкованный, под навесной замок



cod.	CodTek	mm.	pz/pcs	A	B	E	F	R
286.200	ASC028601ZB	200	5	140	-	50	16	0 - 58
286.300	ASC028602ZB	300	5	205	78	90	25	0 - 90
286.400	ASC028603ZB	400	5	305	126	90	25	0 - 90

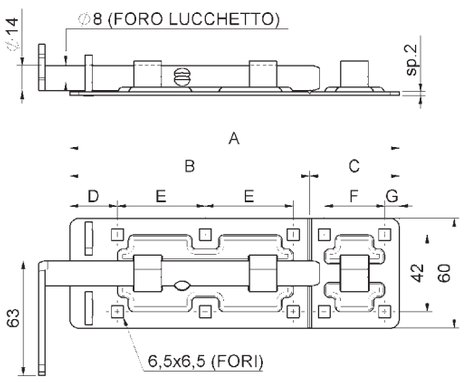

FISSARE

Art. 287

Catenaccio portalucchetto con asta tonda
Galvanized padlock- bolt with round rod
шпингалет, оцинкованный, под навесной замок с круглым стержнем



cod.	CodTek	mm.	pz/pcs	A	B	C	D	E	F	G
287.180	ASC028701ZB	180	6	180	130	49	25	48	33	8
287.220	ASC028702ZB	220	6	215	157	58	27	59	36	10
287.270	ASC028703ZB	270	6	270	183	86	28	74	70	8

Art. 288

Catenaccio portalucchetto con asta tonda
Galvanized padlock- bolt with round rod
шпингалет, оцинкованный, под навесной замок, с круглым стержнем

FISSARE



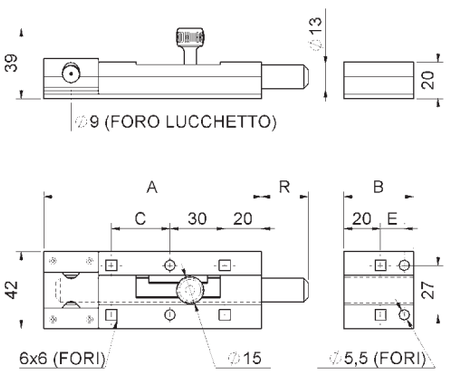

cod.	CodTek	mm.	pz/pcs	A	B	C	E	R
288.150	ASC028801TR	150	10	119	38	32	-	0 - 38
288.200	ASC028802TR	200	10	143	38	57	-	0 - 63
288.250	ASC028803TR	250	10	169	64	82	33	0 - 88
288.300	ASC028804TR	300	10	193	64	107	33	0 - 113

Art. 289

Catenaccio verticale con asta tonda
Galvanized round vertical bolt with round rod to be welded
шпингалет вертикальный, оцинкованный, круглый стержень, под сварку

SALDARE



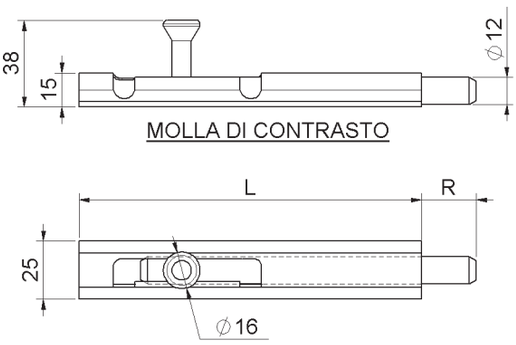

cod.	CodTek	mm.	pz/pcs	L	R
289.150	ASC028901ZB	150	12	150	0 - 55
289.200	ASC028902ZB	200	12	200	0 - 55
289.250	ASC028903ZB	250	12	250	0 - 55
289.300	ASC028904ZB	300	12	300	0 - 55
289.400	ASC028905ZB	400	6	400	0 - 55
289.500	ASC028906ZB	500	6	500	0 - 55
289.700	ASC028907ZB	700	6	700	0 - 55

Art. 290

Catenaccio trasversale zincato
Galvanized transverse bolt
шпингалет, оцинкованный

FISSARE



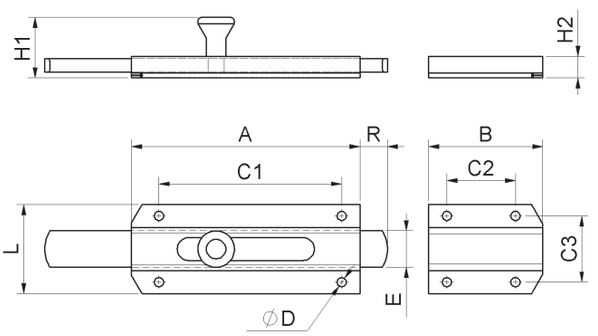

cod.	CodTek	mm.	pz/pcs	A	B	R	C1	C2	C3	L	H1	H2	ØD	E
290.70	ASC029001ZB	70	12	50	20	0 - 22	30	-	29	39	27	9,5	4	16x6
290.120	ASC029002ZB	120	12	80	40	0 - 38	60	20	29	39	27	9,5	4	16X6
290.150	ASC029003ZB	150	12	100	50	0 - 50	80	30	29	39	27	9,5	4	16X6
290.200	ASC029004ZB	200	12	120	70	0 - 75	100	50	29	39	27	9,5	4	16X6

Art. 291

Catenaccio trasversale verniciato
Brown painted transverse bolt
шпингалет, окрашенный, коричневый

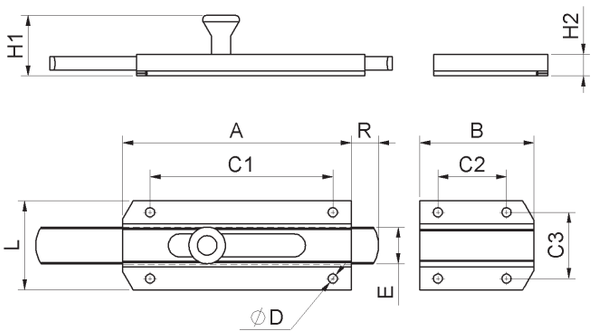

FISSARE



cod.	CodTek	mm.	pz/pcs	A	B	R	C1	C2	C3	L	H1	H2	ØD	E
291.70	ASC029101VM	70	12	50	20	0 - 22	30	-	29	39	27	9,5	4	16x6
291.120	ASC029102VM	120	12	80	40	0 - 38	60	20	29	39	27	9,5	4	16X6
291.150	ASC029103VM	150	12	100	50	0 - 50	80	30	29	39	27	9,5	4	16X6
291.200	ASC029104VM	200	12	120	70	0 - 75	100	50	29	39	27	9,5	4	16X6

Art. 293

Catenaccio trasversale verniciato
Brown painted transverse bolt
шпингалет, окрашенный, коричневый

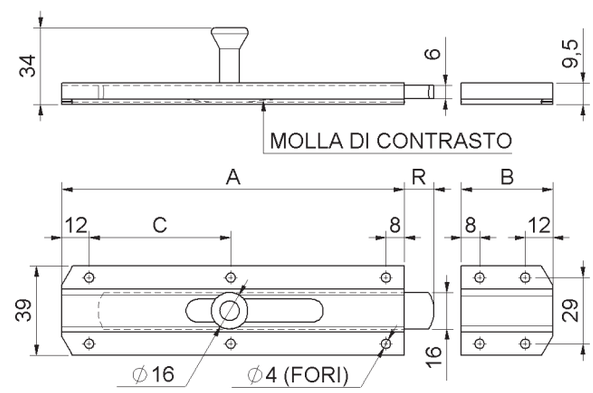

FISSARE



cod.	CodTek	mm.	pz/pcs	A	B	C	R
293.200	ASC029301VM	200	10	150	40	62	0 - 48
293.250	ASC029302VM	250	10	200	40	89	0 - 48
293.300	ASC029303VM	300	10	220	70	97	0 - 78
293.400	ASC029304VM	400	10	290	100	135	0 - 108

Art. 295

Catenaccio verticale verniciato
Brown painted vertical bolt
шпингалет вертикальный, окрашенный, коричневый

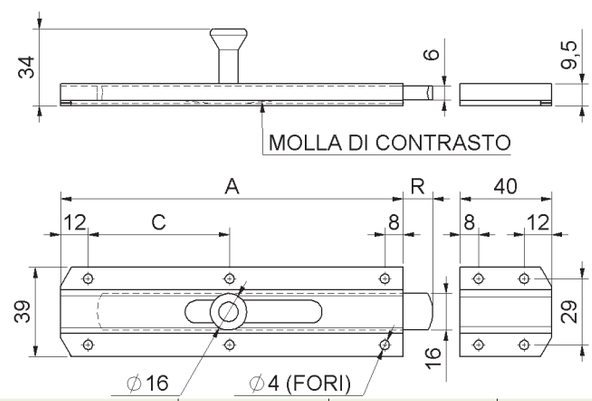

FISSARE



cod.	CodTek	mm.	pz/pcs	A	C	R
295.150	ASC029501VM	150	10	150	62	0 - 48
295.200	ASC029502VM	200	10	200	89	0 - 48
295.250	ASC029503VM	250	10	250	110	0 - 48
295.300	ASC029504VM	300	10	300	135	0 - 48
295.400	ASC029505VM	400	10	400	187	0 - 48
295.500	ASC029506VM	500	8	500	239	0 - 48
295.700	ASC029507VM	700	6	700	337	0 - 48

Art. 297

Catenaccio verticale
Galvanized vertical bolt
Вертикальный шпингалет
Disponibile versione nera su richiesta

SALDARE



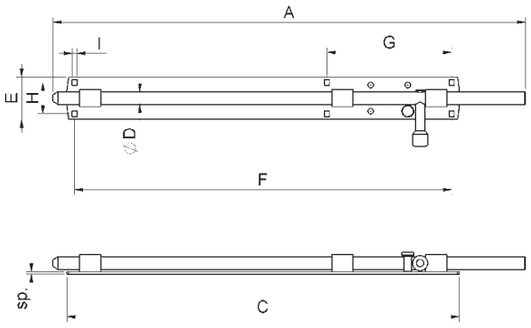

cod.	CodTek	mm.	pz/pcs	A	C	ØD	E	sp.	F	G	H	I
297.16x230	ASC029701ZB	16x230	6	230	140	Ø15	50	3	122	-	37	5.5x7
297.16x560	ASC029702ZB	16x560	4	560	465	Ø15	50	3	447	148	37	5.5x7
297.20x710	ASC029703ZB	20x710	2	710	630	Ø19	50	4	612	148	35	5.5x7

Art. 298

Catenaccio verticale con portalucchetto
Galvanized padlock-bolt
вертикальный шпингалет под навесной замок
Disponibile versione nera su richiesta

FISSARE



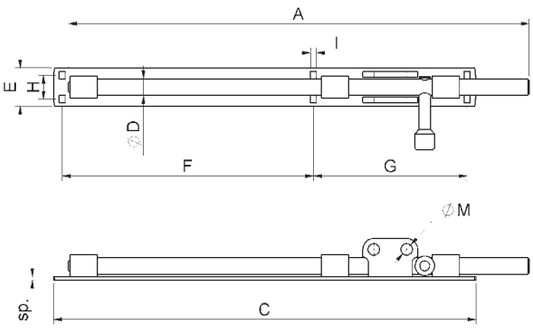

cod.	CodTek	mm.	pz/pcs	A	C	ØD	E	sp.	F	G	H	I	ØM
298.12x420	ASC029801ZB	12x420	8	420	385	Ø12	35	3	229	140	22	5.5x7	10,5
298.16x420	ASC029802ZB	16x420	6	420	385	Ø15	35	3	229	140	22	5.5x7	10,5
298.16x560	ASC029803ZB	16x560	4	560	465	Ø15	50	3	299	148	37	5.5x7	10,5
298.20x560	ASC029804ZB	20x560	4	560	465	Ø19	50	4	299	148	35	5.5x7	10,5

Art. 299

Catenaccio trasversale
Galvanized transverse bolt
Поперечный шпингалет
Disponibile versione nera su richiesta

FISSARE



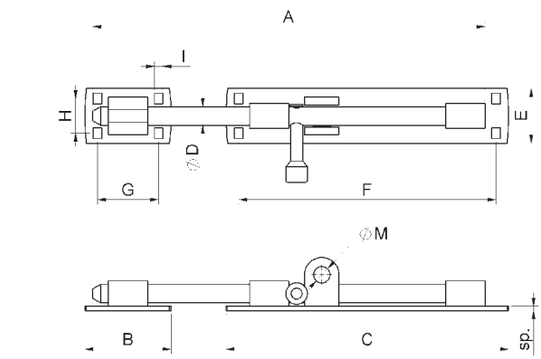

cod.	CodTek	mm.	pz/pcs	A	B	C	ØD	ØM	E	sp.	F	G	H	I
299.10x100	ASC029901ZB	10x100	10	100	15	68	Ø10	10,5	35	3	53	-	22	5.5x7
299.12x150	ASC029902ZB	12x150	10	145	40	100	Ø12	10,5	35	3	84	24	22	5.5x7
299.12x200	ASC029903ZB	12x200	8	200	55	155	Ø12	10,5	35	3	139	39	22	5.5x7
299.12x250	ASC029904ZB	12x250	8	250	55	180	Ø12	10,5	35	3	164	39	22	5.5x7
299.16x250	ASC029905ZB	16x250	6	245	55	180	Ø15	10,5	35	3	164	39	22	5.5x7
299.16x320	ASC029906ZB	16x320	6	320	75	245	Ø15	10,5	50	3	227	57	37	5.5x7

Art. 300IX

Paletto a molla reversibile inox
Stainless steel automatic spring bolt gate closer
шпингалет, автоматический, нержавеющая сталь

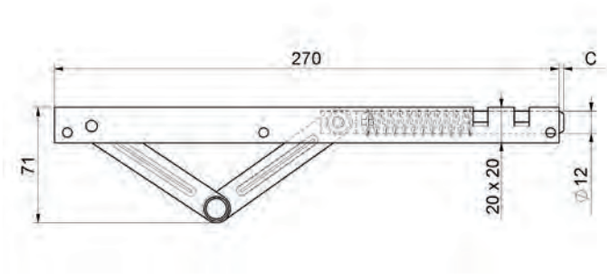

SALDARE



cod.	CodTek	mm.	pz/pcs	C
300IX	ASC030001IX	UNICA	5	0 - 30

Art. 301

Paletto a molla con leva ottone
Automatic spring bolt gate closer w/brass lever
задвижка с пружиной, реверсивная

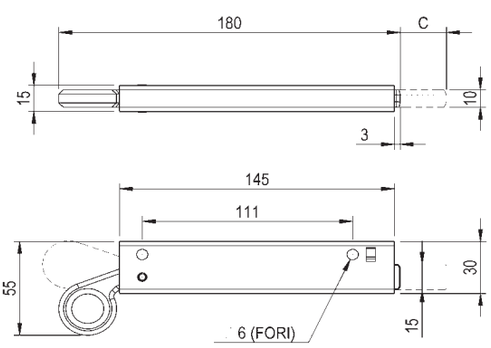

SALDARE
FISSARE



cod.	CodTek	mm.	pz/pcs	C
301	ASC030101GR	UNICA	6	0 - 25

Art. 301IX

Paletto a molla inox con leva ottone
Stainless steel automatic spring bolt gate closer
шпингалет, автоматический, нержавеющая сталь

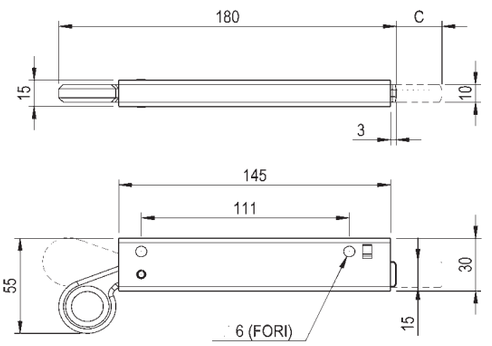

INOX
SALDARE



cod.	CodTek	mm.	pz/pcs	C
301IX	ASC030101IX	UNICA	6	0 - 25

Art. 305

Paletto a leva per cancelli
Lever bolt for gates
шпингалет, рычажный для ворот



SALDARE

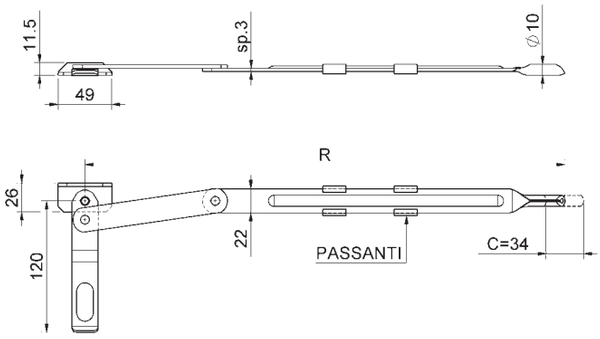

cod.	CodTek	mm.	pz/pcs	R	passanti
305.350	ASC030501ZB	350	10	321 - 355	2 pz
305.450	ASC030502ZB	450	10	421 - 455	2 pz
305.600	ASC030503ZB	600	10	571 - 605	3 pz
305.700	ASC030504ZB	700	10	671 - 705	3 pz

Art. 310

Paletto a leva pesante per cancelli
Heavy lever bolt for gates
шпингалет, усиленный, рычажный для ворот



SALDARE

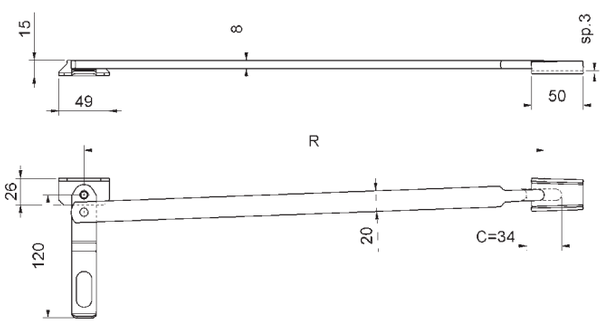

cod.	CodTek	mm.	pz/pcs	R
310.500	ASC031001ZB	500	10	431 - 465
310.700	ASC031002ZB	700	10	631 - 665

Art. 224

Puntale d'incontro per aste filettate
Caps for threaded rods
Палец для шпингалета



FISSARE

REGOLABILE

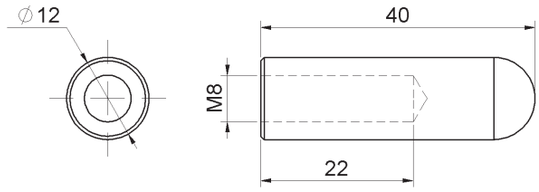

cod.	CodTek	mm.	pz/pcs
224	ASC022401ZB	UNICA	50

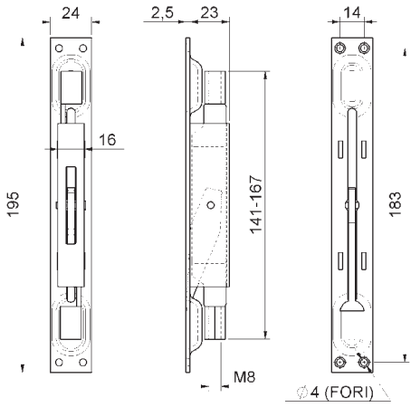

FISSARE

Art. 221

Catenaccio doppia azione con leva ottone
Double action flush-mounted bolt with brass lever
шпингалет, врезной, двусторонний, бронзовый рычаг



cod.	CodTek	mm.	pz/pcs	corsa
221.24	ASC022101ZB	24	10	13

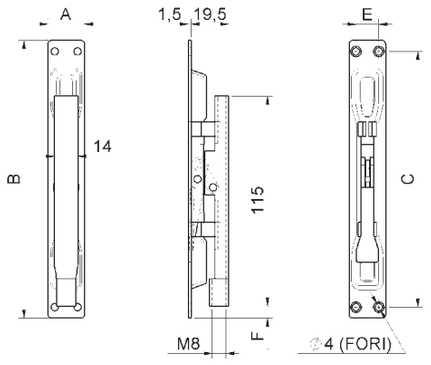

FISSARE

Art. 222

Catenaccio una azione c/leva acciaio
Single action flush- mounted bolt
шпингалет, врезной, односторонний, оцинкованный рычаг



cod.	CodTek	mm.	pz/pcs	A	B	C	E	F	corsa
222.16	ASC022201ZB	16	10	16	147	131	-	6,5	17
222.20	ASC022202ZB	20	10	20	151	141	13	9	17
222.24	ASC022203ZB	24	10	24	160	146	14	13	17

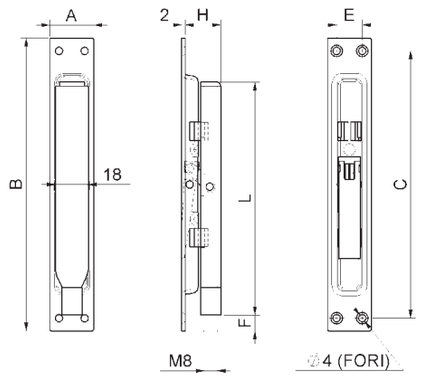

FISSARE

Art. 223

Catenaccio una azione con leva ottone
Flush bolt with brass lever
шпингалет, врезной, односторонний, бронзовый рычаг



cod.	CodTek	mm.	pz/pcs	A	B	C	E	F	H	L	corsa
223.20	ASC022301ZB	20	10	20	160	146	14	9	19,5	126	17
223.24	BSC022302ZB	24	10	24	160	146	14	9	19,5	126	17

Art. 230

Tavellino per sportelli
Flap doors latch
задвижка поворотная



FISSARE

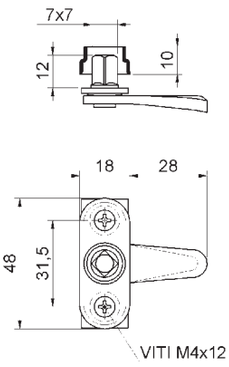

cod.	CodTek	mm.	pz/pcs
230	ASC023001ZB	UNICA	50

Art. 230IX

Tavellino inox per sportelli
Stainless steel latch for flap doors
задвижка поворотная нержавеющая сталь



INOX

FISSARE

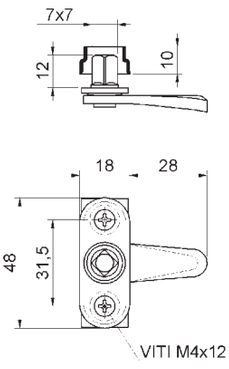

cod.	CodTek	mm.	pz/pcs
230IX	ASC023001IX	UNICA	50

Art. 231

Chiave per tavellino
Key for latch
ключ для задвижки



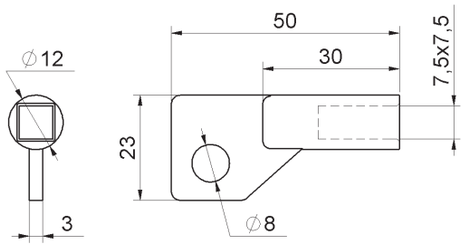

cod.	CodTek	mm.	pz/pcs
231	ASC023101ZB	UNICA	50

Art. 232

Chiavistello a scatto per sportelli
Heavy latch for flap doors
задвижка поворотная, усиленная

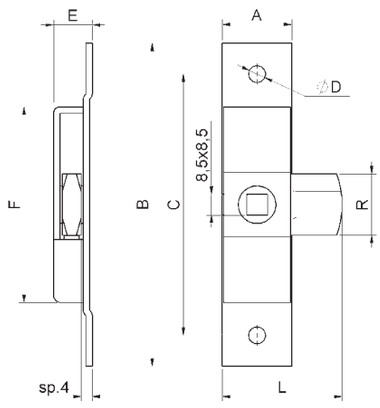

FISSARE



cod.	CodTek	cod.	mm.	pz/pcs	A	B	C	ØD	E	F	L	R
232.P	ASC023201ZB	232.P	PICCOLO	20	18	101	81	Ø5,3	12	64	34	6,5x18
232.G	ASC023202ZB	232:G	GRANDE	20	27	126	102	Ø6,5	15	77	47	7,5x24

Art. 233

Chiave per chiavistello a scatto
Key for latch
ключ для задвижки, усиленной

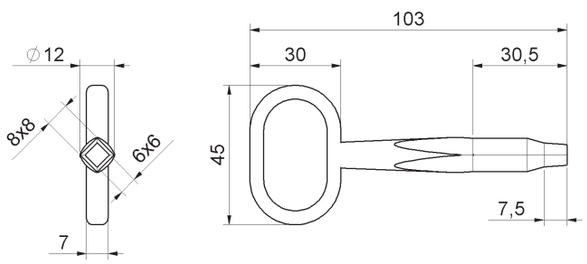



cod.	CodTek	mm.	pz/pcs
233	ASC023301ZB	UNICA	20

Art. 265

Cricchetto medio
Medium catch
защёлка средняя

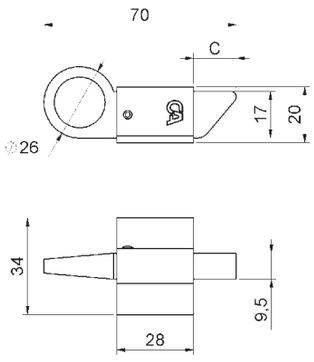

SALDARE



cod.	CodTek	mm.	pz/pcs	C
265	ASC026501GR	MEDIO	20	2 - 16

Art. 265T

Cricchetto medio tropicalizzato
Medium galvanized catch
защёлка средняя, оцинкованная



SALDARE

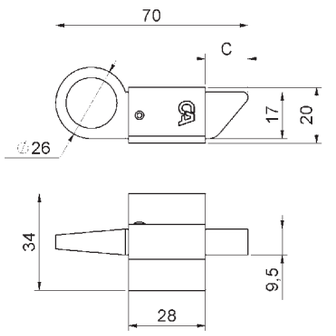

cod.	CodTek	mm.	pz/pcs	C
265T	ASC026501TR	MEDIO	20	2 - 16

Art. 266

Cricchetto gigante
Large catch
защёлка большая



SALDARE

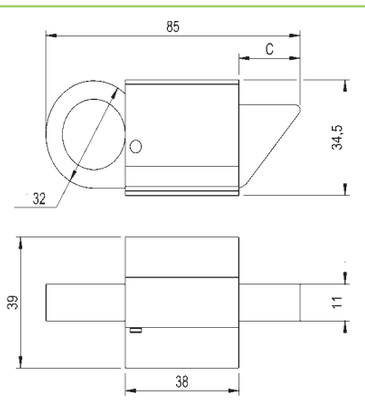

cod.	CodTek	mm.	pz/pcs	C
266	ASC026602LU	GIGANTE	25	0 - 16

Art. 267

Cricchetto medio ottone
Medium brass catch
защёлка средняя, латунная



SALDARE

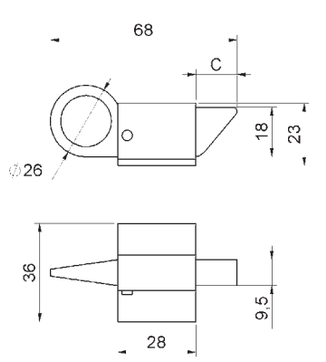

cod.	CodTek	mm.	pz/pcs	C
267	ASC026701ZB	MEDIO	25	0 - 15

Art. 270

Piastrina aperta per cricchetto medio
Medium u-staple catch
планка ответная, средняя

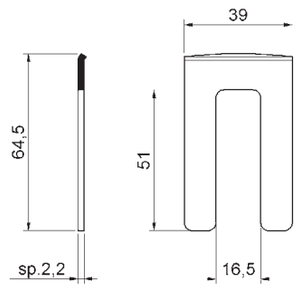

SALDARE



cod.	CodTek	mm.	pz/pcs
270	ASC027001LU	MEDIA	50

Art. 271

Piastrina per cricchetto gigante
Large u-staple catch
планка ответная, большая

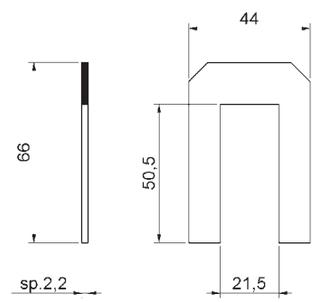

SALDARE



cod.	CodTek	mm.	pz/pcs
271	ASC027101LU	GIGANTE	100

Art. 274

Vite fermavetro
Screws for glass profile
болт для профиля

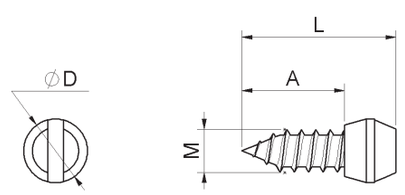



cod.	CodTek	mm.	pz/pcs	A	ØD	L	M
274.10	AAC027401ZB	10	1000	9,5	Ø6	14,5	Ø4,2
274.12	AAC027402ZB	12	1000	13	Ø8	19,5	Ø4,8

Art. 275

Cerniera wasistas
Bottom wasistas hinge
нижняя петля



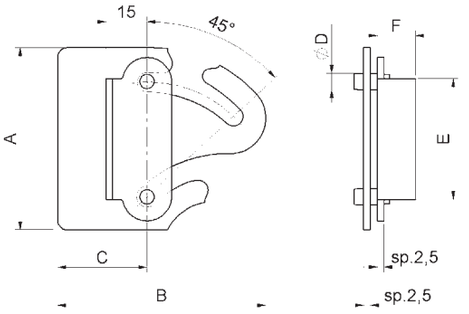

cod.	CodTek	mm.	pz/pcs	A	B	C	ØD	E	F
275.65	ASC027501LU	65	20	66	76	32,5	Ø6	44	13,5
275.85	ASC027502LU	85	20	87	93	37	Ø7	55	11,5

Art. 278

Cerniera wasistas con ala lunga
Bottom wasistas hinge with long wing
нижняя петля с длинным крылом

SALDARE



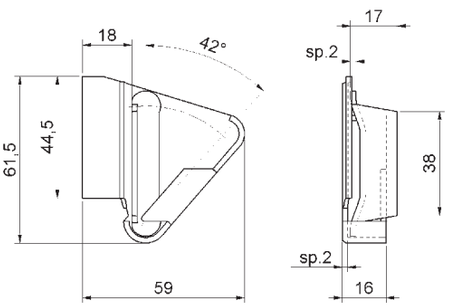

cod.	CodTek	mm.	pz/pcs
278.65	ASC027801LU	65	20

Art. 280

maniglia a blocco
Right/left lever bolt for windows
задвижка оконная, левая, правая

FISSARE



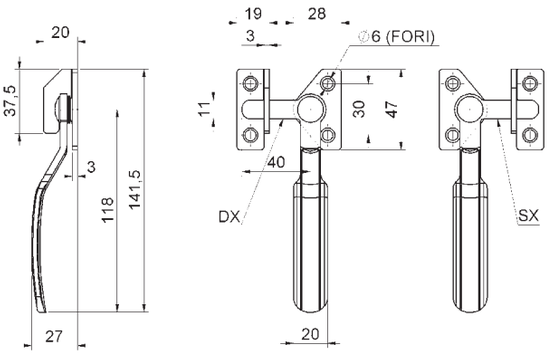

cod.	CodTek	mm.	pz/pcs
280DX	ASC028003ZB	UNICA	12
280SX	ASC028004ZB	UNICA	12

Art. 281

maniglia a blocco ambidestra
Right/left lever bolt for windows
задвижка оконная, универсальная

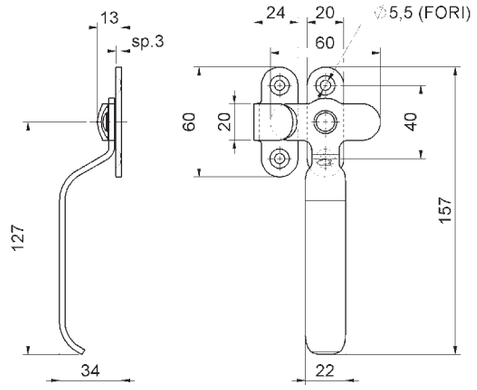

FISSARE



cod.	CodTek	mm.	pz/pcs
281	ASC028101ZB	AMBIDX	12

Art. 337

Maniglia da incasso a fissare
Flush-mounted handle
ручка утопленная

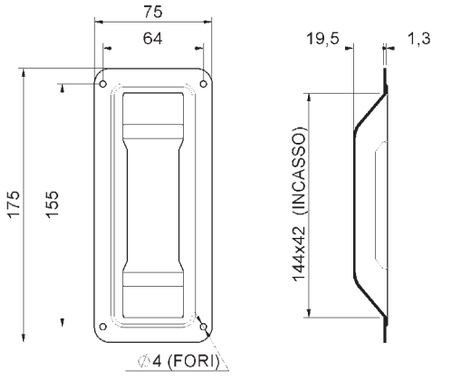

FISSARE



cod.	CodTek	mm.	pz/pcs
337	ASC033701ZB	UNCA	30

Art. 350

Serratura a gancio con contropiastra e cilindro
Sliding gates hook-lock with counter-plate with cylinder
замок для откатных ворот с цилиндром 60мм и ответной планкой

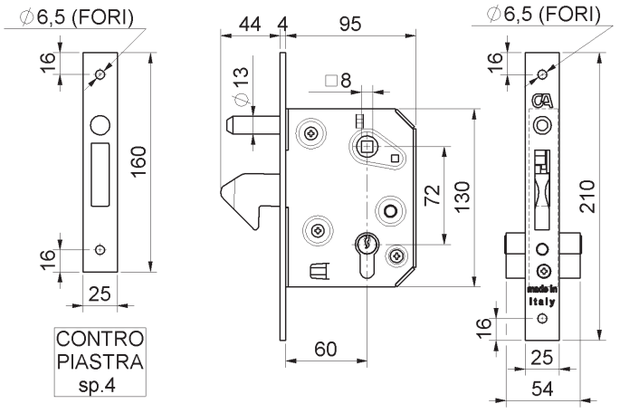

FISSARE



cod.	CodTek	mm.	pz/pcs
350.60	ASC035001ZB	60	1

Art. 351

Serratura a gancio con contropiastra senza cilindro
Sliding gates hook-lock with counter-plate without cylinder
замок для откатных ворот с ответной планкой

FISSARE



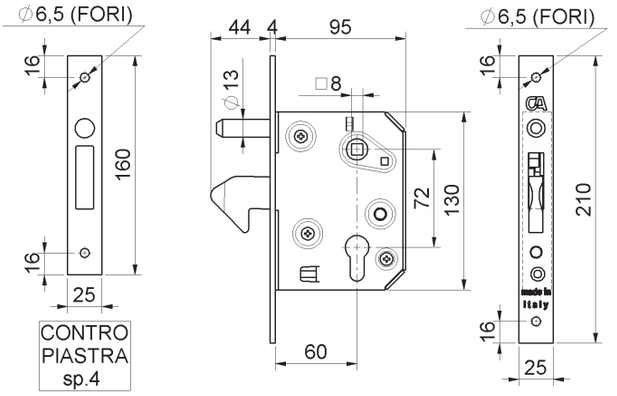

cod.	CodTek	mm.	pz/pcs
351.60	ASC035101ZB	60	1

Art. 1350

Serratura a gancio RETRAIBILE con cilindro
Sliding gates-lock w/hidden-hook w/cylinder
замок для откатных ворот с УБИРАЮЩИМСЯ цилиндром 60мм

FISSARE

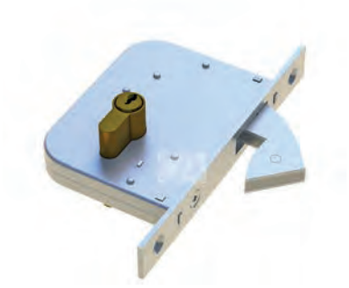

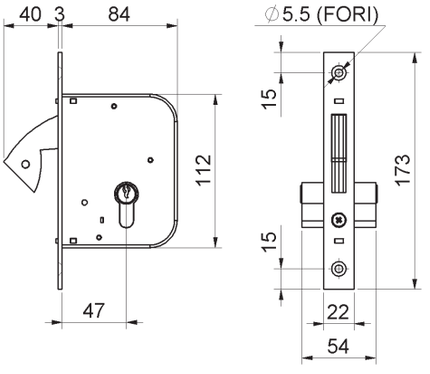

cod.	CodTek	mm.	pz/pcs
1350.60	-	60	1

Art. 353

Serratura a gancio con contropiastra e cilindro
Sliding gates hook-lock with counter-plate with cylinder
замок для откатных ворот с цилиндром и ответной планкой

FISSARE



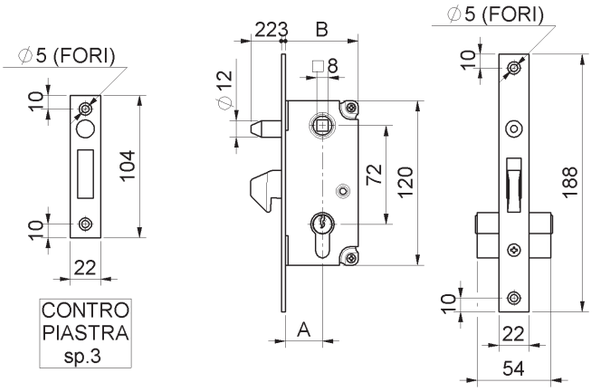

cod.	CodTek	mm.	pz/pcs	A	B
353.30	ASC035301ZB	30	5	27	53
353.40	ASC035302ZB	40	5	37	63

Art. 350PST

Incontro per serratura a gancio
End stop for hook-look
Концевой для замок

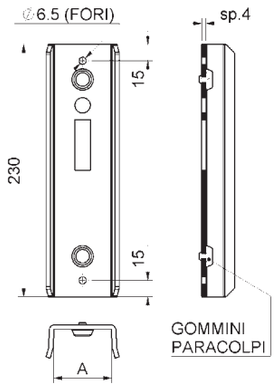

FISSARE



cod.	CodTek	mm.	pz/pcs	A
350PST.40	-	TUB. 40	-	43
350PST.50	-	TUB. 50	-	53
350PST.60	-	TUB. 60	-	63
350PST.80	-	TUB. 80	-	83

Art. 354

Scatola copriserratura
Lock cover box
кожух для замка оцинкованный

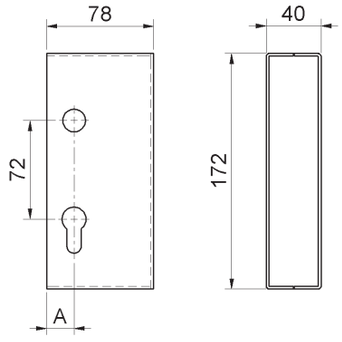

SALDARE



cod.	CodTek	mm.	pz/pcs	A
354.40	ASC035401GR	40	6	20
354.50	ASC035402GR	50	6	10

Art. 354Z

Scatola copriserratura zincata
Galvanized Lock cover box
кожух для замка оцинкованный

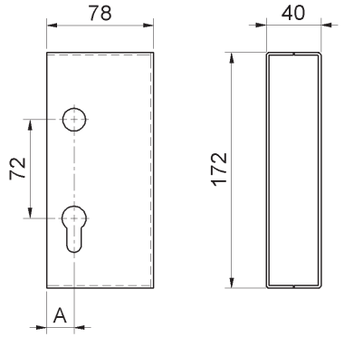

SALDARE



cod.	CodTek	mm.	pz/pcs	A
354Z.40	ASC035401ZB	40	6	20
354Z.50	ASC035402ZB	50	6	10

Art. 355

Maniglia con vite in testa verniciata
Painted handle with screw
ручка чёрная



FISSARE

REGOLABILE

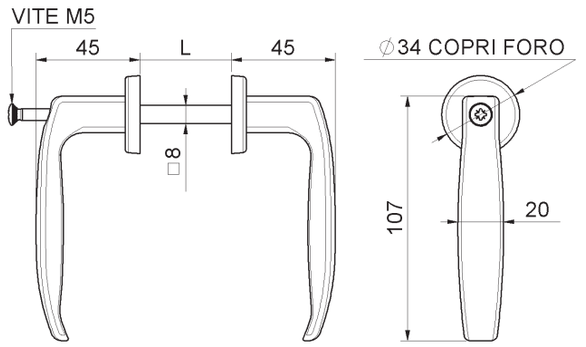

cod.	CodTek	mm.	pz/pcs	L
355.25/35	ASC035504VN	25-35	20	25-35
355.40/50	ASC035505VN	40-50	20	40-50
355.50/60	ASC035506VN	50-60	20	50-60

Art. 356

Maniglia per persiana in nylon
Nylon black handle for shutter
ручка чёрная



FISSARE

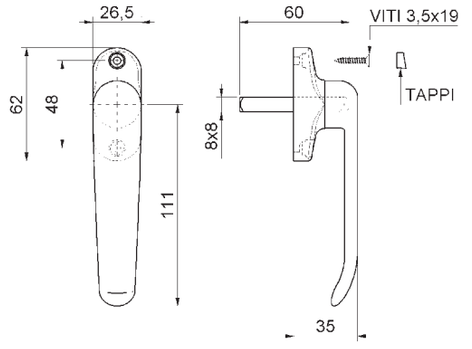

cod.	CodTek	mm.	pz/pcs
356	ASC035601NY	UNICA	10

Art. 357

Maniglia con grano regolabile verniciata
Painted handle with adjustable pin
ручка чёрная



FISSARE

REGOLABILE

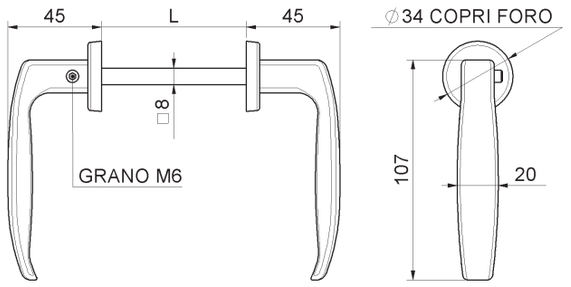

cod.	CodTek	mm.	pz/pcs	L
357	ASC035702VN	UNICA	20	64-77

Art. 358

Maniglia per montante in nylon
Nylon black handle
ручка чёрная

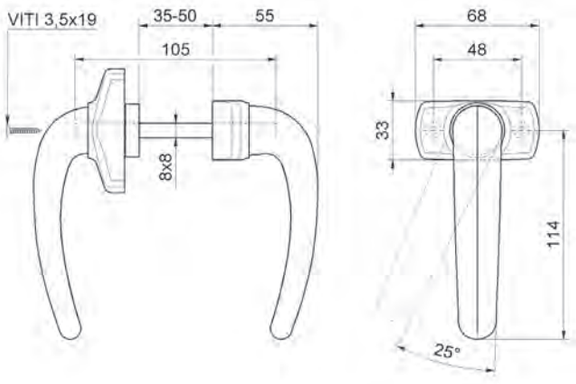

FISSARE



cod.	CodTek	mm.	pz/pcs
358	ASC035801NY	UNICA	8

Art. 359

Maniglia per fascia in nylon
Nylon black handle for side door
ручка чёрная

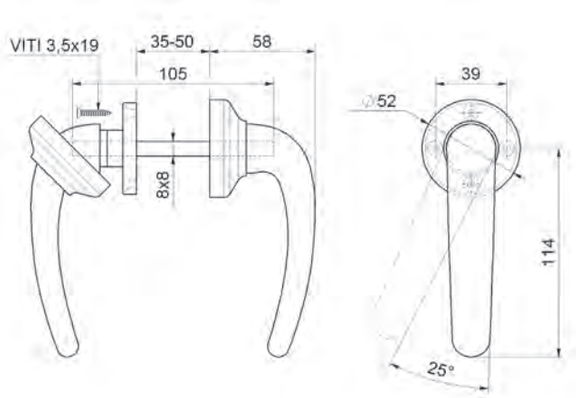

FISSARE



cod.	CodTek	mm.	pz/pcs
359	ASC035901NY	UNICA	8

Art. 360

Maniglione diritto verniciato
Painted straight handle for gates
ручка, прямая, окрашенная, для ворот

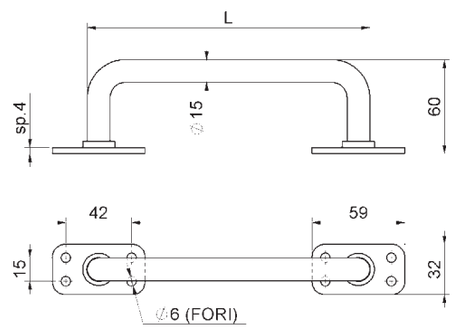

FISSARE



cod.	CodTek	mm.	pz/pcs	L
360.180	ASC036001VN	180	10	180
360.230	ASC036002VN	230	10	230

Art. 361

Maniglione curvato verniciato
Paintes folded handle for gates
ручка, изогнутая, окрашенная, для ворот



FISSARE

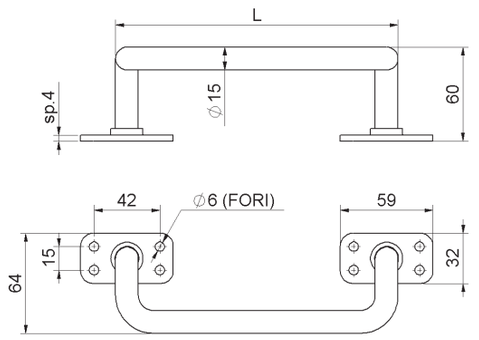

cod.	CodTek	mm.	pz/pcs	L
361.180	ASC036101VN	180	10	180
361.230	ASC036102VN	230	10	230

Art. 363

Maniglione tubolare diritto verniciato
Painted straight tubular handle for gates
ручка, прямая, окрашенная, для ворот



FISSARE

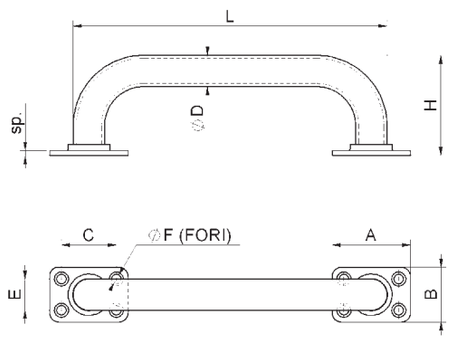

cod.	CodTek	mm.	pz/pcs	A	B	C	E	ØD	ØF	H	L	sp
363.180	ASC036301VN	180	10	50	35	35	20	Ø20	Ø6	64	200	3
363.280	ASC036302VN	280	10	65	46	47	28	Ø28	Ø7	80	308	4

Art. 364

Maniglione tubolare diritto c/boccole a fissare
Painted straight tubular handle for gates with bush, screw fix
ручка, прямая, окрашенная, для ворот, скрытое крепление



FISSARE

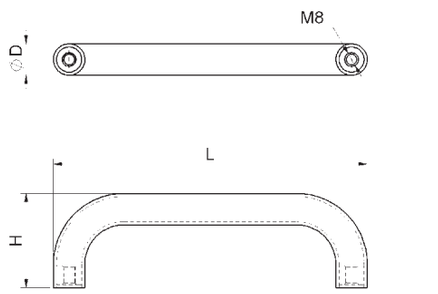

cod.	CodTek	mm.	pz/pcs	ØD	H	L
364.180	ASC036401VN	180	10	Ø20	60	200
364.280	ASC036402VN	280	10	Ø28	74	308

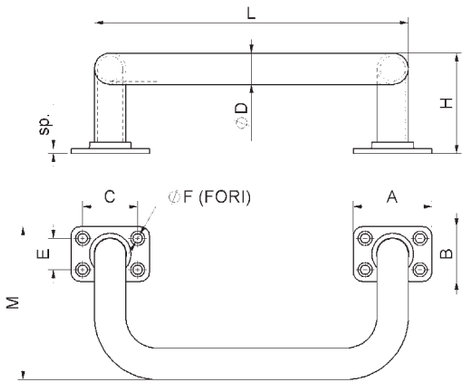

FISSARE

Art. 365

Maniglione tubolare curvato verniciato
Painted folded tubular handle for gates
ручка, изогнутая, окрашенная, для ворот



cod.	CodTek	mm.	pz/pcs	A	B	C	ØD	E	ØF	H	L	M	sp
365.180	ASC036501VN	180	10	50	35	35	Ø20	20	Ø6	64	200	98	3
365.280	ASC036502VN	280	10	65	46	47	Ø28	28	Ø7	80	308	144	4

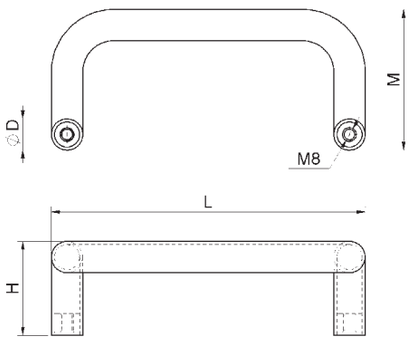

FISSARE

Art. 366

Manigliore tubolare curvato c/boccole a fissare
Painted folded tubular handle for gates with bush screw fix
ручка, изогнутая, окрашенная, для ворот, скрытое крепление



cod.	CodTek	mm.	pz/pcs	ØD	H	L	M
366.180	ASC036601VN	180	10	Ø20	60	200	90
366.280	ASC036602VN	280	10	Ø28	74	308	135

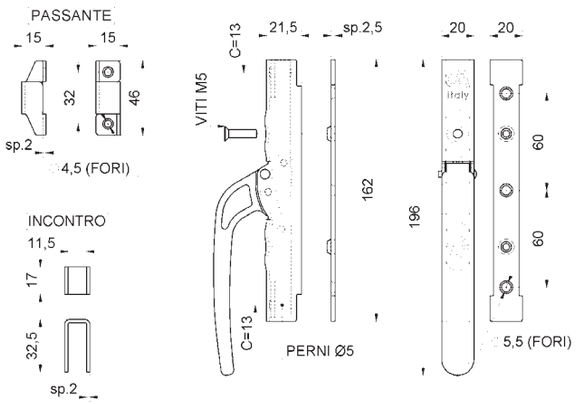

FISSARE

Art. 385

Cariglione per asta 10x10 verniciato
Painted closing lever bolt system
ручка-задвижка двусторонняя, окрашенная



cod.	CodTek	mm.	pz/pcs	incontro	passante	vite	asta (art.393)
385	ASC038501VN	UNICA	6	2 pz	4 pz	2 pz	10x10

Art. 390

Cariglione per asta 14x14 senza cilindro
Galvanized closing lever bolt system
ручка задвижка двусторонняя, оцинкованная



FISSARE

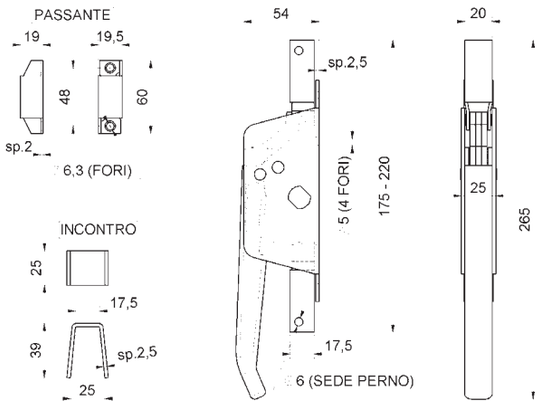

cod.	CodTek	mm.	pz/pcs	asta (art.394)	perno	passante	incontro
390	ASC039001ZB	UNICA	5	14x14	2 pz	4 pz	1 pz

Art. 391

Cariglione per asta 14x14 con cilindro
Galvanized closing lever bolt system with cylinder
ручка задвижка двусторонняя, оцинкованная, с цилиндром



FISSARE

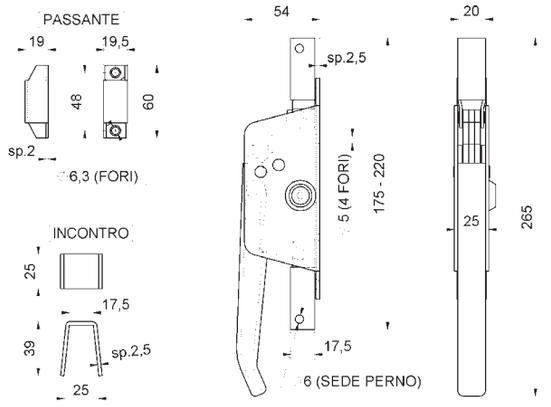

cod.	CodTek	mm.	pz/pcs	asta (art.394)	perno	passante	incontro
391	ASC039101ZB	UNICA	5	14x14	2 pz	4 pz	1 pz

Art. 393

Asta 10x10 x art.385
Lever bolt rod 10X10 x art.385
ригель для ручки-задвижки 10x10 x art.385



FISSARE

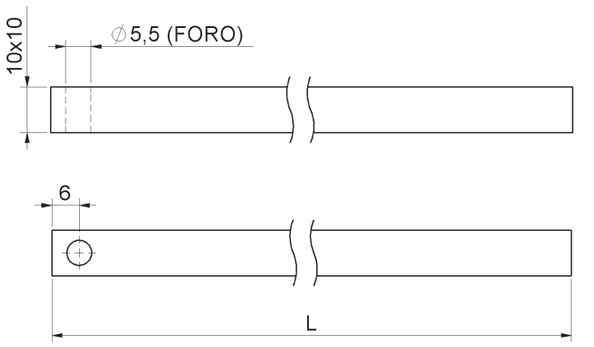

cod.	CodTek	m.	pz/pcs	L	cariglione
393.10x1,5	AAC039301ZB	1,5	1	1500	art. 385
393.10x2	AAC039302ZB	2	1	2000	art. 385

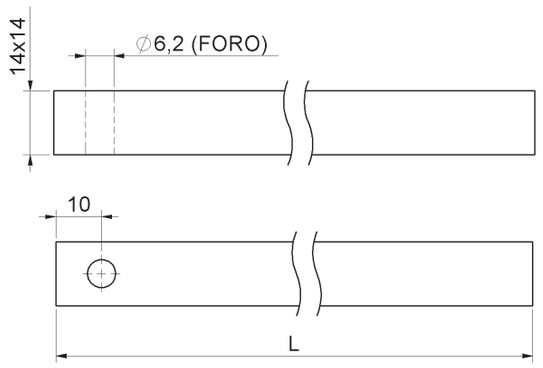

FISSARE

Art. 394

Asta 14x14 x art.390-391
Lever bolt rod 14X14 x art.390-391
ригель для ручки-задвижки 14x14 x art.390-391



cod.	CodTek	m.	pz/pcs	L	cariglione
394.14x1,5	AAC039401ZB	1,5	1	1500	art. 390, 391
394.14x2	AAC039402ZB	2	1	2000	art. 390, 391

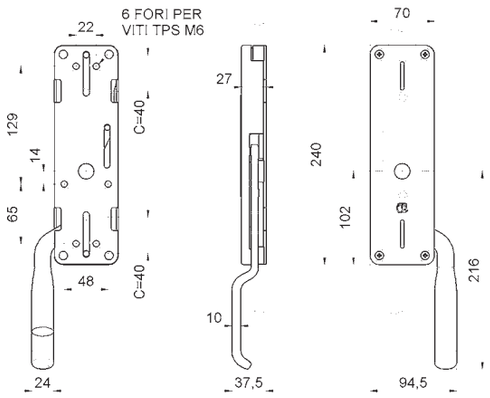

FISSARE

Art. 5000

Cariglione grande
Closing lever bolt system lock
замок-задвижка двусторонний, левыйправый



cod.	CodTek	mm.	pz/pcs	asta
5000.DX	ASC500001ZB	DX	2	10x30
5000.SX	ASC500002ZB	SX	2	10x30

LEGENDA SIMBOLI
Symbol description


SALDARE

COMPONENTE DA SALDARE_*COMPONENTS REQUIRING WELDING*

- Realizzare una saldatura di dimensioni adatte a supportare le forze in gioco e con materiale d'apporto idoneo.
- Rinforzare adeguatamente le zone d'attacco all'anta e/o alla struttura / telaio.
- *The weld must be adequately sized to support the applied forces and with suitable electrode material.*
- *Adequately strengthen the areas anchoring the door and/or structure / frame.*


FISSARE

COMPONENTE DA FISSARE_*COMPONENTS REQUIRING SCREW MOUNTING*

- Fissare con tasselli / bulloni di dimensioni adatte a supportare le forze in gioco.
- Rinforzare adeguatamente le zone d'attacco all'anta e/o alla struttura / telaio.
- *Mount with adequately sized expansion bolts capable of sustaining the applied forces.*
- *Adequately strengthen the areas anchoring the door and/or structure / frame.*


REGOLABILE

COMPONENTE REGOLABILE_*ADJUSTABLE COMPONENT*

- Regolazione effettuabile ad accessorio montato.
- *The accessory can be adjusted after installation.*

SICURITY

SICUREZZA

Accessori Hardware
Hardware Accessories



Art. 330

copripilastro quadro in plastica
Square post cap
колпак на столб квадратный

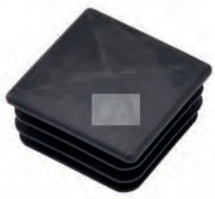

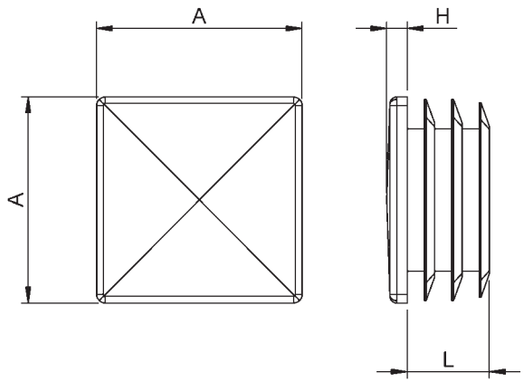

cod.	CodTek	mm.	pz/pcs	A	H	L	sp. Tubo
330.12	AAC033002PL	12	200	12x12	4	12	1 ÷ 2
330.15	AAC033003PL	15	200	15x15	3	14	1 ÷ 2
330.16	AAC033004PL	16	200	16x16	5	11,5	1 ÷ 2,5
330.20	AAC033005PL	20	200	20x20	5	11,5	1 ÷ 3
330.25	AAC033006PL	25	100	25x25	5	11,5	1 ÷ 3
330.30	AAC033007PL	30	100	30x30	5	11,5	1 ÷ 3
330.35	AAC033008PL	35	100	35x35	5	14,5	1 ÷ 3
330.40	AAC033009PL	40	100	40x40	5	14,5	1 ÷ 3
330.45	-	45	50	45x45	5	14,5	1 ÷ 3
330.50	AAC033010PL	50	50	50x50	5	14,5	1 ÷ 2,5
330.60	AAC033011PL	60	50	60x60	5	24	1,5 ÷ 3,5
330.80	AAC033012PL	80	25	80x80	6	21	1,5 ÷ 4
330.100	AAC033013PL	100	25	100x100	7	24	1 ÷ 4

Art. 331

copripilastro tondo in plastica
Round post cap
колпак на столб круглый



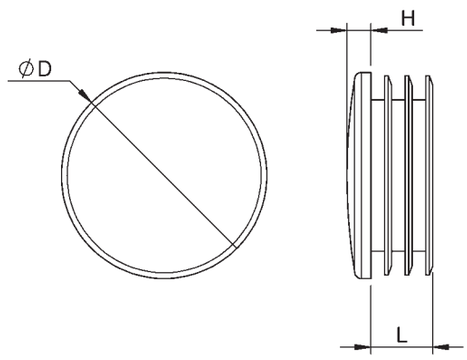

cod.	CodTek	Ø	Ø"	pz/pcs	ØD	H	L	sp. Tubo
331.10	AAC033101PL	10	25/64	200	Ø10	2	8,5	1 ÷ 1,5
331.15	AAC033102PL	15	19/32	200	Ø15	3	11,5	1 ÷ 2
331.16	AAC033103PL	16	5/8	200	Ø16	5	10,5	1 ÷ 2
331.20	AAC033104PL	20	25/32	200	Ø20	5	11	1 ÷ 2,5
331.25	AAC033105PL	25	63/64	100	Ø25	5	11	1 ÷ 2,5
331.30	AAC033106PL	30	1"3/16	100	Ø30	5	11	1 ÷ 2,5
331.32	AAC033107PL	32	1"17/64	100	Ø32	5	11	1 ÷ 2,5
331.35	AAC033108PL	35	1"3/8	100	Ø35	5	11,5	1 ÷ 3
331.40	AAC033109PL	40	1"37/64	100	Ø40	5	11,5	1 ÷ 3
331.42	AAC033115PL	42	1"21/32	100	Ø42	5	11,5	1 ÷ 2,5
331.45	AAC033110PL	45	1"49/64	100	Ø45	5	11,5	1 ÷ 3
331.48	AAC033116PL	48	1"57/64	100	Ø48	5	12	1,2 ÷ 3
331.50	AAC033111PL	50	1"31/32	50	Ø50	5	14,5	1 ÷ 2,5
331.60	AAC033112PL	60	2"23/64	50	Ø60	5	14,5	1,5 ÷ 3
331.80	AAC033113PL	80	3"5/32	50	Ø80	5	21,5	1 ÷ 3
331.100	AAC033114PL	100	3"15/16	25	Ø100	6	28,5	2 ÷ 4,5

Art. 332

copripilastro rettangolare in plastica
Rectangular post cap
колпак на столб прямоугольный

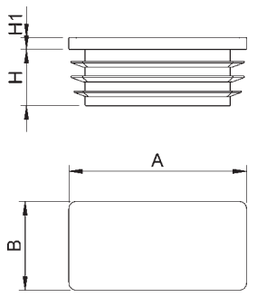



cod.	CodTek	mm.	pz/pcs	A	B	H1	H	sp. Tubo
332.30x15	AAC033201PL	30x15	200	30	15	5	11,5	1 ÷ 2,5
332.30x20	AAC033202PL	30x20	200	30	20	5	11,5	1 ÷ 3
332.40x20	AAC033203PL	40x20	200	40	20	5	12	1 ÷ 2,5
332.80x20	AAC033204PL	80x20	100	80	20	5	18	1,5 ÷ 2
332.40x25	AAC033205PL	40x25	100	40	25	5	11,5	1 ÷ 3
332.50x25	AAC033206PL	50x25	100	50	25	5	14,5	1 ÷ 3
332.40x30	AAC033207PL	40x30	100	40	30	5	12	1 ÷ 3
332.50x30	AAC033208PL	50x30	50	50	30	5	13,5	1 ÷ 3
332.60x30	AAC033209PL	60x30	50	60	30	5	15	1 ÷ 2,5
332.100x30	AAC033210PL	100x30	50	100	30	5	15	1,5 ÷ 3,5

Art. 333

Copripilastro quadro piano
Square post cap
колпак на столб квадратный ровный

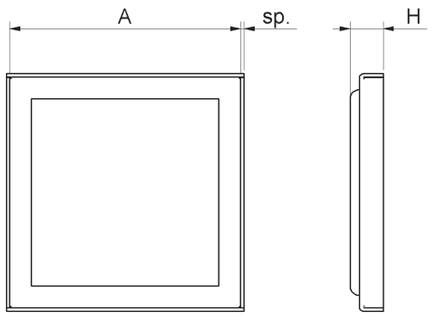

SALDARE



cod.	CodTek	mm.	pz/pcs	A	H	sp
333.80	AAC033306GR	80	50	81x81	15	1,5
333.100	AAC033307GR	100	40	101x101	15	1,5
333.120	AAC033308GR	120	50	121x121	15	1,5
333.150	AAC033309GR	150	50	151x151	15	1,5

Art. 333Z

Copripilastro quadro piano zincato
Square galvanized post cap
колпак на столб квадратный ровный

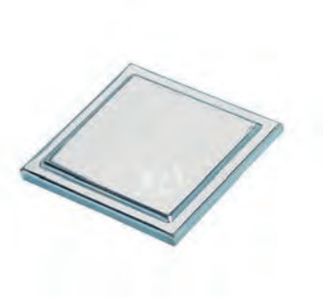

SALDARE

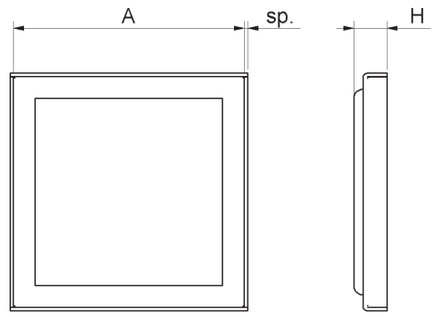

cod.	CodTek	mm.	pz/pcs	A	H	sp
333Z.80	AAC033306ZB	80	50	81x81	15	1,5
333Z.100	AAC033307ZB	100	40	101x101	15	1,5
333Z.120	AAC033308ZB	120	50	121x121	15	1,5
333Z.150	AAC033309ZB	150	50	151x151	15	1,5

Art. 338

Copripilastro quadro senza bordo
Square post cap
колпак на столб квадратный без борта



SALDARE

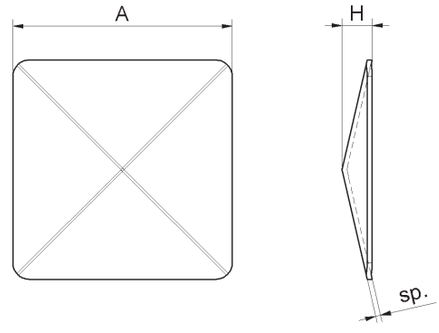

cod.	CodTek	mm.	pz/pcs	A	H	sp
338.40	AAC033803GR	40	100	40x40	6	2
338.50	AAC033804GR	50	100	50x50	8	2
338.60	AAC033805GR	60	80	60x60	9	2
338.80	AAC033806GR	80	50	80x80	11	2
338.100	AAC033807GR	100	40	100x100	15	2
338.120	AAC033808GR	120	50	120x120	17	2
338.150	AAC033809GR	150	30	150x150	21	2

Art. 339

Copripilastro quadro sagomato
Shaped post cap
колпак на столб, фигурный

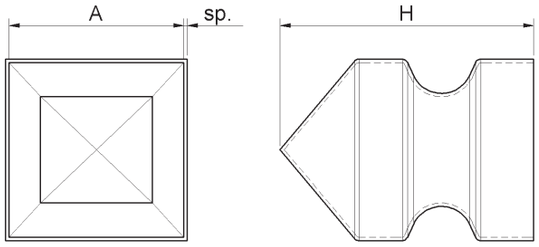

SALDARE



cod.	CodTek	mm.	pz/pcs	A	H	sp
339.50	AAC033901GR	50	10	52x52	71	1,5
339.60	AAC033902GR	60	10	62x62	85	1,5
339.70	AAC033903GR	70	10	72x72	97	1,5
339.80	AAC033904GR	80	10	82x82	120	1,5
339.100	AAC033905GR	100	8	102x102	148	2
339.120	AAC033906GR	120	6	122x122	166	2
339.150	AAC033907GR	150	4	152x152	195	2,2

Art. 340

Copripilastro quadro
Square post cap
колпак на столб квадратный

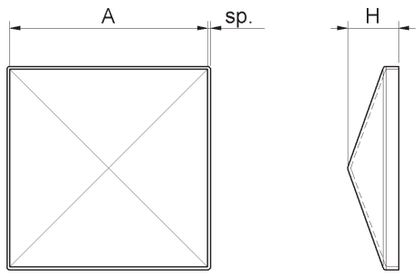

SALDARE

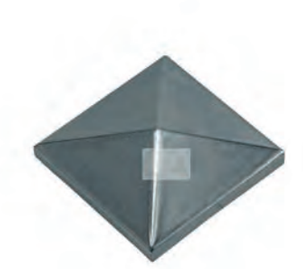

cod.	CodTek	mm.	pz/pcs	A	H	sp
340.20	AAC034001GR	20	100	21x21	13	1,5
340.30	AAC034002GR	30	100	31x31	13	1,5
340.40	AAC034003GR	40	100	41x41	15	1,5
340.50	AAC034004GR	50	100	51x51	17	1,5
340.60	AAC034005GR	60	80	61x61	20	1,5
340.80	AAC034006GR	80	50	81x81	22	1,5
340.100	AAC034007GR	100	40	101x101	26	1,5
340.120	AAC034008GR	120	50	121x121	29	1,5
340.150	AAC034009GR	150	30	151x151	35	1,5
340.200	AAC034011GR	200	20	201x201	40	1,8

Art. 340IX

Copripilastro quadro inox
Stainless steel square post cap
колпак на столб квадратный, нержавеющая сталь

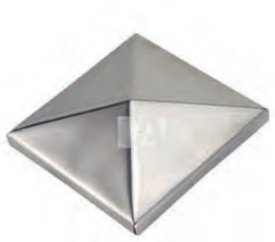

INOX

FISSARE

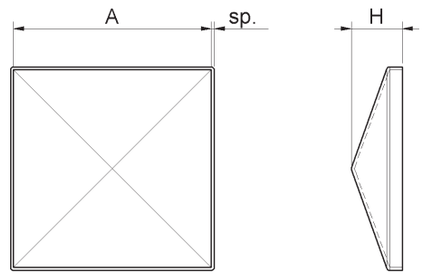

cod.	CodTek	mm.	pz/pcs	A	H	sp
340IX.30	AAC034002IX	30	50	31x31	13	1,5
340IX.40	AAC034003IX	40	50	41x41	15	1,5
340IX.50	AAC034004IX	50	50	51x51	17	1,5
340IX.60	AAC034005IX	60	80	61x61	20	1,5
340IX.80	AAC034006IX	80	50	81x81	22	1,5
340IX.100	AAC034007IX	100	40	101x101	26	1,5
340IX.120	AAC034008IX	120	50	121x121	29	1,5
340IX.150	AAC034009IX	150	30	151x151	35	1,5

Art. 340Z

Copripilastro quadro zincato
Square galvanized post cap
колпак на столб квадратный

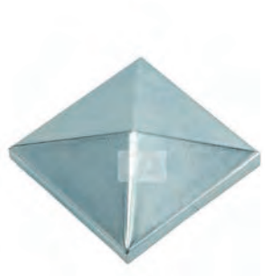

SALDARE

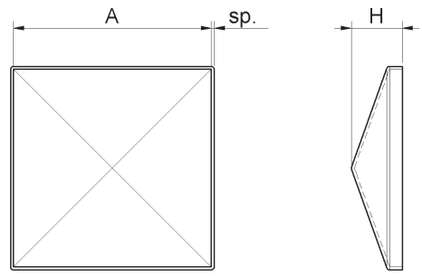

cod.	CodTek	mm.	pz/pcs	A	H	sp
340Z.20	AAC034001ZB	20	100	21x21	13	1,5
340Z.30	AAC034002ZB	30	100	31x31	13	1,5
340Z.40	AAC034003ZB	40	100	41x41	15	1,5
340Z.50	AAC034004ZB	50	100	51x51	17	1,5
340Z.60	AAC034005ZB	60	80	61x61	20	1,5
340Z.80	AAC034006ZB	80	50	81x81	22	1,5
340Z.100	AAC034007ZB	100	40	101x101	26	1,5
340Z.120	AAC034008ZB	120	50	121x121	29	1,5
340Z.150	AAC034009ZB	150	30	151x151	35	1,5
340Z.200	AAC034011ZB	200	20	201x201	40	1,8

Art. 341

Copripilastro tondo
Round post cap
колпак на столб круглый

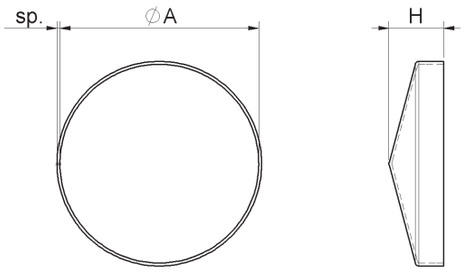

SALDARE



cod.	CodTek	Ø	Ø"	pz/pcs	A	H	sp
341.30	AAC034101GR	30	1"3/16	100	Ø31	19	1,5
341.33	AAC034102GR	33	1"19/64	100	Ø34	19	1,5
341.42	AAC034103GR	42	1"21/32	100	Ø43	22	1,5
341.48	AAC034104GR	48	1"57/64	100	Ø49	26	1,5
341.60	AAC034105GR	60	2"23/64	70	Ø61	26	1,5
341.76	AAC034106GR	76	2"63/64	50	Ø77	36	1,5
341.90	AAC034107GR	90	3"35/64	40	Ø90	27	1,5
341.101	AAC034108GR	101	3"31/32	36	Ø102	28	1,5
341.114	AAC034109GR	114	4"31/64	32	Ø115	37	1,5

Art. 341Z

Copripilastro tondo zincato
Round galvanized post cap
колпак на столб круглый

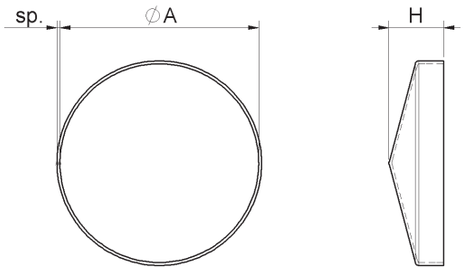

SALDARE

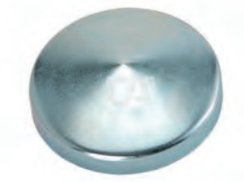

cod.	CodTek	Ø	Ø"	pz/pcs	A	H	sp
341Z.30	AAC034101ZB	30	1"3/16	100	Ø31	19	1,5
341Z.33	AAC034102ZB	33	1"19/64	100	Ø34	19	1,5
341Z.42	AAC034103ZB	42	1"21/32	100	Ø43	22	1,5
341Z.48	AAC034104ZB	48	1"57/64	100	Ø49	26	1,5
341Z.60	AAC034105ZB	60	2"23/64	70	Ø61	26	1,5
341Z.76	AAC034106ZB	76	2"63/64	50	Ø77	36	1,5
341Z.90	AAC034107ZB	90	3"35/64	40	Ø90	27	1,5
341Z.101	AAC034108ZB	101	3"31/32	36	Ø102	28	1,5
341Z.114	AAC034109ZB	114	4"31/64	32	Ø115	37	1,5

Art. 342

Copripilastro rettangolare
Rectangular post cap
колпак на столб прямоугольный



SALDARE

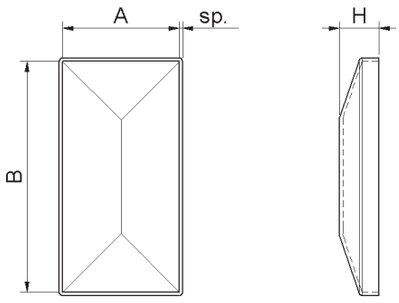

cod.	CodTek	mm.	pz/pcs	A	B	H	sp
342.20x30	AAC034201GR	20x30	100	21	31	12	1,5
342.20x40	AAC034202GR	20x40	100	21	41	12	1,5
342.30x50	AAC034203GR	30x50	100	31	51	14	1,5
342.30x60	AAC034204GR	30x60	100	31	61	14	1,5
342.40x60	AAC034205GR	40x60	100	41	61	16	1,5
342.40x80	AAC034206GR	40x80	100	41	81	16	1,5
342.50x100	AAC034207GR	50x100	60	51	101	18	1,5

Art. 342Z

Copripilastro rettangolare zincato
Rectangular galvanized post cap
колпак на столб прямоугольный

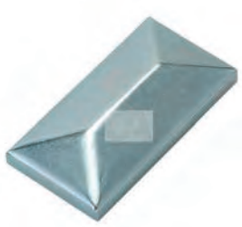

SALDARE

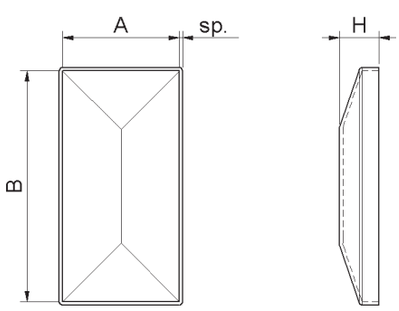

cod.	CodTek	mm.	pz/pcs	A	B	H	sp
342Z.20x30	AAC034201ZB	20x30	100	21	31	12	1,5
342Z.20x40	AAC034202ZB	20x40	100	21	41	12	1,5
342Z.30x50	AAC034203ZB	30x50	100	31	51	14	1,5
342Z.30x60	AAC034204ZB	30x60	100	31	61	14	1,5
342Z.40x60	AAC034205ZB	40x60	100	41	61	16	1,5
342Z.40x80	AAC034206ZB	40x80	100	41	81	16	1,5
342Z.50x100	AAC034207ZB	50x100	60	51	101	18	1,5

Art. 500

Fermapersiana omino
Window shutter-latch without stop
защёлка для ставень

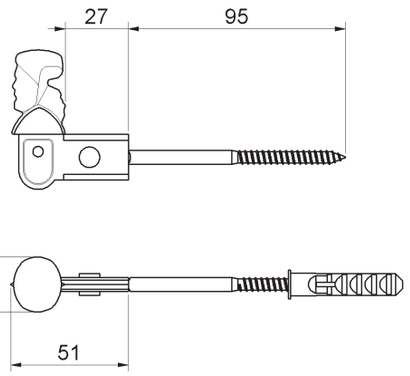

FISSARE



cod.	CodTek	versione	pz/pcs	finitura
500.N	AAC050001VN	NERO	25	verniciato nero

Art. 501

Fermapersiana omino con fermo
Window shutter-latch adjustable stop
защёлка для ставень с упором

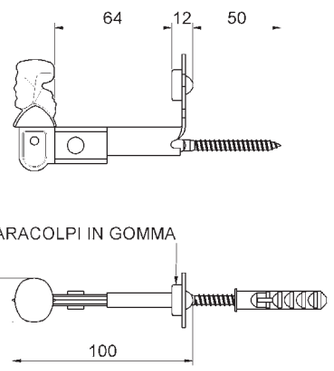

FISSARE



cod.	CodTek	versione	pz/pcs	finitura
501.N	AAC050101VN	NERO	25	verniciato nero

Art. 502

Fermapersiana omino con fermo regolabile
Window shutter-latch with adjustable stop
защёлка для ставень с регулируемым упором

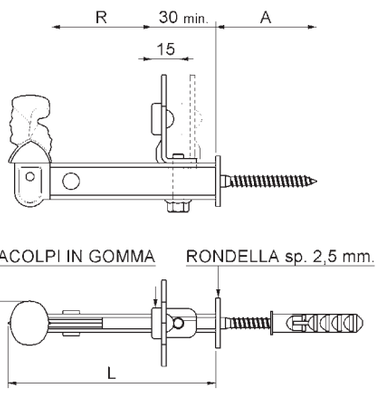

FISSARE

REGOLABILE



cod.	CodTek	versione	pz/pcs	A	L	R	anta	finitura
502.N	AAC050201VN	NERO	40	55	115	25 - 60	singola	verniciato nero
502.DAN	AAC050202VN	DOPPIA ANTA NERO	25	65	185	25 - 130	doppia	verniciato nero

Art. 503

Fermapersiana tipo zanca con fermo
Window shutter-latch with fixed stop
защёлка для ставень



FISSARE

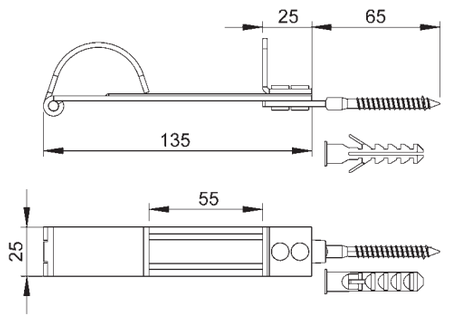

cod.	CodTek	versione	pz/pcs	finitura
503.N	AAC050301VN	NERO	25	verniciato nero

Art. 504

Fermapersiana tipo molla con fermo
Window shutter-latch spring type with fixed stop
защёлка для ставень



FISSARE

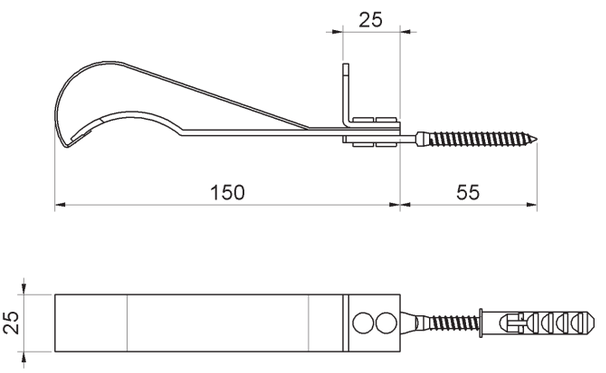

cod.	CodTek	versione	pz/pcs	anta	finitura
504.N	AAC050401VN	NERO	25	singola	verniciato nero

Art. 505

Fermapersiana regolabile a pendolo
Window shutter-latch with adjustable stop
защёлка для ставень с регулируемым упором



FISSARE

REGOLABILE

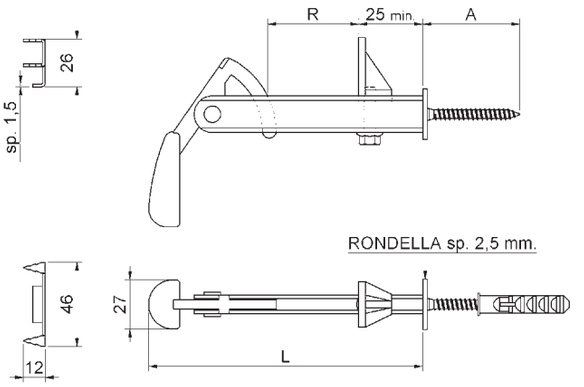

cod.	CodTek	versione	pz/pcs	A	L	R	anta	finitura
505.N	AAC050501VN	NERO	40	55	150	0 - 60	singola	verniciato nero
505.DAN	AAC050502VN	DOPPIA ANTA NERO	25	65	215	0 - 125	doppia	verniciato nero

Art. 507

Fermapersiana regolabile stilizzato con fermo reversibile
Reversible window shutter-latch with adjustable stop
защёлка для ставень с регулируемым упором, реверсивная

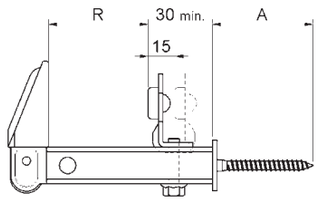

PARACOLPI IN GOMMA RONDELLA sp. 2,5 mm.

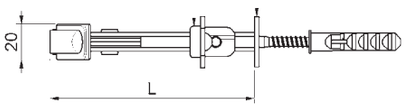

FISSARE

REGOLABILE



cod.	CodTek	versione	pz/pcs	A	L	R	anta	finitura
507.N	AAC050701VN	NERO	50	55	110	25 - 60	singola	verniciato nero
507.DAN	AAC050702VN	DOPPIA ANTA NERO	25	65	180	25 - 130	doppia	verniciato nero

Art. 508

Fermapersiana autobloccante
Shutter-latch self-locking
защёлка для дверей

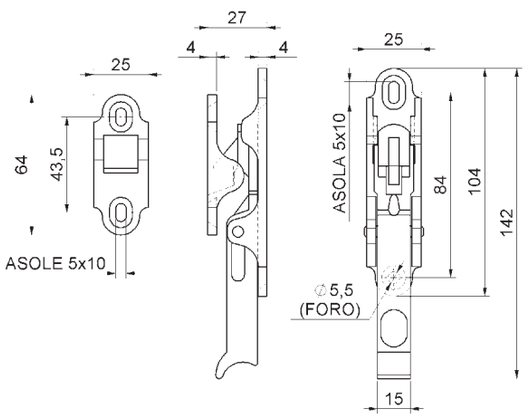

FISSARE



cod.	CodTek	versione	pz/pcs	finitura
508.N	AAC050801VN	NERO	25	verniciato nero

Art. 509

Distanziale per Fermapersiana art.508
Shutter-latch spacer art.508
пластина для защёлки 508

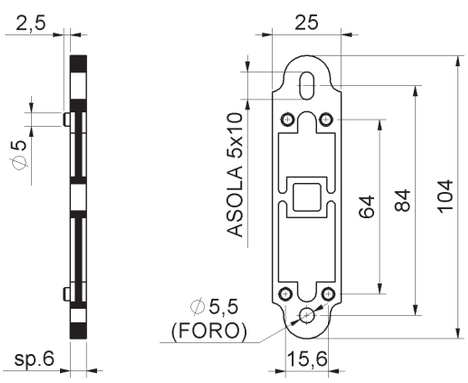

FISSARE

REGOLABILE



cod.	CodTek	versione	pz/pcs
509.N	AAC050901VN	NERO	25

Art. 510

Fermapersiana automatica in plastica
Automatic nylon window shutter-latch
защёлка для ставень, автоматическая



FISSARE
REGOLABILE

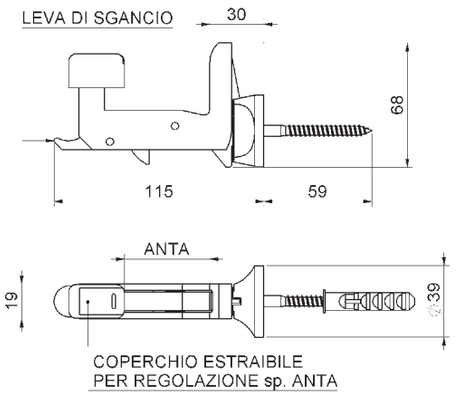

cod.	CodTek	versione	pz/pcs	anta
510	AAC051001	NERO	50	40, 45, 50, 55

Art. 511

Fermapersiana a cannocchiale doppia registrazione
Adjustable window shutter-latch with adjustable stop
защёлка для ставень, регулируемая, с регулируемым упором



FISSARE
REGOLABILE

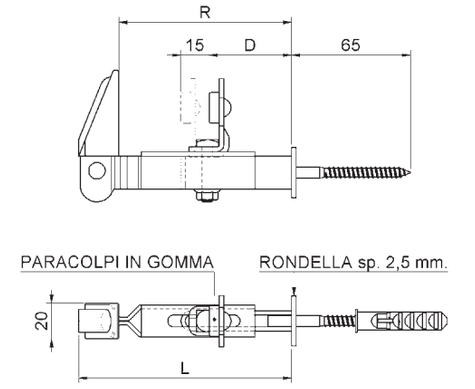

cod.	CodTek	versione	pz/pcs	D	L	R	anta	finitura
511.N	AAC051101VN	NERO	40	16 - 54	97 - 132	75 - 110	singola	verniciato nero
511.DAN	AAC051102VN	DOPPIA ANTA NERO	25	16 - 80	142 - 188	120 - 166	doppia	verniciato nero

Art. 512

Fermapersiana automatica nylon
Nylon window shutter-latch automatic
защёлка для ставень, автоматическая, пластиковая



FISSARE
REGOLABILE

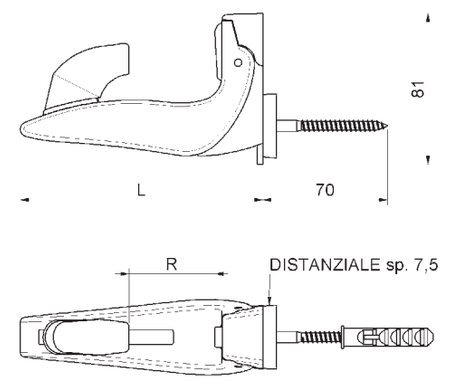

cod.	CodTek	versione	pz/pcs	L	R	anta
512.N	AAC051201NY	NERO	12	132	0 - 60	singola
512.DAN	AAC051202NY	DOPPIA ANTA NERO	8	200	40 - 120	doppia

Art. 513

Fermapersiana automatica nylon con vite lunga
Nylon window shutter-latch automatic, with screw
защёлка для ставень, автоматическая, пластиковая, с креплением

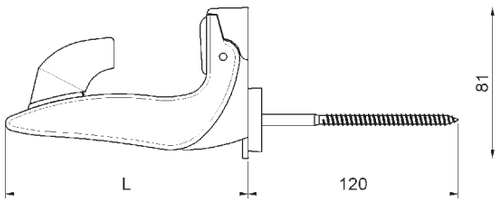

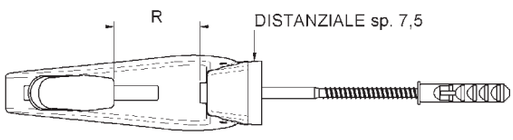





cod.	CodTek	versione	pz/pcs	L	R	anta
513.N	AAC051301NY	NERO	12	132	0 - 60	singola
513.DAN	AAC051302NY	DOPPIA ANTA NERO	8	200	40 - 120	doppia

Art. 700

Lancia ornamentale in lamiera stampata
Sheet-steel decorative spear
копьё декоративное, штампованное

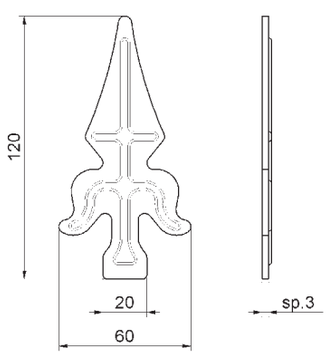





cod.	CodTek	mm.	pz/pcs
700	AAC070001LU	UNICA	50

Art. 701

Lancia ornamentale in lamiera stampata
Sheet-steel decorative spear
копьё декоративное, штампованное

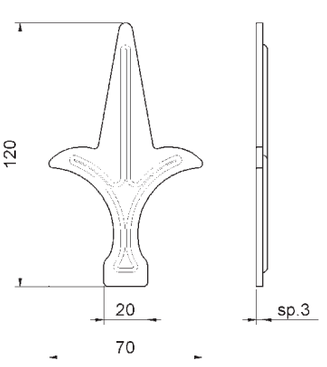





cod.	CodTek	mm.	pz/pcs
701	AAC070101LU	UNICA	50

Art. 703

Lancia ornamentale in lamiera stampata
Sheet-steel decorative spear
копьё декоративное, штампованное



SALDARE

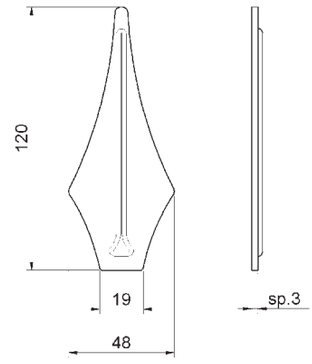

cod.	CodTek	mm.	pz/pcs
703	AAC070301LU	UNICA	50

Art. 2010

Pozzetto in ottone antipolvere c/molla inox
Brass spring hook
улавливатель ригеля, с пружиной



SALDARE

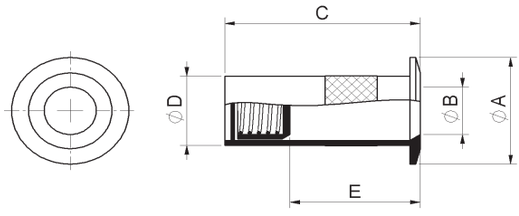

cod.	CodTek	Ø	pz/pcs	ØA	ØB	C	ØD	E
2010.6	AAC201008	6	100	Ø15	Ø6	30	Ø10	20
2010.8	AAC201005	8	100	Ø18	Ø8	30	Ø12	20
2010.10	AAC201001	10	100	Ø20	Ø10	30	Ø14	20
2010.12	AAC201006	12	100	Ø22	Ø12	30	Ø16	20
2010.14	AAC201007	14	100	Ø25	Ø14	30	Ø18	20
2010.16	AAC201002	16	100	Ø28	Ø16	31	Ø20	20
2010.18	AAC201004	18	50	Ø30	Ø18	31	Ø22	20
2010.20	AAC201009	20	50	Ø32	Ø20	32	Ø24	25
2010.22	AAC201003	22	50	Ø34	Ø22	30	Ø26	25

Art. 2020

Pozzetto in ottone senza molla
Brass hook without spring
улавливатель ригеля

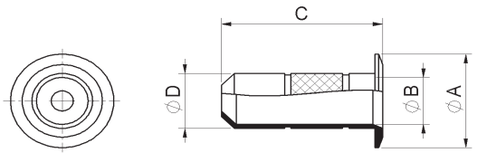

NEI DIAMETRI ∅16-18-20-22, IL FORO E' PASSANTE



cod.	CodTek	Ø	pz/pcs	ØA	ØB	C	ØD
2020.6	AAC202008	6	100	Ø12	Ø6	20	Ø7,5
2020.8	AAC202005	8	100	Ø16	Ø8	25	Ø9,5
2020.10	AAC202001	10	100	Ø18	Ø10	25	Ø11,5
2020.12	AAC202006	12	100	Ø20	Ø12	25	Ø13,5
2020.14	AAC202007	14	100	Ø20	Ø14	25	Ø15,5
2020.16	AAC202002	16	100	Ø25	Ø16	25	Ø17,5
2020.18	AAC202004	18	50	Ø25	Ø18	25	Ø19,5
2020.20	AAC202009	20	50	Ø30	Ø20	25	Ø22
2020.22	AAC202003	22	50	Ø30	Ø22	25	Ø24

Art. 274

Vite fermavetro
Screws for glass profile
болт для профиля

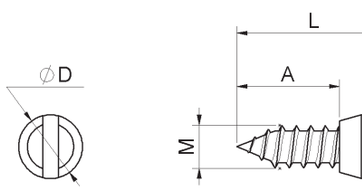



cod.	CodTek	mm.	pz/pcs	A	ØD	L	M
274.10	AAC027401ZB	10	1000	9,5	Ø6	14,5	Ø4,2
274.12	AAC027402ZB	12	1000	13	Ø8	19,5	Ø4,8

LEGENDA SIMBOLI
Symbol description


SALDARE

COMPONENTE DA SALDARE_*COMPONENTS REQUIRING WELDING*

- Realizzare una saldatura di dimensioni adatte a supportare le forze in gioco e con materiale d'apporto idoneo.
- Rinforzare adeguatamente le zone d'attacco all'anta e/o alla struttura / telaio.
- *The weld must be adequately sized to support the applied forces and with suitable electrode material.*
- *Adequately strengthen the areas anchoring the door and/or structure / frame.*


FISSARE

COMPONENTE DA FISSARE_*COMPONENTS REQUIRING SCREW MOUNTING*

- Fissare con tasselli / bulloni di dimensioni adatte a supportare le forze in gioco.
- Rinforzare adeguatamente le zone d'attacco all'anta e/o alla struttura / telaio.
- *Mount with adequately sized expansion bolts capable of sustaining the applied forces.*
- *Adequately strengthen the areas anchoring the door and/or structure / frame.*


REGOLABILE

COMPONENTE REGOLABILE_*ADJUSTABLE COMPONENT*

- Regolazione effettuabile ad accessorio montato.
- *The accessory can be adjusted after installation.*

Indice

COD.	PAG.
100	10
100Z	10
101IX	11
105	11
105Z	12
106IX	12
109IX	14
110	13
110OT	13
110SFL	15
110Z	14
111	41
112	41
113OT	42
113ZB	42
114IX	41
115	44
120	44
125	44
130	45
135	45
140	45
145	46
150	46
155	46
160	47
165	47
170	47
175	48
180	48
185	48
190	49
195	49
200	49
201	50
202	50
203	50
205	212
206	212
210	212
211	213
215	213
216	213
217	214
220	214
221	221
222	221
223	221
224	220
230	222
230IX	222
231	222
232	223
233	223
237	15
238	15
240	16
240Z	16
245	17
245Z	17
246	18
249	18

COD.	PAG.
250	19
251	19
253	19
254	20
254Z	21
255	22
255Z	22
256	23
256Z	23
257	24
257SFL	26
257TP	26
257Z	25
258R	27
258RZ	28
259	29
259Z	29
260	30
260IX	31
260Z	31
261	32
261IX	33
261SFL	34
261Z	33
262	34
262SFL	35
262Z	35
263R	36
263RIX	36
263RR	37
263RRZ	37
263RZ	36
265	223
265T	224
266	224
267	224
270	225
274	225, 251
275	226
278	226
280	226
281	227
284	214
285	215
286	215
287	215
288	216
289	216
290	216
291	217
293	217
295	217
297	218
298	218
299	218
300IX	202, 219
301	202, 219
301IX	219
305	202, 220
310	203, 220
330	238
331	238
332	239
333	239
333Z	240

COD.	PAG.
337	164, 227
338	240
339	241
340	241
340IX	242
340Z	242
341	243
341Z	243
342	244
342Z	244
343	170
344	170
345.P	171
345R	171
345RIX	171
345RL	172
345RLPST	173
345R.MAXI	172
345RPST	172
346	173
346IX	174
346.MAXI	174
346.P	173
347	181
347R	181
348	181
348IX	182
348Z	182
349	182
349DEC	183
349DECZ	184
349IX	183
349PST	184
349Z	183
350	130, 227
350PST	132, 229
351	131, 228
352	198
352F	199
353	131, 228
354	132, 229
354Z	132, 229
355	133, 230
356	230
357	133, 230
358	231
359	231
360	164, 231
361	165, 232
363	165, 232
364	166, 232
365	166, 233
366	167, 233
370	184
370Z	185
371	185
372	185
373	186
374	186
375	175
376	175
376IX	176
377	176
378	177
379	177
380	199

COD.	PAG.
380F	200
380FPST	200
381	133
381IX	134
382	134
382IX	134
383	135
384	135
384F	135
385	233
386	201
386W	201
388	201
390	234
391	234
393	234
394	235
395	54
395IX	54
396	57
396IX	57
396J	57
396R	58
396T	58
397	58
397IX	59
397STF	59
399	60
399EXT	61
399IX	61
399Z	60
400	86
400IX	86
400NY	87
400NYIX	87
401	88
402	88
402IX	89
402NY	89
402NYIX	90
403	90
405	91
405IX	91
406	92
407	92
407IX	93
408	93
410	94
410NY	94
411	95
412	95
412NY	96
413	96
415	97
416	97
417	98
418	98
420	99
421	99
422	100
423	100
425	101
425IX	101
425NY	102
425NYIX	102
426	103

COD.	PAG.
427	103
427IX	104
427NY	104
427NYIX	105
428	105
430	106
430IX	106
431	107
432	107
432IX	108
433	108
435	109
436	109
437	110
440	110
441	111
442	111
445	112
445NY	112
447	126
448	126
448S	126
449	127
450	127
450IX	127
450K	128
451	128
452	128
452PST	129
453S	129
453SIX	129
453SK	130
455	130
456	68, 119
457	119
458	69, 120
459	120
460	120
461	121
462	63, 121
462IX	63, 121
462PL	64, 123
462STF	63, 122
463	65, 123
463STF	65, 123
464	65, 124
465	66, 124
467	66, 124
468	66, 125
468S	67, 125
468STF	67, 125
471	67
472	68
500	245
501	245
502	245
503	246
504	246
505	246
507	247
508	247
509	247
510	248
511	248
512	248
513	249

COD.	PAG.
600	113
602	113
603	114
700	249
701	249
703	250
730	43
731Z	43
745	144
747	144
747P	144
750	145
752	145
753	145
753IX	146
754	146
754IX	146
755NYIXM	148
755NYIXP	147
755NYM	147
755NYP	147
756NYIXM	149
756NYIXP	149
756NYM	148
756NYP	148
766	149
768	150
768IX	150
768NY	150
768NYIX	151
770	151
770IX	151
770NY	152
770NYIX	152
772	152
772IX	153
772NY	153
772NYIX	153
774	154
774IX	154
774NY	154
774NYIX	155
776	155
776IX	155
776NY	156
776NYIX	156
778	156
778NY	157
780	157
780NY	157
782	158
783	158
784	158
784IX	159
784NY	159
784NYIX	159
786	160
788	160
790	160
792	161
794	161
800	136
800IX	136
805	136
805IX	137

COD.	PAG.
806	137
807	137
810	138
810IX	138
811	138
813	139
820NY	139
821NY	139
824NY	140
829	140
840IX	203
842IX	203
845	187
847	187
848	188
849	188
850	189
851	189
855	190
856	190
857	191
858	191
859A	204
859AIX	204
859M	204
859MIX	205
860E	197
860G	197
860P	196
860PIX	196
860RT	198
860S	195
860SIX	196
860T	197
861G	192
861P	192
861T	192
861X	193
862	193
862R	194
862T	193
863	198
875	178
876	178
876IX	179
877	179
878	180
879	180
880	194
880IX	195
885	186
901	115
901IX	116
902	114
902IX	115
903	116
903IX	117
904	116
906	117
906IX	118
907	118
907IX	118
920	162
920IX	162
921	162
922	163

COD.	PAG.
924	163
1150	30
1152	32
1200	38
1202	38
1204	38
1206	39
1208R	39
1210	39
1212R	40
1214	40
1222	28
1254	20
1254Z	21
1257	24
1257SFL	26
1257Z	25
1258R	27
1258RZ	28
1350	131, 228
1380	199
1395	55
1399	62
1399Z	62
1456K	68, 119
1462	64, 122
1462STF	64, 122
1500	205
1600	205
1605	206
1610	206
1630	206
1635	207
1640	207
1645	207
1650	208
1902	115
1906	117
1999	56
2010	250
2020	251
3001	74
3002	74
3003	74
3008	75
3009	75
4010	80
4020	80
4030	80
4040	81
5000	235
9999	55
9999EXT	56

LAVORAZIONI

PROCESSING

PARTICOLARI SPECIALI SU SPECIFICA RICHIESTA DEL CLIENTE E CON DIFFERENTI METODOLOGIE PRODUTTIVE, APPLICATE A VARI SETTORI (ES. SETTORE AUTOMOTIVE, SISTEMI DI ANCORAGGIO, ETC.). PRODOTTI STAMPATIA FREDDO; PRODOTTI TORNITI; PRODOTTI TRANCIATI. AFFIDABILITA' E SICUREZZA DI UNA ASSISTENZA SEMPRE PRESENTE PRIMA E DOPO LA VENDITA.

Special parts to customer specification and with different production methods, applied to all kinds of sectors (e.g. automotive, sector-fastening systems, etc). Cold-moulded, machine tooled and sheared products. The reliability and assurance of assistance before and after sales.



CONDIZIONI GENERALI DI VENDITA
Sales Conditions

ORDINI
Gli ordini dovranno pervenirci con gli esatti riferimenti di codice articolo, in caso contrario l'azienda non si assume nessuna responsabilità per eventuali errori che derivino da manchevoli o insufficienti indicazioni.
Le quantità non multiple degli imballi standard indicati nel listino prezzi verranno automaticamente arrotondate per eccesso. L'importo minimo d'ordine è di € 200,00 + iva.
Per ordini di importo inferiore verrà addebitato in fattura un contributo gestione pratica pari a € 30,00 + iva.

PREZZI
I prezzi del presente listino si intendono IVA esclusa.

SPEDIZIONI
Salvo diversi accordi, la fornitura dei prodotti si intende Ex Works Incoterms 2020 e pertanto l'azienda non si assume alcun rischio ed alcuna responsabilità per ritardi, perdite, danni causati durante il trasporto.
La consegna si intende effettuata al momento in cui la merce viene consegnata allo spedizioniere.

TERMINI DI CONSEGNA
I termini di consegna sono indicativi e quindi non impegnativi.
Eventuali ritardi non daranno diritto al compratore a qualsivoglia pretesa di danni o interessi.

CONDIZIONI DI PAGAMENTO
Le condizioni di pagamento sono concordate direttamente all'acquisizione dell'ordine con l'azienda o con l'agente autorizzato. In caso di ritardato pagamento verranno applicati gli interessi moratori secondo le norme di legge in vigore. Ogni irregolarità nei pagamenti, indipendentemente dalla causa, autorizza l'azienda a sospendere o ad annullare gli ordini in corso di esecuzione, senza che ciò pregiudichi il suo diritto ad eventuali azioni per il risarcimento del danno.

RECLAMI
Eventuali reclami rilevati al momento dello scarico della merce dovranno essere annotati sul documento di trasporto (D.d.T.) o sulla lettera di lettura e comunicati direttamente all'azienda entro 8 (otto) giorni a mezzo e-mail : vendite@combiarialdo.it

RESI MERCE
Si accettano resi di merce solo in porto franco e solo se concordati ed autorizzati dall'azienda. Verranno addebitate spese per gestione pratica, ricondiziona mento, immagazzinamento pari al 20% del valore della merce.

CONTROVERSIE
Per ogni controversia è competente il foro di Lecco - Italia.

ORDERS
All orders have to mention the exact reference of the article code. Otherwise, the company will take no responsibility for any possible mistake due to missing or insufficient information. Quantities that are not multiple of the standard packages mentioned on the price list will be automatically rounded up. The minimum order amount is EURO 200,00.
Orders with less amount will be charged on invoice for the practice management expenses of EURO 30,00.

PRICES
The prices of the present listare V.A.T. excluded.

SHIPPING
Unless otherwise agreed, products are supplied Ex Works Incoterms 2020. Therefore, the company will not take any risk or responsibility for delays, loses or damages of goods caused during the transport. The delivery is considered made once the goods is delivered to the forwarder.

DELIVERY TERMS
Delivery terms are just indicative and consequently not binding. Possible delays give no right to the buyer to ask for refund of damages or interests.

PAYMENT TERMS
Payment terms are agreed at the order with the company or with the authorized agent. In case of payment delay default interests will be applied according to the law in force.
All irregularities in payments, regardless of the cause, authorize the company to hold-on or to cancel the processing orders, without prejudicing the right of the company to move possible actions for the refund of the damage.

COMPLAINS
All possible complains raised at the download of the goods have to be mentioned on the delivery note or on the waybill and communicate to the company within 8(eight) days by e-mail: vendite@combiarialdo.it

RETURNS OF GOODS
Returns of goods are accepted only in free port and only if previously agreed and authorized by the company. Expenses equal to 20% of the value of the returned goods will be charged for the practice management , the reprocessing and restoring of the returned goods.

DISPUTES
In case of dispute the competent courts is the court of Lecco - Italy.

Ogni immagine, scheda tecnica e dimensionale descritta nel catalogo è puramente indicativa; l'azienda si riserva di apportare in qualsiasi momento modifiche tecniche ed estetiche senza nessun preavviso. Nel caso specifico di esigenze tecniche e relativi disegni, è consigliabile rivolgersi all'Ufficio Tecnico della società COMBIARIALDO. Si declina ogni responsabilità per uso improprio della merce. Tutti i dati sono redatti e controllati con la massima cura. Non ci assumiamo comunque nessuna responsabilità per eventuali errori o omissioni. Ogni disegno, fotografia, marchio, logo, deve intendersi come proprietà esclusiva della COMBIARIALDO. Tutti gli utilizzi non espressamente autorizzati saranno perseguiti penalmente.

All images, technical and dimensionai charts mentioned in the catalogue are purely indicative. The company reserves the right to make technical as well as aesthetic changes without previous notice. In case of specific technical needs or relateci drawings, it is suggested to contact the Technical Office of COMBIARIALDO. All responsibility due to an inappropriate use of the goods is declined. All data are drawn-up and checked with the utmost care. Anyway, we take no responsibility for possible mistakes or omissions. Ali drawings, photos, trademarks, logos, are of exclusive COMBIARIALDO's property. All uses not expressively authorized by the company will be prosecuted.

COMBIARIALDO
Via degli Artigiani, 11 • 23811 Ballabio – (LC) Italy
Tel: +39 0341 530674 Fax: +39 0341 531124
www.combiarialdo.it • info@combiarialdo.it

Stampato in Italia in gennaio 2025 da Grafiche Cola.
Per pubblicizzare con foto od altri mezzi la merce fotografata è necessaria la preventiva autorizzazione scritta della ditta.

Printed in Italy in January 2025 by Grafiche Cola.
Prior written permission from the supplier is required for adversiting the goods photographed with photo or other means.

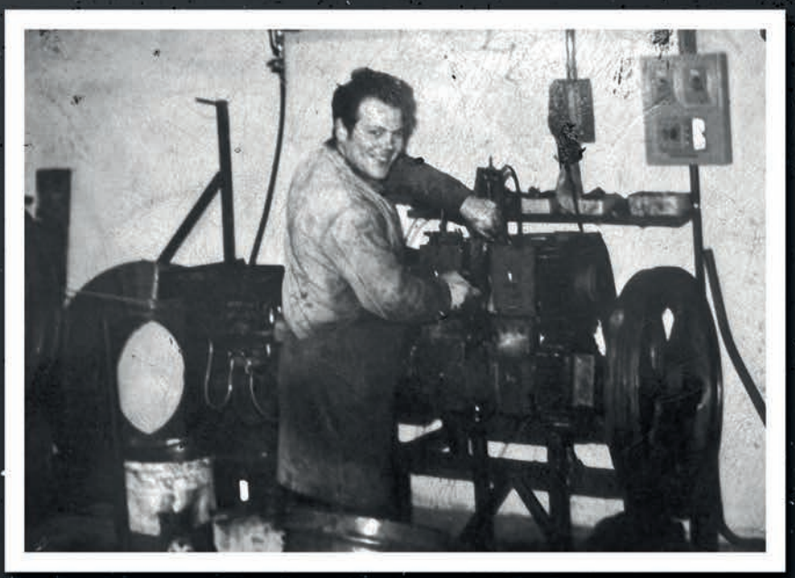

A tutti coloro che, senza nome e senza volto, lavorando con passione e dedizione, rendono possibile la realizzazione di qualcosa che è più di un semplice accessorio.

To all those, who remain nameless and unknown, and dedicate their passion to the realisation of something which is more than just a simple hardware.
Thank you Arialdo.

Grazie papà

combiarialdo.com

Enjoy

BALLABIO, LECCO - ITALY